Redskapsvagn
compact-cart OPT Extension
Bruksanvisning

Přístrojový vozík
compact-cart rozšíření OPT
Návod k použití

Vozík na náradie
compact-cart OPT Extension
Návod na použitie

Apparatuurwagen
compact-cart OPT Extension
Gebruikshandleiding

Apparatvogn
compact-cart OPT Ekstension
Bruksanvisning

compact-cart OPT extension
장비 트롤리
사용 설명서

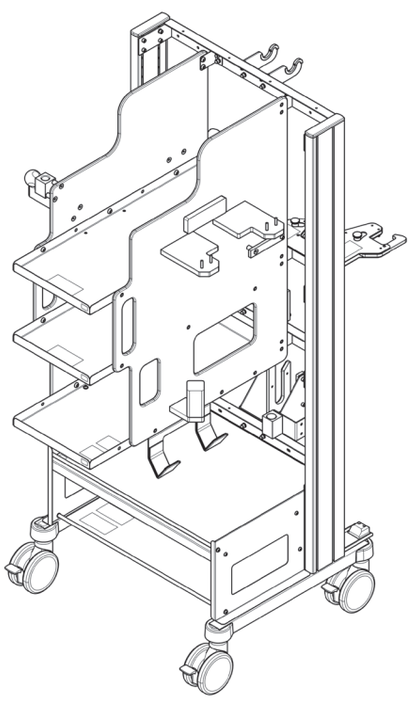

Blanc page / Layout print

Redskapsvagn compact-cart OPT Extension
Bruksanvisning
Svenska Sidan 4

Přístrojový vozík compact-cart rozšíření OPT
Návod k použití
Česky Strana 36

Vozík na náradie compact-cart OPT Extension
Návod na použitie
Slovenčina Strana 68

Apparatuurwagen compact-cart OPT Extension
Gebruikshandleiding
Nederlands Pagina 100

Apparatvogn compact-cart OPT Ekstension
Bruksanvisning
Norsk side 132

compact-cart OPT extension 장비 트롤리
사용 설명서
한국어 164페이지

Original-Bruksanvisning

Detta är en medicinteknisk produkt i Klass I enligt EU-direktivet rörande medicinsk utrustning (MDR) 2017/745, Bilaga VIII.

Tillverkaren försäkrar att produkten uppfyller de grundläggande kraven enligt MDR 2017/745, Bilaga IX, och dokumenterar detta med CE-symbolen.

CE

Tillverkare och Marknadsintroduktion		iTD GmbH Jahnstrasse 1 84347 Pfarrkirchen Tyskland www.itd-cart.com
Försäljning och teknisk support:		Baxter Medical Systems GmbH + Co. KG Carl-Zeiss-Straße 7-9 07318 Saalfeld Tyskland
	Telefon:	Telefon +49 3671 586-0
	Telefax:	Telefax +49 3671 586-41105
	E-post:	E-post: surgical@hillrom.com

Vi arbetar ständigt med vidareutvecklingen.

Vi ber er om överseende att vi ständigt måste förbehålla oss ändringar av leveransomfattningar i form, tillbehör och teknik.

Eftertryck, kopiering eller översättning, även utdragsvis, är utan skriftligt tillstånd från iTD GmbH inte tillåten. Samtliga rättigheter enligt lag över upphovsrätten förblir uttryckligen förbehållen iTD GmbH.

För säkerhetstekniska egenskaper av denna apparat är tillverkaren enbart då ansvarig inom ramen för lagstadgade förordningar, när skötsel, underhåll och ändringar genomförs på denna apparat av honom själv eller en representant efter hans anvisningar.

© iTD GmbH **Index 003**

Denna bruksanvisning gäller för följande Försäljningsenhet:

Beteckning	**iTD Material-Nr**	**Baxter Material-Nr.**
Redskapsvagn compact-cart OPT Extension	KU.5072.800	2067643

Blanc page/Layout print

Innehåll

1 Viktiga informationen 9
1.1 Föreskriven användning 9
1.2 Icke föreskriftsmässig användning 9
1.3 Symbolförklaringar 10
1.4 Säkerhetshänvisningar 10
1.4.1 Allmänt 10
1.4.2 Transport/lägesförändring 11
1.4.4 Infektionsskydd 12
1.4.5 Miljöskydd 12
1.5 Begreppsförklaringar 13

2 Leverans, uppackning och uppställning 13

3 Översikt 15

4 Piktogram på produkt 17

5 Produktkombination med extensiontillbehör 22
5.1 Extensions-adapter och universalmottagning med led 23
5.2 Stöddyna 24
5.3 Ansatsdyna 24
5.4 Motdragsstav 25
5.5 Benplattor 25
5.6 Underben-motdrag 26
5.7 Mataraxel-Aggregat 26
5.8 Mottagning Mataraxel-Aggregat 27
5.9 Dubbelledsstag 27
5.10 Extensionsstag X-RAY 28
5.11 MIC-Höft-Aggregat 28
5.12 Adapter Extensionsstag X-RAY 29
5.13 Utdragsstag 29
5.14 Benhållare enligt Goepel 30
5.15 Standardkubben 30
5.16 Standardförlängning av skenor 31
5.17 Motdragsstav X-RAY och övriga extensionstillbehör 31

6 Maximal belastning 32

7 Körsätt 33
7.1 Sätt fast bromsen 33
7.2 Lossa bromsen 34

Innehåll

8 Underhåll, rengöring och desinfektion 34

9 Tekniska data 35
9.1 Villkor för drift, lagring och transport 35
9.2 Redskapsvagnen 35

10 Underhåll och reparation 35

1 Viktiga informationen

Produkter från iTD GmbH tillverkas för en lång och störningsfri livslängd. Utveckling, konstruktion och produktion hos ITD GmbH certifierades enligt DIN EN ISO 13485.

Detta är garanti för:

- högsta kvalitet för en lång livslängd,
- enkel betjäning,
- funktionell design och
- optimering för insatsens ändamål.

Produkterna motsvarar kraven från medicinprodukt-lagsbestämmelsen MPG - och är CE-märkta. Läs noggrant från början till slut bruksanvisningen före användning av produkterna, för att sätta dig stegvis in i möjliga funktioner och göra dig förtroget med produkten. Förvara bruksanvisningen i närhet av produkten. Användningen av redskapsvagnen compact-cart OPT Extension är säker.
På kvarstående restrisker hänvisas vid respektive ställe i dokumentet. Följ dessa riktlinjer.

1.1 Föreskriven användning

Den beskrivna produkten är endast bestämt för humanmedicinska ändamål.

Utrustningsvagnen compact-cart OPT Extension används för att förvara förlängningstillbehör som tillverkats av Baxter Medical Systems GmbH + Co. KG på ett organiserat sätt och transportera dem ergonomiskt.

1.2 Icke föreskriftsmässig användning

Tillåten belastning av redskapsvagnen compact-cart OPT Extension av 150 kg får inte överskridas.

Redskapsvagnen får enbart av tillsatt fackpersonal ansvarsmedvetet och kontrollerad sättas in/betjänas.

För föreskriven insats ska denna bruksanvisning följas. Varje annan användning av redskapsvagnen gäller som icke föreskriven.

För person- eller sakskador som följd av en icke föreskriven betjäning eller användning ansvarar leverantören/tillverkaren inte.

1.3 Symbolförklaringar

Viktiga informationer i denna bruksanvisning är märkta med symboler och signalord. Signalord som **RISK, VARNING, AKTA eller SE UPP visar** riskens gradering, symboler understryker dessa optiskt. Tilläggssymboler kan indikera skaderisker eller risk för kropp och liv et. Beakta absolut
Åtgärder för avvärjande av faror!

RISK
Livsfara (som exempel elstöt)

Hänvisning på omedelbar hotfull fara, som kan förorsaka död eller svåra skador, om inte motsvarande försiktighetsåtgärder träffas.

VARNING
Livsfara

Hänvisning på omedelbar hotfull risk, som kan förorsaka död eller svåra skador, om inte motsvarande försiktighetsåtgärder träffas.

AKTA
Skaderisk (som exempel klämmrisk)

Hänvisning på en möjlig risk, som kan förorsaka medelsvåra till mindre skador eller sakskador om inte motsvarande försiktighetsåtgärder träffas.

SE UPP
Risk för sakskada

Hänvisning på en möjlig risk, som kan ha sakskador till följd om inte motsvarande försiktighetsåtgärder träffas.

1.4 Säkerhetshänvisningar

Säkerhetshänvisningar är åtgärder till skydd av användaren och patienter inför faror, som kan uppstå genom användningen av redskapsvagnen.

1.4.1 Allmänt

- **Tipprisk** Redskapsvagnen får inte överbelastas. Enskilda lagra extensionsdetaljer bara motsvarande piktogram på redskapsvagnen. Tillåten totalvikt på redskapsvagnen av 150 kg får inte överskridas. Beakta belastningsuppgifter på konsolen, hyllfack och på nedre ramfack (bottenplatta) av redskapsvagnen.
- **Klämm- och krossrisk för händer och fingrar.** Vid nedläggning av extensionsdetaljer på redskapsvagnen fatta inte mellan hållare och extensionsdetaljen

Innan användningen av redskapsvagnen och de andra använda produkter gör dig förtrogen med funktionssättet.

- Redskapsvagnen får enbart användas i bromsat tillstånd. Till förlyttning av redskapsvagnen lossa bromsen.
- **Risk för personskador genom olämplig fastsättning.** MIC-Höft-Aggregat, dubbelledstag och extensionsstag X-RAY låses på redskapsvagnen. Kontrollera extensionstillbehör på säker stöd på redskapsvagnen. Självständig rörelse eller urglidning av lossade element är möjligt.
- Kontrollera alla mekaniska funktioner och detaljer innan idrifttagning på funktionsduglighet och fullständighet. Det är förbjuden att använda defekta eller skadade produkter.
- **Skaderisk** genom överstående detaljer.
- Beakta piktogram på produkten. Alla piktogram (etiketter) på produkten ska vara fulltaliga och läsbara. Skadade eller lossade etiketter ska bytas ut.
- Handtagen ska lik en normal skruv**lossas genom vänstervridning och dras åt genom högervridning.**

1.4.2 Transport/lägesförändring

- **Transport av personer på redskapsvagnen är inte tillåten. Inte sätta sig eller ställa sig på redskapsvagnen.**
- Arbetsskydd för personalen På grund av den höga vikten vid lyft och bärande av extensionstillbehör bör man beakta rätt hållning av ryggen. Vid behov tag hjälp av ytterligare en person.
- **Kollisionsrisk med personer eller saker.** Särskild aktsamhet vid rörelse av redskapsvagnen. Uteslut kollisioner med kringstående personer eller möbler och slagpåverkan.

  Säkra rörligt extensionstillbehör mot oavsiktlig rörelse/ utsvängning.
- Lossa bromsarna innan redskapsbvagnen flyttas. Fatta bara i lodrätta stagen eller handtagen vid förflyttning av redskapsvagnen. Vagnen ska inte styras eller ledas via extensionsdetaljerna, utan enbart via handtagen. För att köra redskapsvagnen tag hjälp av ytterligare en person. Redskapsvagnen får enbart förflyttas i obromsat tillstånd.
- **Risk för personskador genom okontrollerad rörelse.** Några extensionsdetaljer är på redskapsvagnen bara lägessäkrade. Självständig rörelse eller nedglidning av extensionsdetaljer vid förflyttning av redskapsvagnen är möjligt. Avställd extensionstillbehör säkras mot glidning.
- **Tipprisk av redskapsvagnen genom felaktig lastning.** Förflyttning av redskapsvagnen får enbart ske med jämn lastad vagn.

1.4.3 Underhåll/reparation

Redskapsvagnar uni-cart, vexio-cart, pro-cart, duo-cart, classic-cart, compact-cart eller endo-cart har utvecklats och byggts för många problemlösa användningsår. Kontrollera var **12 månad** funktionsdugligheten av följande detaljer, för att garantera säkerheten:

Uppläggningsytor:

- Kontrollera, om fästskruvorna har dragits åt och således uppläggningsytan är stabil och rak.

Rullar

- Kontrollera, om rullarna löper fri och alla bromsar fungerar.
- Kontrollera, att de 4 bultarna, som håller rullarna på undersidan av basen, och rullarna själva sitter fast i sina fästen.
- Vid ledande rullar måste löpytan vara fri från smuts, så att deras funktion kan garanteras.

Serienumrar:

- Jämför vagnens serienummer med data i redskapsboke n.
- Skulle du vid denna kontroll upptäcka ett problem, hör av dig omgående till din leverantör.
- Personal (sjukhus- och service-personal), som indirekt och direkt ska arbeta med en mobil redskapsställ måste läras upp.
- Inställningsarbeten får enbart genomföras av fackpersonal.
- Reparationer och underhållsarbeten får enbart genomföras genom Fa. ITD GmbH.
- För skador, oavsedd vilken art, genom underlåtna inspektioner, bristfällig reparation eller underhåll liksom gjorda förändringar på produkten ansvarar ITD GmbH inte.

1.4.4 Infektionsskydd

- Samtliga bestämmelser för rengöring/desinfektion ska följas. Beakta de i denna bruksanvisning beskrivna rengörings- eller desinfektionsprocedurer och medel.
- Överlämna bara rengjorda och desinficerade redskap

  liksom utrustningen till en servicetekniker för underhålls- och reparationsarbeten.

1.4.5 Miljöskydd

- Samtliga rengörings- och desinfektionsmedelsrester eller bottensats skadefritt och miljövänligt skaffas bort.
- För miljövänlig avfallshantering beakta dettadokument.

1.5 Begreppsförklaringar

Siffror i klammer [51]	Siffer-kod i grafiker (Inordnande Grafik - Text)

I denna bruksanvisning används följande begrepp eller förkortningar:

Begrepp	**Förklaring**
Extensionsenhet	Extensionsenheten omfattar extensions-adaptern och alla tillbehör, som fästs på detta eller behövs för extensionslagring.
Extensionsstag	• Dubbelledstag med ut-dragsstag • Extensionsstag X-RAY
Redskapsvagn	Redskapsvagn compact-cart OPT Extension
Baxter	Baxter Medical Systems GmbH + Co. KG
Tillverkare	iTD GmbH

HÄNVISNING

Presentationen av basstativet kan avvika från verkliga redskapsvagnar

2 Leverans, uppackning och uppställning

Redskapsvagnen levereras stående och komplett monterad på en lastpall i kartong. Extensionstillbehör ingår inte i leveransomfattningen.

Förpackningens mått:	
Längd	1200 mm
Bredd	800 mm
Höjd	2100 mm
Vikt:	
Redskapsvagn	78 kg
Plus förpackningens vikt.	

SE UPP
Risk för sakskada

Förpackning inte väderbeständig. Lagring under beaktande av hänvisningar i Tekniska Data (se kapitel 9, sida 39)

Packa upp redskapsvagnen i ett rum med jämn golv och tillräcklig fri yta.

För uppackning gäller följande ordningsföljd:

1. Avlägsna spännbanden.
2. Dra kartongen uppåt.
3.

	AKTA **Risk för personskador. Tipprisk**
Redskapsvagnen lyfts av från lastpallen med minst 2 personer.	

4. Skaffa bort lastpall och förpackningsmaterial.på ett miljövänligt sätt.

3 Översikt

Vy framifrån (framsida)

Vy bakifrån (baksida)

Bildtext:

[1] Handtag för förflyttning av redskapsvagnen

[2] Stag

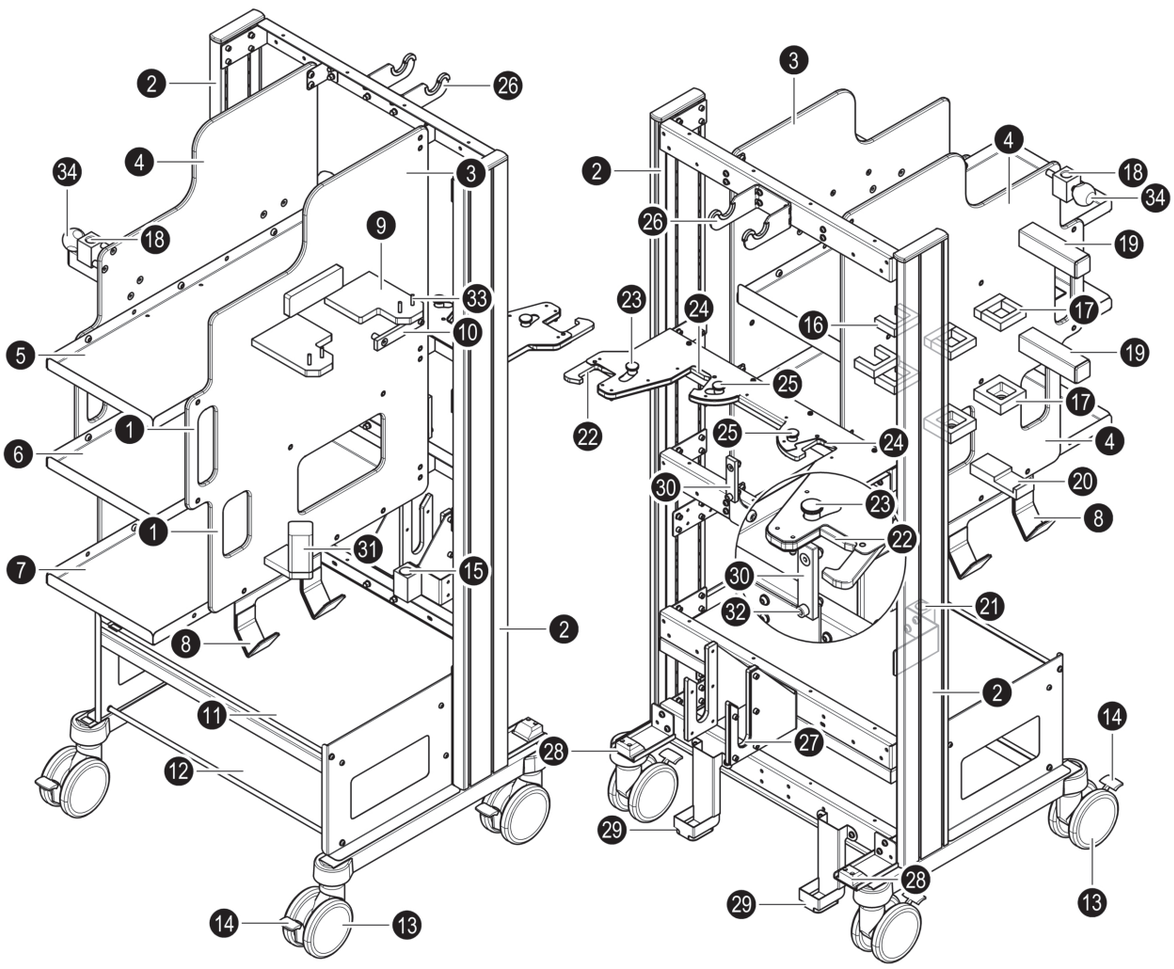

Bildtext:

[3] höger plastskiva
[4] vänster plastskiva
[5] övre hyllfack
[6] mittersta hyllfack
[7] nedersta hyllfack
[8] Krok för mataraxel-aggregat
[9] Fäste för extensions-adapter
[10] Standardskena för en standardkubb
[11] Konsol
[12] Nedre landställsfack (bottenskiva)
[13] Dubbelledsrulle
[14] Parkeringsbroms
[15] Mottagande för motdragsstav
[16] Fäste för mottagande mataraxel-aggregat
[17] Fäste för utdragsstag

Bildtext:

[18] Mottagande för tillbehör med stång
[19] Stagmuff för Adapter Extensionsstag X-RAY
[20] Fäste för underbens-motdrag
[21] Insticksöppning för underbens-motdrag
[22] Fäste för dubbelledsstag
[23] Manöverhandtag till låsning och upplåsning
[24] Fäste för extensionsstag X-RAY
[25] Manöverhandtag till låsning och upplåsning
[26] övre fäste för MIC-höft-aggregat
[27] nedre fäste för MIC-höft-aggregat
[28] Stagstyrning för dubbelledsstag
[29] Stagstyrning för extensionsstag X-RAY
[30] Standardskena för standardförlängning av skenor
[31] Fäste för universalmottagande
[32] Ändlägesstopp
[33] Bultar för extensions-adapter
[34] Parkeringsgrepp

4 Piktogram på produkt

På redskapsvagnen finns följande piktogram:

Vy framifrån (framsida) Vy bakifrån (baksida)

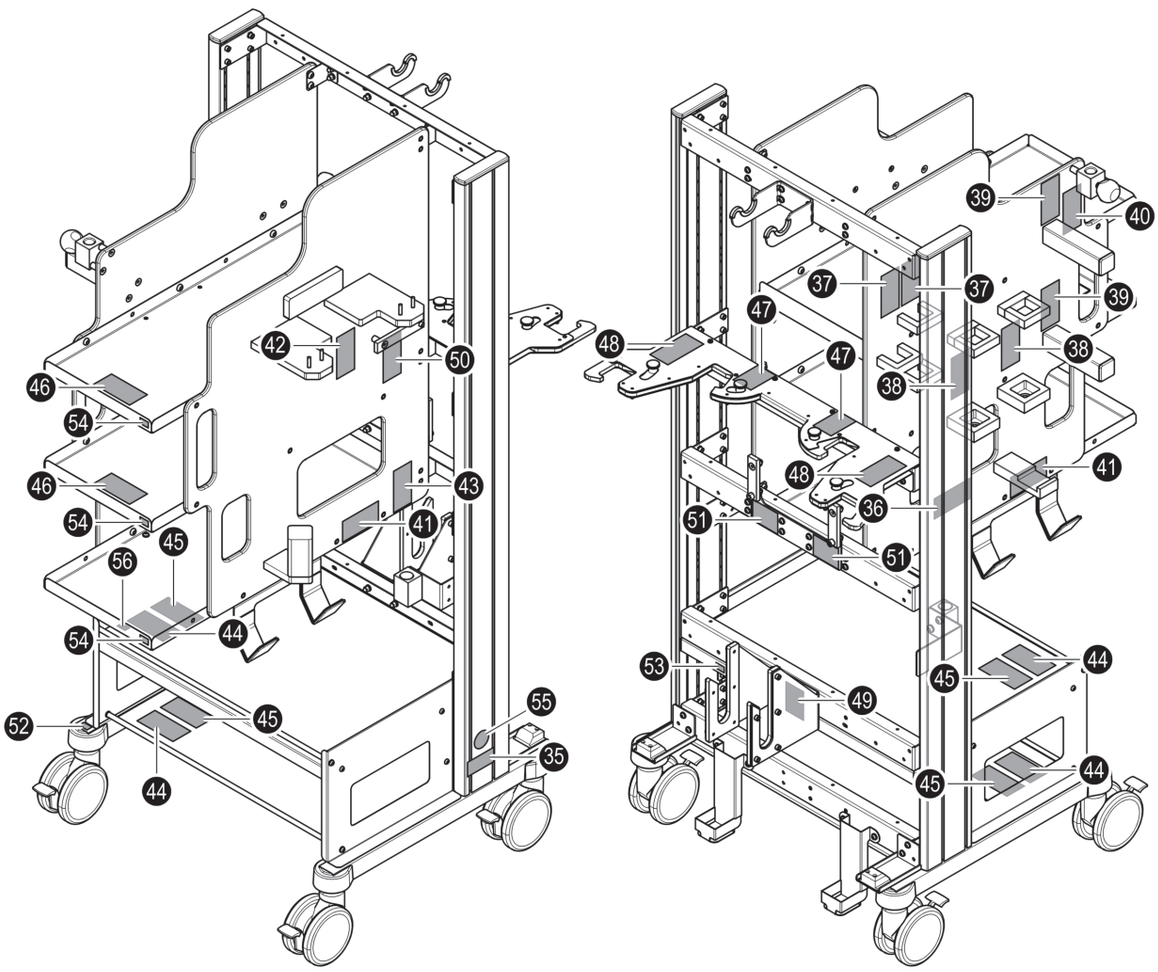

Pos.	Piktogram	Betydelse	Position
[35]	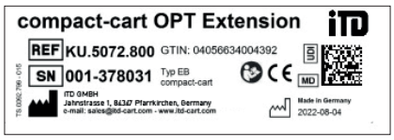	Typskylt	På höger ståndprofil, nere
[36]	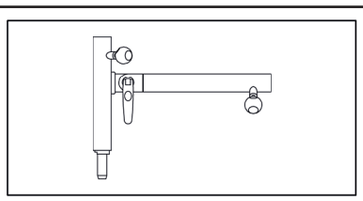	Fäste för underbens-mot-drag	vänster plastskiva

Piktogram på produkt

Pos.	Piktogram	Betydelse	Position
[37]	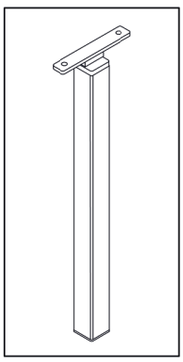	Fäste för mottagande-matningsaxelaggregat	vänster plastskiva
[38]	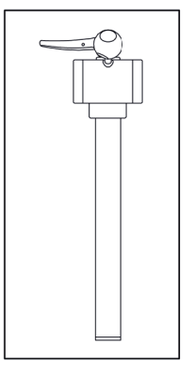	Fäste för utdragsstag	vänster plastskiva
[39]	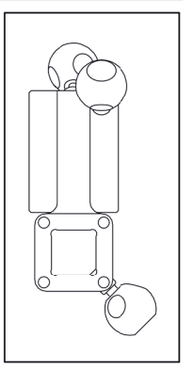	Stagmuff för Adapter Extensionsstag X-RAY	vänster plastskiva
[40]	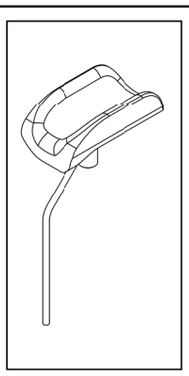	Mottagande för tillbehör med stång	vänster plastskiva

Pos.	Piktogram	Betydelse	Position
[41]	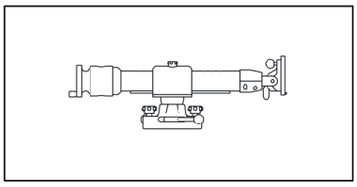	Krok för mataraxel-aggregat	vänster och höger plastskiva, nedre
[42]	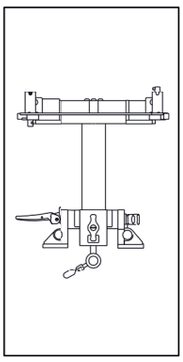	Fäste för extensions-adapter och Universalmottagning med led	höger plastskiva
[43]	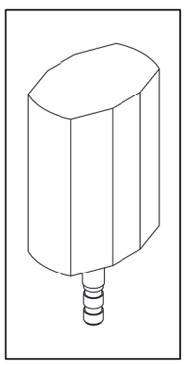	Mottagande för motdrags-stav	höger plastskiva
[44]	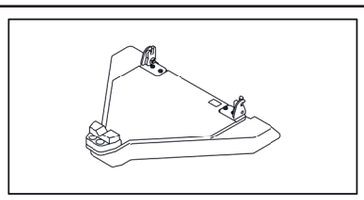	Fack för stöddyna universal	Konsol
[45]	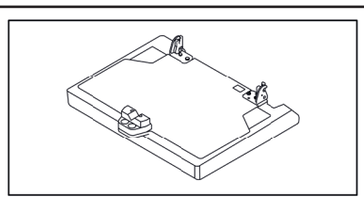	Fack för stöddyna höft	nedre landställsfack (botten-platta)
[46]	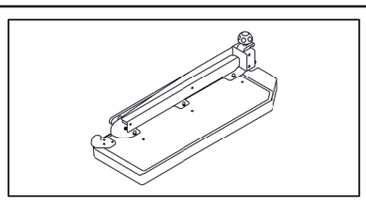	Fack för benplatta	övre och mittersta hyllfack

Piktogram på produkt

Pos.	Piktogram	Betydelse	Position
[47]	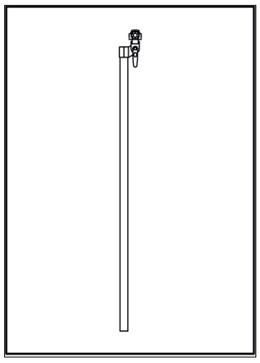	Fäste för Extensionsstag X-RAY	Baksidan
[48]	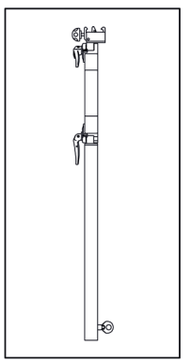	Fäste för Dubbelledstag	på höger och vänster Ståndprofil, bak
[49]	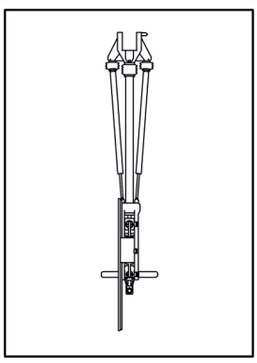	Fäste för MIC-höft-aggregat	Baksidan
[50]	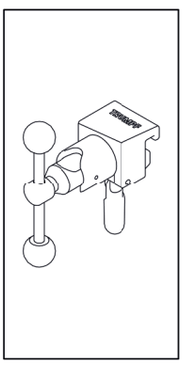	Standardskena för Standardkubb	höger plastskiva

Pos.	Piktogram	Betydelse	Position
[51]	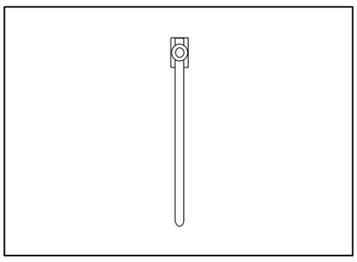	Standardskena för Standardförlängning av skenor	Baksidan
[52]		Tillåten totalbelastning av redskapsvagnen uppgår till 150 kg.	nedre landställfack (bottenplatta), höger sida
[53]	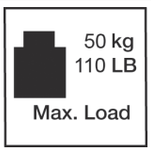	Konsolen får maximalt belastas med 50 kg.	Baksidan, på konsolen
[54]	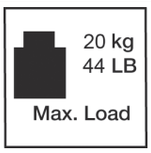	Hyllfacket får maximalt belastas med 20 kg.	övre hyllfack, mittersta hyllfack, nedersta hyllfack
[55]		Bruksanvisning följa	på höger ståndprofil, nere
[56]	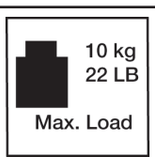	Hyllfacket får maximalt belastas med 10 kg.	översta landställsfack

Typskylt:

Bildtext:

[A] Tillverkare
[B] Produktbeteckning
[C] Materialnummer
[D] Serienummer
[E] Apparaten överensstämmer med maskindirektivet 2017/745, bilaga IX
[F] Tillverkningsdatum

5 Produktkombination med extensiontillbehör

Användningen av redskapsvagn compact-cart OPT Extension är i förbindelse med följande från Baxter Medical Systems erbjudna och sålda produkter tillåten.
Det finns mer utförlig information om Baxter förlängningstillbehör i de relevanta Baxter-användarhandböckerna.

	SE UPP **Risk för person- och sakskador**
Redskapsvagn ska bromsas innan man lägger ifrån sig extensionstillbehör (se sida 33). Enskilda extensionsdetaljer lagras enbart motvarande piktogrammen på redskapsvagnen.	

5.1 Extensions-adapter och universalmottagning med led

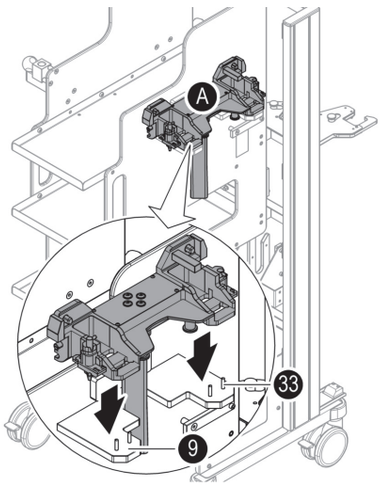

AKTA
Klämm- och krossrisk för händer och fingrar

Vid nedläggning av extensionsdetaljer på redskapsvagnen fatta inte mellan hållare och extensionsdetaljen.

Extensions-Adapter [A] i fäste [9] på högra plastplatta sparas. Extensions-Adapter på säker stopp på redskapsvagnen och rätt positionering kontrolleras på stopp [33].

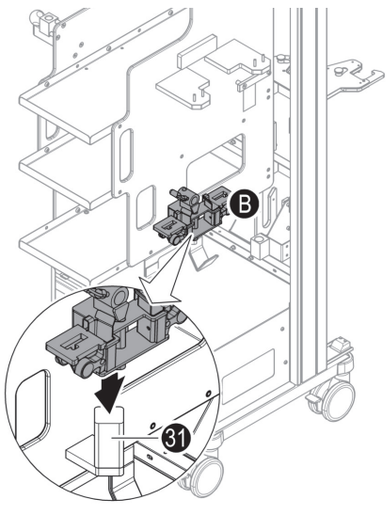

Universalmottagande med led [B] i fäste [31] på höger plastskiva sparas.

5.2 Stöddyna

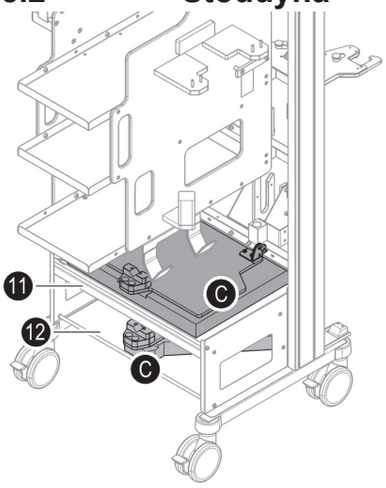

Lägg stöddynan [C] på konsolen [11] eller nedre landställfack [12] (bottenplatta).

Stöddynorna är på redskapsvagnen bara lägessäkrade.

5.3 Ansatsdyna

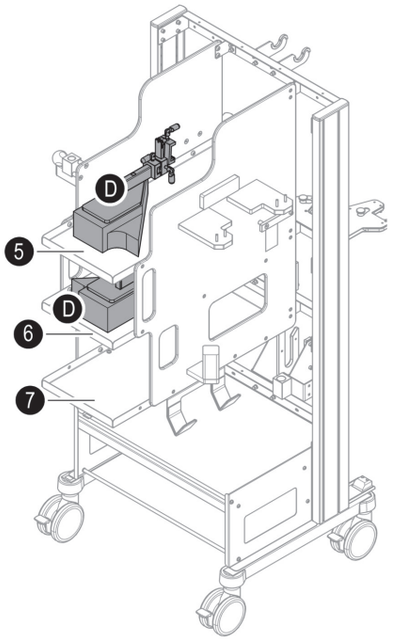

Ansatsdynor [D] läggs på en av hyllfacken ([5],[6] eller [7]).

5.4 Motdragsstav

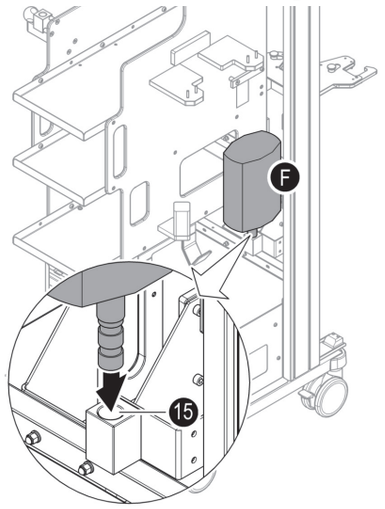

Motdragsstav[1] [F] förs med tappen i fyrkanten [15] på högra staget.

Motdragsstav kontrolleras på säker stopp på redskapsvagnen.

5.5 Benplattor

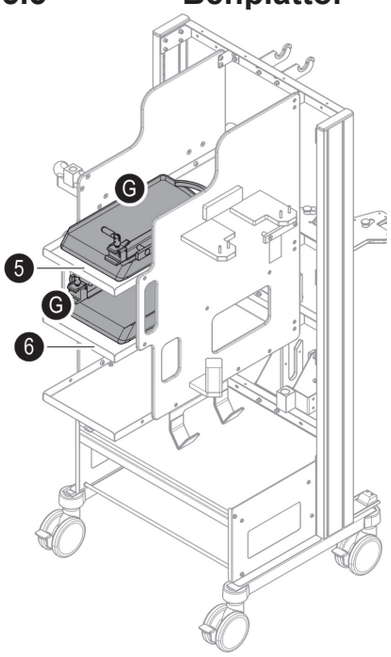

⚠	**SE UPP** **Risk för sakskada**
Lägg bara ner en benplatta per fack. Lagra inga ytterliggare föremål under eller på benplattan.	

Benplattor [G] läggs i övre [5] och mittersta [6] hyllfack.

Benplattorna är på redskapsvagnen bara lägessäkrade.

1 samtliga varianter förutom motdragsstav X-RAY

5.6 Underben-motdrag

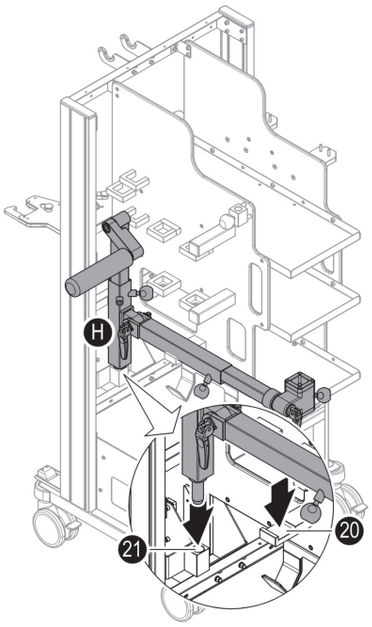

AKTA
Klämm- och krossrisk för händer och fingrar

Vid nedläggning av extensionsdetaljer på redskapsvagnen fatta inte mellan hållare och extensionsdetaljen.

Förvara underbens-motdrag i fästet på vänstra plastplattan. Lagring är möjligt av ett komplett monterad underbens-motdrag med mottagning-motdragsstav och svängadapter.

Nedläggning

1. Förberedunderbens-motdrag för lagring på redskapsvagnen:
   - Positionera ledstag lodrätt till T-Adapter
   - Lås led på stagen

   Beskrivningen hittas i bruksanvisningen för underbens-motdrag
2. Underbens-motdrag [H] förs med tappen in i insticksöppningen [21] på redskapsvagnen och läggs ner med ledstagen på fästet [20].
3. Kontrollera underbens-motdrag på säker stopp på redskapsvagnen.

Uttag:

Underbens-motdrag lyfts ur uppåt.

5.7 Mataraxel-Aggregat

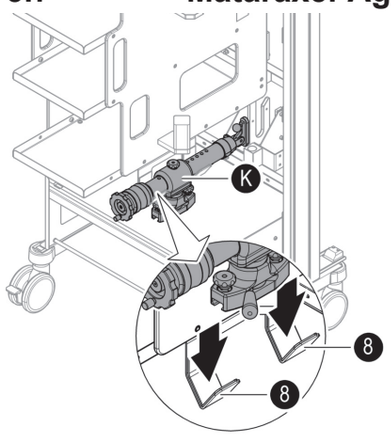

AKTA
Klämm- och krossrisk för händer och fingrar

Vid nedläggning av extensionsdetaljer på redskapsvagnen fatta inte mellan hållare och extensionsdetaljen.

Mataraxel-Aggregat [K] hängs i krokarna [8] nedanför högra eller vänstra plastplatta.

5.8 Mottagning Mataraxel-Aggregat

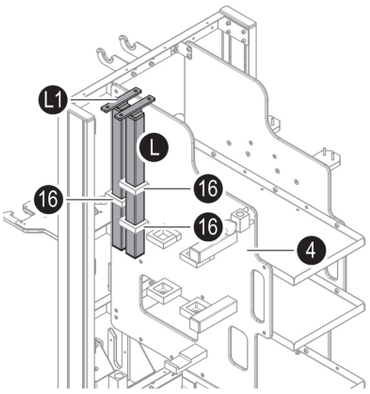

Mottagar mataraxel-aggregat [L] förs in i fäste [16] på vänstra plastplattan och läggs ner med mottagarskenan på plastplattan. Mottagarskenan [L1] ska stå på tvären mot plastplattan [4].

Kontrollera mottagning på säker stopp på redskapsvagnen.

5.9 Dubbelledsstag

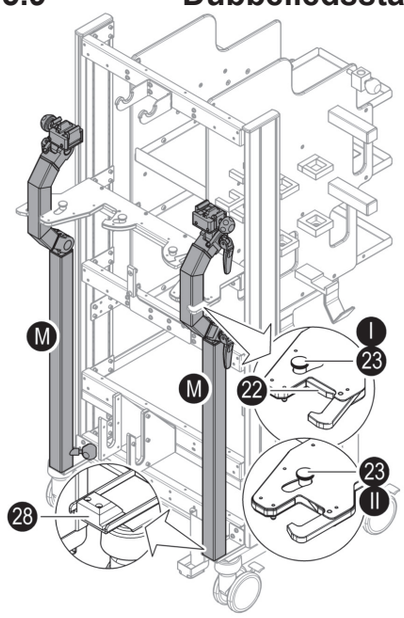

Förvara dubbelledsstagen i fästet på backsidan av redskapsvagnen.

Avstängning:

1. Lås båda led på dubbelledstagen. Beskrivningen hittas i bruksanvisningen för dubbelledsstagen.
2. Öppna låsningen på redskapsvagnen. Skjut härför manöverhandtaget [23] till position [I].
3. Sätt dubbelledstaget [M] med insticksöppningen för utdragsstaget på nedre stagstyrning [28].setzen. Gapet måste visa bort från redskapsvagnen.
4. Tryck dubbelledsstaget in i övre fästet [22] . Manöverhandtaget [23] ska hörbart rasta in i position [II].
5. Kontrollera dubbeledsstaget på säker stopp på redskapsvagnen.

Uttag:

1. Håll säker fast dubbelledsstaget och öppna låsningen. Skjut härför manöverhandtaget [26] till position [I].
2. Tippa dubbelledsstaget lätt och lyft ur uppåt.

5.10 Extensionsstag X-RAY

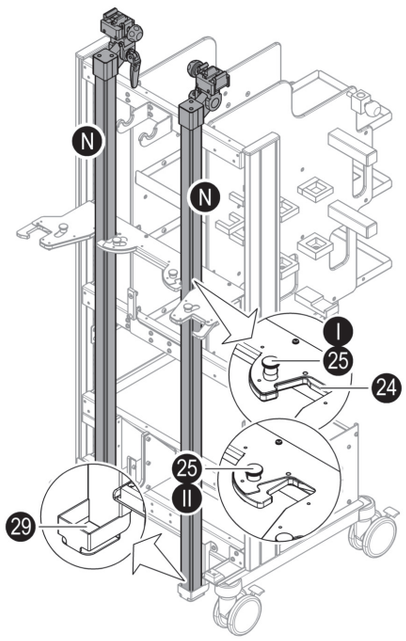

Förvara Extensionsstag X-RAY i fästet på baksidan av redskapsvagnen.

Avstängning:

1. Lås ledet på extensionsstaget. Beskrivningen hittas i bruksanvisningen för extensionsstag.
2. Öppna låsningen på redskapsvagnen. Skjut härför manöverhandtaget[25] till position [I].
3. Sätt extensionsstag [N] in i nedre stagstyrning [29]. Kubben måste visa uppåt.
4. Tryck extensionsstaget in i övre fästet [24]. Manöverhandtaget [25] ska hörbart rasta in i position [II].
5. Kontrollera extensionsstaget på säker stopp redskapsvagnen.

Uttag:

1. Håll säker fast extensionsstaget och öppna låsningen. Skjut härför manöverhandtaget [25] till position [I].
2. Tippa extensionsstaget lätt och lyft ur uppåt..

5.11 MIC-Höft-Aggregat

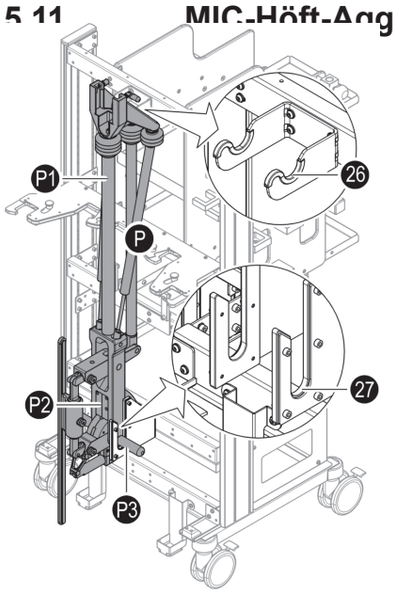

Förvara MIC-Höft-Aggregat i fästet på baksidan av redskapsvagnen.

1.

⚠	**AKTA** **Klämm- och krossrisk för händer och fingrar**
Vid nedläggning av extensionsdetaljer på redskapsvagnen fatta inte mellan hållare och extensionsdetaljen. Vid behov tag hjälp av ytterligare en person.	

Håll säker fast MIC-Höft-Aggregat [P] på dragstaget [P1] och svängenheten [P2].

2. Lägg ner MIC-Höft-Aggregat [P] med handtagen [P3] från svängenheten [P2] i nedre fäste [27] redskapsvagnen med kryssröret (grundfäste) i övre fäste [26]. Mottagningsskenan måste visa bort från redskapsvagnen.
3. Kontrollera MIC-Hüft-Aggregat på säker stopp på redskapsvagnen.

Uttag:

Håll MIC-Höft-Aggregat säker fast och lyft uppåt ur fästet.

5.12 Adapter Extensionsstag X-RAY

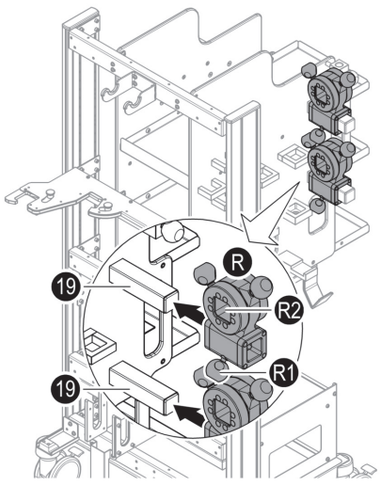

Förvara Adapter Extensionsstag X-RAY på båda stagmuffar på vänstra plastplattan.

Montering:

1. Lossa parkeringsgreppet [R1] på Adapter (fyrkantrör) [R].
2. Skjut Adapter [R] med insticksöppningen fram till anslaget på stagmuffen [19]. Insticksöppningen [R2] för Extensionsstaget X-RAY måste visa uppåt. Var uppmärksam på att Adaptern sitter korrekt på stagmuffen.
3. Vrid fast parkeringsgrepp [R1] på Adapter.
4. Kontrollera Adapter på säker stopp på redskapsvagnen.

Uttag:

	HÄNVISNING
Vrid inte komplett ur parkeringsgreppen. Enskilda detaljer kan snabbt tappas bort.	

Lossa parkeringsgrepp [R1] på Adapter (fyrkantsrör) och dra av Adaptern från stagmuffen på redskapsvagnen.

5.13 Utdragsstag

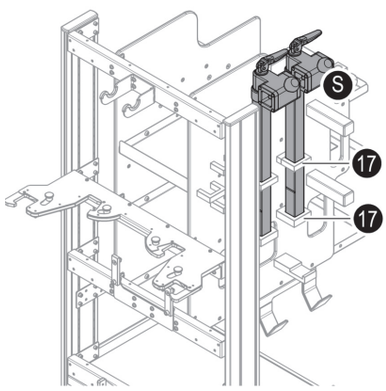

Stoppa utdragsstaget [S] genom det övre fäste [17] på vänstra plastplattan och sätt ner på nedre fästet [17].

Kontrollera utdragsstaget på säker stopp på redskapsvagnen.

5.14 Benhållare enligt Goepel

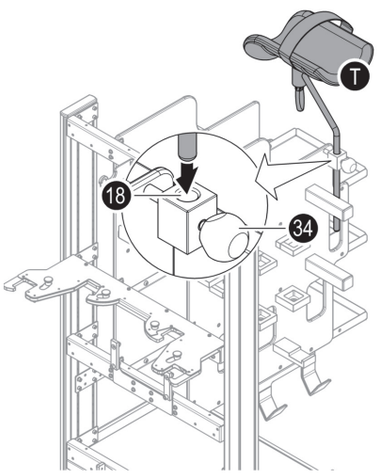

Förvara benhållaren [T] på mottagningen [18] på vänstra plastplattan.

Montering:

1. Lossa parkeringsgrepp [34] på mottagingen [18].
2. Stick stången [T] från benhållaren in i mottagningsöppningen [18] på redskapsvagnen.
3. Positionera benhållare [T] och vrid fast parkeringsgreppet [34].
4. Kontrollera benhållare på säker stopp på redskapsvagnen.

Demontering:

⚠	**AKTA** **Skaderisk genom nedglidning**
Vid lossning av parkeringsgreppet glider den instuckna benhållaren neråt. Håll säker fast benhållaren vid demontering.	

Lossa parkeringsgreppet och lyft ur benhållaren uppåt.

5.15 Standardkubben

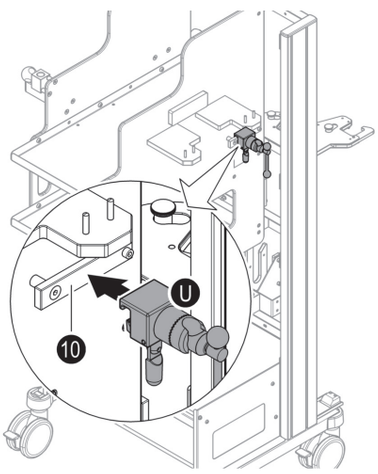

⚠	**SE UPP** **Risk för sakskada på redskapsvagnen**
Förvara kubben bara utan tillbehör på redskapsvagnen.	

Häng in kubb [U] på standardskenan [10] på högra plastplattan och fixera.

Till på- och frånkoppling beakta dessutom bruksanvisningen av kubben.

5.16 Standardförlängning av skenor

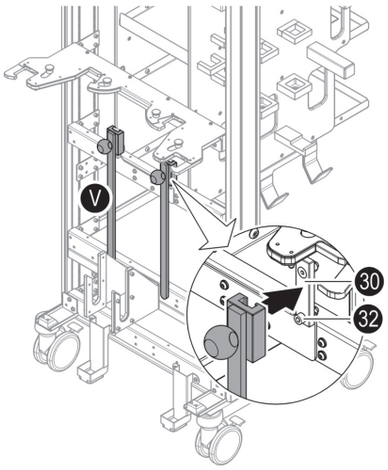

Skjut standardförlängningen av skenor [V] med kubben uppifrån standardskenan [30] på baksidan av redskapsvagnen. Skruven [32] förhindrar, att standardförlängningen av skenor [V] glider från standardskenan [30] och ramlar ner.

5.17 Motdragsstav X-RAY och övriga extensionstillbehör

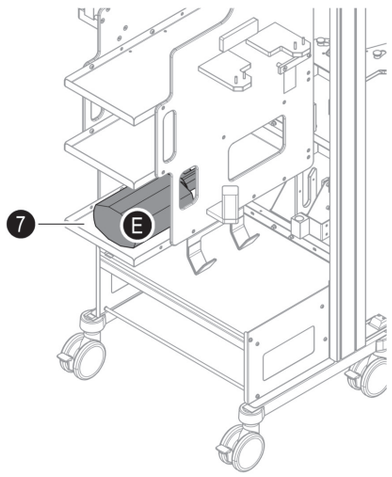

Lägg ifrån motdragsstav X-RAY [E] eller övriga extensionstillbehör på undre hyllfacket [7].

Extensionsdetaljer är bara på redskapsvagnen lägessäkrade.

6 Maximal belastning

VARNING
Tipprisk

Tillåten totalvikt på redskapsvagnen av 150 kg får inte överskridas. Beakta belastningsuppgifter på konsolen, hyllfacken och på nedre ramfack (bottenplatta) av redskapsvagnen.

AKTA

Redskapsvagnen får inte överbelastas. Lagra bara enskilda extensionsdetaljer motsvarande piktogram på redskapsvagnen.

Beteckning	Belastning
Totalvikt på redskapsvagnen	210 kg (Egenvikt + tillsatsvikt)
Konsol	50 kg
Hyllfack	20 kg

7 Körsätt

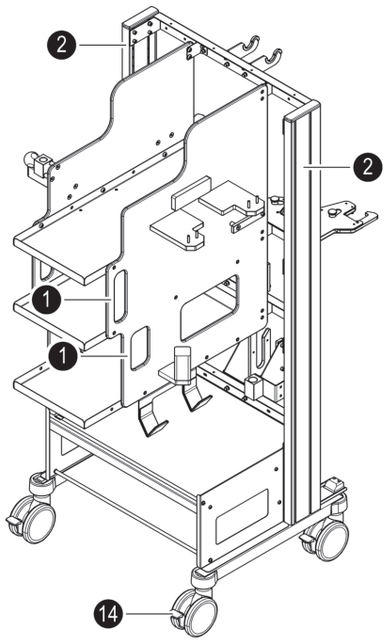

AKTA
Tipprisk av redskapsvagnen

Förflyttning av redskapsvagnen får enbart ske med jämn lastad vagn. Redskapsvagnen får enbart flyttas på jämna golv med en maximal lutningsvinkel av 5°. Den maximala tröskelhöjden av redskapsvagnen är 7 mm.

AKTA
Kollisionsrisk med personer eller föremål

Särskild aktsamhet vid rörelse av redskapsvagnen. Uteslut kollisioner med kringstående personer eller möbler och slagpåverkan. Rörligt extensionstillbehör ska säkras mot oavsiktlig rörelse/utsvängning.

AKTA
Risk för personskador genom okontrollerad rörelse

Några extensionsdetaljer är på redskapsvagnen bara lägessäkrade. Självständig rörelse eller nedglidning av extensionsdetaljer vid förflyttning av redskapsvagnen är möjligt. Säkra avställda extensionsdetaljer mot glidning. Redskapsvagnen enbart använda i bromsat tillstånd. Till förflyttning av redskapsvagnen lossa bromsen.

Alla fyra hjul har en stoppbroms [14] och kan blockeras. I obromsat tillstånd är alla fyra hjul svängbara och vagnen kan flyttas i varje önskvärd riktning. Redskapsvagnen bara röra på de lodrätta stagen [2] eller flytta på greppen [1]. Vagnen får inte ledas eller styras på extensionsdetaljerna. Vid behov den lastade redskapsvagnen flytta med 2 personer. Redskapsvagnen får enbart förflyttas i obromsat tillstånd.

7.1 Sätt fast bromsen

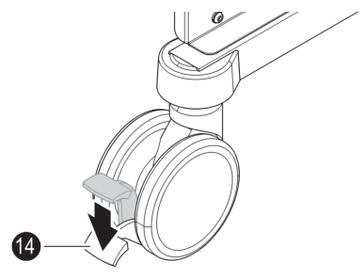

Parkeringsbromsen [14] på alla dubbelledrullar manövreras nedåt. Redskapsvagnen är bromsad och kan inte rulla bort.

7.2 Lossa bromsen

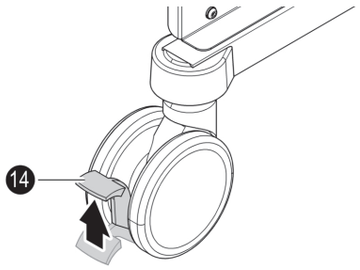

Parkeringsbromsen [14] på alla dubbelledrullar manövreras uppåt.
Redskapsvagnen är körklar.

8 Underhåll, rengöring och desinfektion

SE UPP
Risk för sakskada genom felaktig underhåll av produkten

Redskapsvagnen är inte maskintvättbar.
Använd ingen högtryckstvätt. Genom det höga trycket av vattenstrålen kan vätska tränga in genom sprickor och skarv och skada produkten (t.ex. korrosion).

Fel rengöringsmedel skadar ytan.

För produktens skötsel använd generellt inte nötande, halogeniserande- och perättiksyrahaltiga rengörings- och desinfektionsmedel. Vid plastdetaljer och dynor bör dessutom inga alkoholiska och lösningsmedelshaltiga (brännbara) rengörings- och desinfektionsmedel brukas.

Rengöringsmedel för rengöring och desinfektion ska motsvara nationell giltiga förordningar för medicinsk område och/eller vara registrera i listan av DGHM[2] / VAH[3]. Beakta sjukhusets hygienföreskrifter.

Smutsiga produkter ska genast rengöras. Rengöring/desinfektion begränsas på regelbunden torkning (inte doppa) med lämplig medel.

För rengöring av rostfria stål-, plastdetaljer och lackerade ytor använd ett pH-neutral eller svag alkaliskt inställt allrengöringsmedel med tensider som rengöringsaktiva komponenter. Vid stark försmutsning ska rengöringsmedlet sättas in koncentrerat och i anslutning sköljas med rent vatten.

För desinfektion av rosfria detaljer är ytdesinfektionsmedel på alkohol- eller aldehydbasis lämpliga. För plastdetaljer och lackerade ytor använd enbart ytdesinfektionsmedel på

2 Deutsche Gesellschaft für Hygiene und Mikrobiologie
3 Verbund für Angewandte Hygiene e. V.

aldehydbasis, eftersom alkoholhaltiga medel kan skada ytan. För desinfektion beakta användningsupplysning från desinfektionstillverkaren.

Efter rengöring och desinfektion resterande vätskeansamlingar, t.ex. droppar på konsolens underkant, bort med en torr trasa.

9 Tekniska data

9.1 Villkor för drift, lagring och transport

Temperatur	Drift Lagring/transport	+10°C till +40°C -20°C till +60°C
Luftfuktighet	Drift Lagring/transport	20 % till 80 % 5 % till 95 %
Lufttryck	min. 700 mbar till 1060 mbar	

9.2 Redskapsvagnen

Mätningar (L x B x H)	utan Extension	1025 mm x 756 mm x 1670 mm
	med Extension	1120 mm x 1040 mm x 1885 mm
Dubbelledrulle	Diameter	125 mm
Vikt	utan Extension	78 kg
	med Extension	210 kg
	tillåten totalvikt	150 kg
tillsatsvikt	Konsol	50 kg
	Hyllfack	20 kg

10 Underhåll och reparation

Reparationer får enbart genomföras av iTD GmbH eller genom iTD GmbH autoriserad, utbildad och certifierad personal. För skador oavsedd vilken art, genom underlåten inspektion, bristfällig reparation eller underhåll liksom gjorda förändringar på produkten ansvarar företaget iTD GmbH inte.

Česky

Návod k použití - překlad z německého jazyka

Tento výrobek je lékařským produktem třídy I ve smyslu Evropské směrnice o zdravotnických prostředcích (MDR) 2017/745, přílohy VIII. Výrobce tímto prohlašuje, že tento výrobek je ve shodě
se základními požadavky dle MDR 2017/745, příloha IX, a tuto shodu dokumentuje značkou CE.

CE

Výrobce a distributor

iTD GmbH
Jahnstrasse 1
84347 Pfarrkirchen
Německo

www.itd-cart.com

Obchodní a technická podpora:

Baxter Medical Systems GmbH + Co. KG

Carl-Zeiss-Straße 7-9
07318 Saalfeld
Německo

Telefon Telefon +49 3671 586-0
Fax Fax +49 3671 586-41105
E-mail E-mail: surgical@hillrom.com

Neustále pracujeme na dalším vývoji.

Pochopte prosím, že si musíme vyhradit provádění změn předmětu dodávky z hlediska formy vybavení a techniky kdykoli.

Dotisk, rozmnožování a překládání celého dokumentu ani jeho částí není dovolen bez písemného svolení iTD GmbH. Veškerá práva na základě zákona o vlastnickém právu zůstávají výslovně zachována společnosti iTD GmbH.

Za technickobezpečnostní vlastnosti tohoto přístroje ručí výrobce v rámci zákonných ustanovení pouze tehdy, pokud údržbu, opravy a úpravy na tomto přístroji provádí samotný výrobce nebo pověřená osoba podle jeho pokynů.

© iTD GmbH

Index 003

Tento návod k použití platí pro následující prodejní jednotku:

Označení	**iTD Č. materiálu**	**Č. materiálu Baxter**
Přístrojový vozík compact-cart Rozšíření OPT	KU.5072.800	2067643

Blanc page / Layout print

Obsah

1	**Důležité informace**	**41**
1.1	Použití v souladu s účelem použití	41
1.2	Použití v rozporu s účelem použití	41
1.3	Vysvětlení symbolů	42
1.4	Bezpečnostní upozornění	42
1.4.1	Všeobecně	42
1.4.2	Přeprava/změna polohy	43
1.4.4	Ochrana před infekcí	44
1.4.5	Ochrana životního prostředí	45
1.5	Vysvětlení pojmů	45
2	**Dodávka, rozbalení a instalace**	**45**
3	**Přehled**	**47**
4	**Piktogramy na výrobku**	**49**
5	**Kombinace výrobku s rozšiřujícím příslušenstvím**	**54**
5.1	Adaptér rozšíření a univerzální uchycení s kloubem	55
5.2	Podpůrná podložka	56
5.3	Podložka nástavce	56
5.4	Protitahová tyč	57
5.5	Opěrky nohou	57
5.6	Protitah bérce	58
5.7	Agregát přiváděcí šachty	58
5.8	Uchycení agregátu přiváděcí šachty	59
5.9	Sloupek s dvojitým kloubem	59
5.10	Rozšiřující sloupek X-RAY	60
5.11	Kyčelní agregát MIC	60
5.12	Adaptér rozšiřujícího sloupku X-RAY	61
5.13	Výstupní sloupky	61
5.14	Držák nohy podle Goepela	62
5.15	Standardní svěrky	62
5.16	Prodloužení standardní lišty	63
5.17	Protitahová tyč X-RAY a další rozšiřující příslušenství	63
6	**Maximální zatížení**	**64**
7	**Jízdní vlastnosti**	**65**
7.1	Zabrzdění brzdy	65
7.2	Odbrzdění brzdy	66

8 Péče, čištění a dezinfekce 66

9 Technické parametry 67
9.1 Podmínky pro provoz, skladování a přepravu 67
9.2 Přístrojový vozík 67

10 Údržba a opravy 67

1 Důležité informace

Výrobky ITD GmbH jsou vyráběny pro dlouhodobou a bezporuchovou životnost. Vývoj, konstrukce a výroba jsou v ITD GmbH certifikovány podle DIN EN ISO 13485.

To představuje záruku:

- nejvyšší kvality pro dlouhou životnost,
- snadné obsluhy,
- funkčního designu a
- optimalizace pro účel použití.

Výrobky splňujíc požadavky zákona o zdravotnických prostředcích MPG a jsou nositeli označení CE. Pečlivě si přečtěte tento návod k použití od začátku do konce před použitím výrobků, abyste se postupně seznámili s výrobkem a jeho možnými funkcemi. Uchovávejte návod k použití v blízkosti výrobku.Použití přístrojového vozíku compact-cart rozšíření OPT je bezpečné. Na přetrvávající zbytková nebezpečí je uvedeno upozornění na příslušných místech v dokumentu. Respektujte tato upozornění.

1.1 Použití v souladu s účelem použití

Popsaný výrobek je určen k použití výhradně k účelům v humánní medicíně.
Compact-cart OPT Extension pro rozšiřující vybavení slouží k uložení rozšiřujícího příslušenství vyráběného společností Baxter Medical Systems GmbH + Co. KG . Uložené příslušenství je tak uspořádané a je možné jej přemisťovat ergonomicky.

1.2 Použití v rozporu s účelem použití

Přípustné zatížení přístrojového vozíku compact-cart OPT rozšíření 150kg nesmí být překročeno.

Přístrojový vozík smí kontrolovaně nasadit a obsluhovat pouze poučený personál s vědomím odpovědnosti.

Pro nasazení v souladu s účelem použití je třeba dodržovat tento návod k použití. Každé jiné použití přístrojového vozíku je považováno za použití v rozporu s účelem použití.

Dodavatel/výrobce neručí za zranění osob nebo materiální škody v důsledku obsluhy
nebo používání v rozporu s účelem použití.

1.3 Vysvětlení symbolů

Důležité informace v tomto návodu k použití jsou označeny symboly a signálními slovy. Signální slova jako **NEBEZPEČÍ**, **VAROVÁNÍ**, **POZOR** nebo **UPOZORNĚNÍ** znázorňují odstupňování ohrožení, symboly je zvýrazňují opticky. Dodatkové symboly mohou symbolizovat nebezpečí úrazu nebo ohrožení zdraví a života. Je bezpodmínečně nutné dodržovat opatření k odvrácení ohrožení!

NEBEZPEČÍ
Ohrožení života (jako příklad lze uvést zásah elektrickým proudem)

Poukázání na bezprostředně hrozící nebezpečí, které má za následek smrt nebo těžká zranění, pokud nejsou zavedena patřičná bezpečnostní opatření.

VAROVÁNÍ
Ohrožení života

Poukázání na bezprostředně hrozící nebezpečí, které může mít za následek smrt nebo těžká zranění, pokud nejsou zavedena patřičná bezpečnostní opatření.

POZOR
Nebezpečí úrazu (jako příklad lze uvést nebezpečí přiskřípnutí)

Poukázání na možné nebezpečí, které může mít za následek středně těžká až lehká zranění, pokud nejsou zavedena patřičná bezpečnostní opatření.

UPOZORNĚNÍ
Nebezpečí materiálních škod

Poukázání na možné nebezpečí, které může mít za následek materiální škody, pokud nejsou zavedena patřičná bezpečnostní opatření.

1.4 Bezpečnostní upozornění

Bezpečnostní upozornění jsou opatření na ochranu uživatele a pacientů před ohroženími, která by mohla nastat v důsledku používání přístrojového vozíku.

1.4.1 Všeobecně

- **Nebezpečí překlopení.** Přístrojový vozík nepřetěžujte. Jednotlivé rozšiřovací díly ukládejte pouze podle piktogramů na přístrojovém vozíku. Přípustná celková hmotnostní přístrojového vozíku 150 kg nesmí být překročena. Respektujte údaje o zatížení konzoly, odkládacích ploch a spodní police podvozku (podlahové desky) přístrojového vozíku.
- **Nebezpečí sevření a přiskřípnutí rukou a prstů.** Při odložení

rozšiřujících dílů na přístrojový vozík nesahejte mezi držák a rozšiřující díl.
Před použitím přístrojového vozíku a jiných používaných výrobků se seznamte s jejich fungováním.

- Používejte přístrojový vozík pouze v zabrzděném stavu. Před pojížděním přístrojovým vozíkem uvolněte brzdu.
- **Nebezpečí zranění osob způsobené nesprávným upevněním.**Uzamkněte na přístrojovém vozíku kyčelní agregát MIC, sloupky s dvojitým kloubem a prodlužovací sloupky X_RAY. Zkontrolujte, zda rozšiřující příslušenství na přístrojovém vozíku pevně drží. Samovolný pohyb nebo vyklouznutí uvolněných prvků je možné.
- Všechny mechanické funkce a díly před uvedením do provozu zkontrolujte, zda fungují a jsou neporušené. Použití vadných nebo poškozených výrobků je zakázáno.
- **Nebezpečí poranění** vyčnívajícími díly.
- Dbejte na piktogramy na výrobku. Všechny piktogramy (nálepky) na výrobku musí být zcela čitelné. Poškozené nebo uvolněné nálepky vyměňte.
- Rukojeti se povolují jako normální šroub otáčením doleva **a dotahují se otáčením doprava.**

1.4.2 Přeprava/změna polohy

- **Přeprava osob na přístrojovém vozíku je zakázána. Na přístrojový vozík si nesedejte ani nestoupejte.**
- Ochrana zaměstnanců při práci Vzhledem k vysoké hmotnosti přístrojového vozíku dbejte při zdvihání a přenášení rozšiřujícího příslušenství na správné držení zad. V případě potřeby povolejte další osobu.
- **Nebezpečí kolize s osobami nebo předměty.** Zvláštní opatrnost při pohybu přístrojového vozíku. Je nutno vyloučit kolize s okolo stojícími osobami a mobiliářem a vznik nárazů.

  Pohyblivé rozšiřující příslušenství zajistěte proti neúmyslnému pohybu/vybočení.
- Před změnou stanoviště přístrojového vozíku odbrzděte brzdy. Při posouvání držte přístrojový vozík pouze za svislé sloupky nebo rukojeti. Při řízení a vedení vozík nedržte za rozšiřující díly ale pouze za rukojeti. Pro přemístění přístrojového vozíku povolejte další osobu. Přístrojový vozík přesouvejte pouze v nezabrzděném stavu.
- **Nebezpečí zranění osob způsobené nekontrolovaným pohybem.** Některé rozšiřující díly jsou na přístrojovém vozíku zajištěny pouze polohou. Samovolný pohyb nebo sklouznutí rozšiřujících dílů při pojíždění přístrojového vozíku je možné. Odložené rozšiřující příslušenství zajistěte proti sklouznutí.
- **Nebezpečí překlopení přístrojového vozíku v důsledku nesprávného zatížení.** S přístrojovým vozíkem lze pojíždět pouze pokud je rovnoměrně zatížený.

1.4.3 Údržba/opravy

Přístrojové vozíky uni-cart, vexio-cart, pro-cart, duo-cart, classic--cart, compact-cart a endo-cart byly vyvinuty a vyrobeny pro mnohaleté bezproblémové použití. Kontrolujte každých **12 měsíců** funkčnost následujících dílů pro zajištění bezpečnosti:

Odkládací police:

- Zkontrolujte, zda jsou upevňovací šrouby dotažené a je tak odkládací police stabilní a rovná.

Kolečka:

- Zkontrolujte, zda se kolečka volně otáčejí a všechny brzdy fungují.
- Zkontrolujte, zda jsou 4 svorníky, které drží kolečka na spodní straně základny a zda kolečka jako taková pevně drží ve svých držácích.
- Pokud jsou kolečka vodivá, nesmí být jejich vodicí plochy znečištěné, aby byla zajištěna jejich funkce.

Výrobní čísla:

- Porovnejte výrobní číslo vozíku s údaji v dokumentaci přístroje.
- Pokud byste při této kontrole narazili na problém, nahlaste jej neprodleně svému dodavateli.
- Personál (nemocniční a obslužný personál), který zprostředkovaně nebo bezprostředně pracuje s mobilním přístrojovým držákem, musí být poučen.
- Nastavování smí provádět výhradně odborný personál.
- Opravy a údržbu smí provádět výhradně společnost ITD GmbH.
- Za škody jakéhokoli druhu, v důsledku neprovedení kontroly, vadné opravy nebo údržby nebo provedených změn na výrobku společnost ITD GmbH neručí.

1.4.4 Ochrana před infekcí

- Dodržujte veškerá ustanovení pro čištění/desinfekci. Dodržujte postupy a prostředky k čištění a dezinfekci, popsané v tomto návodu k použití.
- Předávejte servisnímu technikovi k údržbě a opravám pouze vyčištěné a vydezinfikované přístroje a vybavení.

1.4.5 Ochrana životního prostředí

- Všechny zbytky čisticí a dezinfekčního prostředky nezávadně a ekologicky zlikvidujte.
- Pro ekologickou likvidaci respektujte tento dokument.

1.5 Vysvětlení pojmů

Čísla v závorkách [51]	Číselné kódy na obrázcích (Přiřazení obrázek - text)

V tomto návodu k použití se používají následující pojmy a zkratky:

Pojem	**Vysvětlení**
Rozšiřující jednotka	Rozšiřující jednotka obsahuje rozšiřující adaptér a díly příslušenství, které se k němu připevňují nebo se používají k uložení rozšíření.
Rozšiřující sloupek	• Dvojitý kloubový sloupek s roztažným sloupkem • Rozšiřující sloupek X-RAY
Přístrojový vozík	Přístrojový vozík compact-cart rozšíření OPT
Baxter	Baxter Medical Systems GmbH + Co. KG
Výrobce	iTD GmbH

	UPOZORNĚNÍ
Obrázek základového podstavce se může od skutečného přístrojového vozíku lišit.	

2 Dodávka, rozbalení a instalace

Přístrojový vozík se dodává stojatý a zcela smontovaný v kartonové krabici na paletě. Rozšiřující příslušenství není součástí dodávky.

Rozměry obalu:	
Délka	1200 mm
Šířka	800 mm
Výška	2100 mm
Hmotnost:	
Přístrojový vozík	78 kg
plus hmotnost obalu.	

	UPOZORNĚNÍ **Nebezpečí materiálních škod**
Obal není odolný vůči povětrnostním vlivům. Skladování při dodržení pokynů v technických parametrech (viz kapitolu 9 strana 67).	

Přístrojový vozík rozbalte v místnosti s rovnou podlahou a dostatkem volného místa.

Při rozbalování je třeba postupovat v následujícím pořadí:

1. Odstraňte upínací pásky.
2. Papírovou krabici vytáhněte směrem nahoru.
3.

	POZOR **Nebezpečí zranění osob. Nebezpečí překlopení.**
Přístrojový vozík musí z palety zdvihat nejméně 2 osoby.	

4. Paletu a obalový materiál odstraňte způsobem šetrným k životnímu prostředí.

3 Přehled

Pohled zepředu (přední strana)

Pohled zezadu (zadní strana)

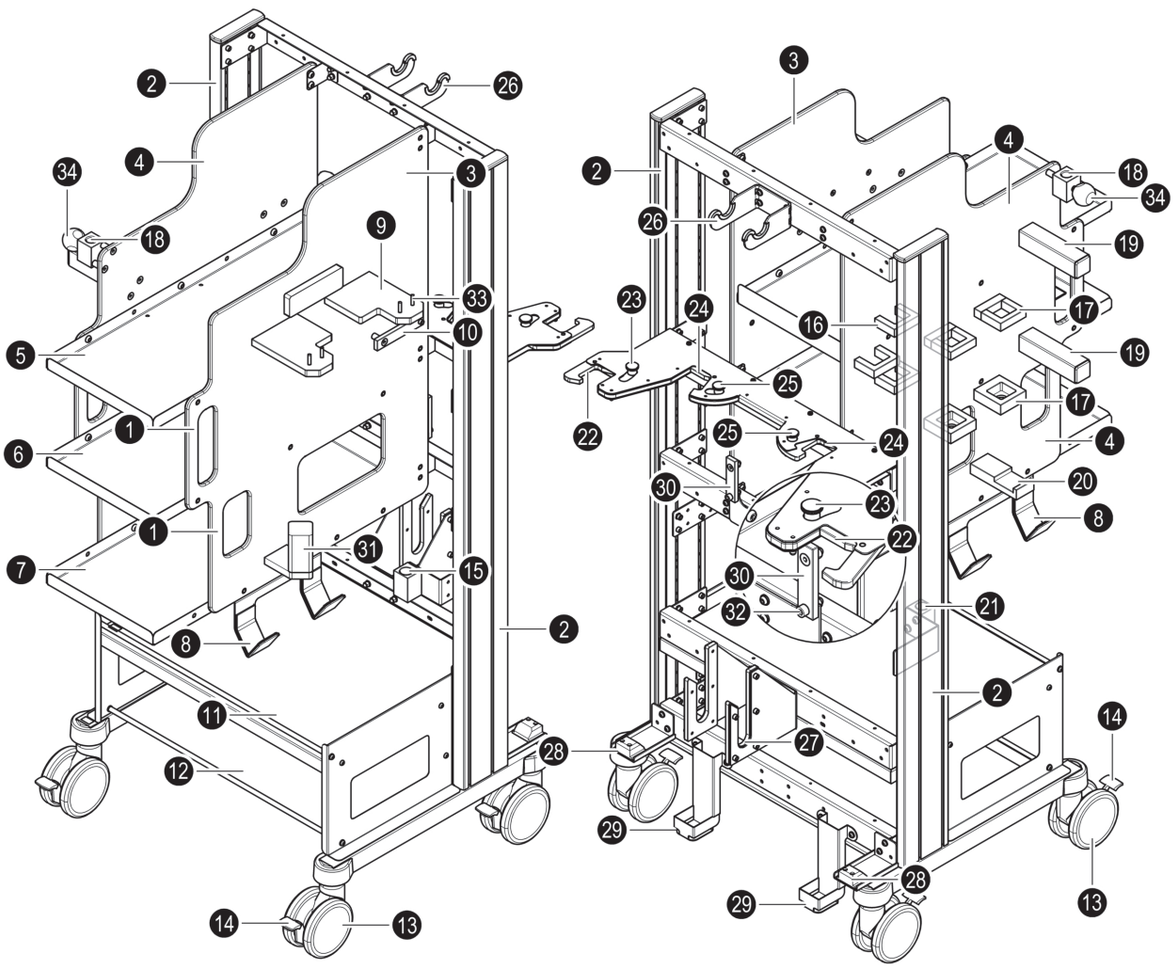

Legenda:

[1] Rukojeť k posouvání přístrojového vozíku
[2] Sloupek
[3] Pravá plastová deska
[4] Levá plastová deska
[5] Horní odkládací přihrádka
[6] Střední odkládací přihrádka
[7] Spodní odkládací přihrádka
[8] Hák pro přiváděcí šachtu
[9] Držák pro adaptér rozšíření
[10] Standardní lišta pro standardní svěrky
[11] Konzola
[12] Spodní police podvozku (spodní deska)
[13] Dvojité řídicí kolečko
[14] Parkovací brzda
[15] Uchycení pro protitahovou tyč

Legenda:

[16] Držák pro uchycení agregátu přiváděcí šachty
[17] Držák pro výstupní sloupky
[18] Uchycení pro příslušenství s tyčemi
[19] Opory sloupku pro adaptér rozšiřujícího sloupku X-RAY
[20] Držák pro protitah bérce
[21] Zasouvací otvor pro protitah bérce
[22] Držák pro sloupek s dvojitým kloubem
[23] Ovládací páka zablokování a odblokování
[24] Držák pro rozšiřující sloupek X-RAX
[25] Ovládací páka zablokování a odblokování
[26] Horní držák pro kyčelní agregát MIC
[27] Spodní držák pro kyčelní agregát MIC
[28] Vedení sloupku pro sloupek s dvojitým kloubem
[29] Vedení sloupku ro rozšiřující sloupek X-RAX
[30] Standardní lišta pro rozšíření standardní lišty
[31] Univerzální uchycení držáku
[32] Koncový doraz
[33] Svorník pro adaptér rozšíření
[34] Stavěcí rukojeť

4 Piktogramy na výrobku

Na přístrojovém vozíku jsou následující piktogramy:

Pohled zepředu (přední strana) Pohled zezadu (zadní strana)

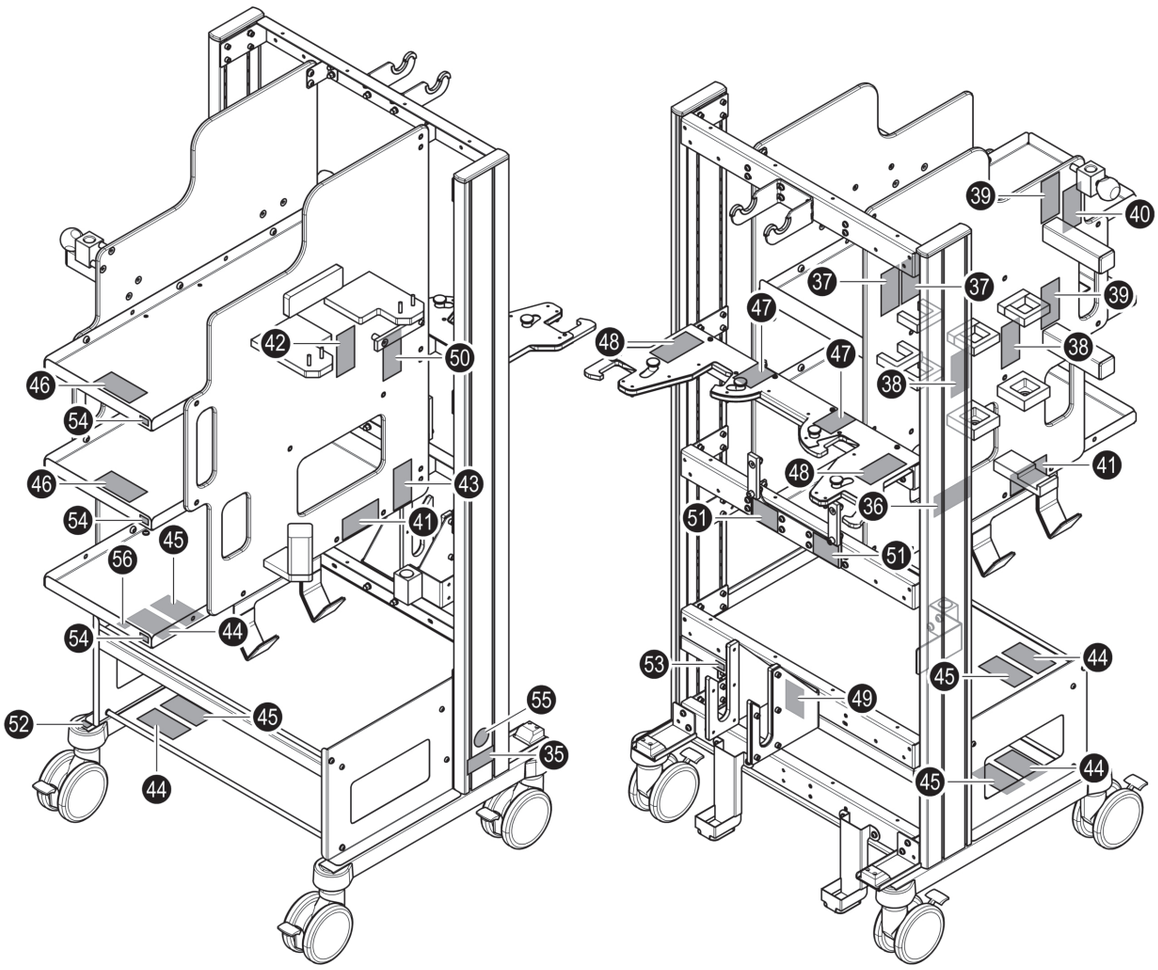

Pol.	Piktogram	Význam	Položka
[35]		Typový štítek	na pravém profilu stojanu, dole
[36]	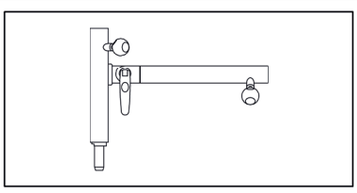	Držák pro protitah bérce	Levá plastová deska

Piktogramy na výrobku

Pol.	Piktogram	Význam	Položka
[37]	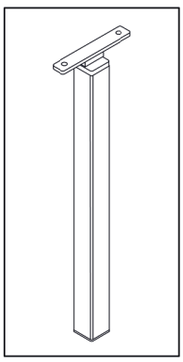	Držák pro uchycení agregátu přiváděcí šachty	Levá plastová deska
[38]	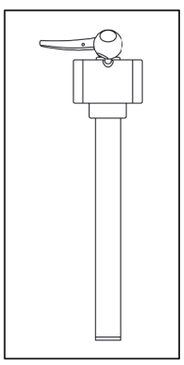	Držák pro výstupní sloupky	Levá plastová deska
[39]	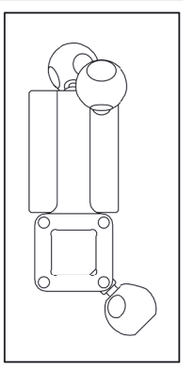	Opory sloupku pro adaptér rozšiřujícího sloupku X-RAY	Levá plastová deska
[40]	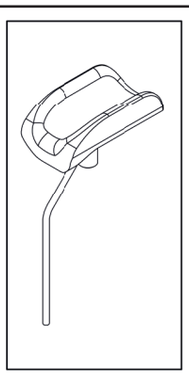	Uchycení pro příslušenství s tyčemi	Levá plastová deska

Pol.	Piktogram	Význam	Položka
[41]	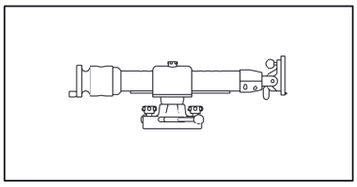	Hák pro agregát přívodní šachty	levá a pravá plastová deska, dole
[42]	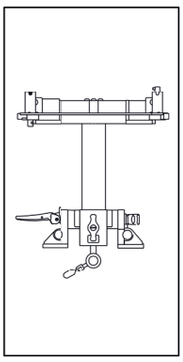	Držák pro adaptér rozšíření a Univerzální uchycení s kloubem	Pravá plastová deska
[43]	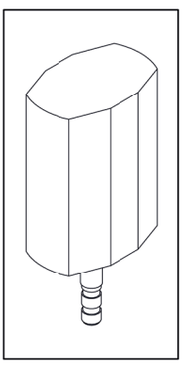	Uchycení pro protitahovou tyč	Pravá plastová deska
[44]	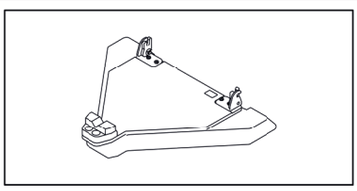	Odkládací plocha pro podpůrné podložky univerzální	Konzola
[45]	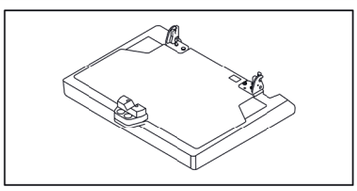	Odkládací plocha pro podpůrné podložky kyčelní	Spodní police podvozku (spodní deska)
[46]	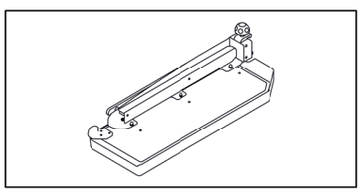	Odkládací plocha pro opěrky nohou	horní a střední Odkládací přihrádka

Piktogramy na výrobku

Pol.	Piktogram	Význam	Položka
[47]	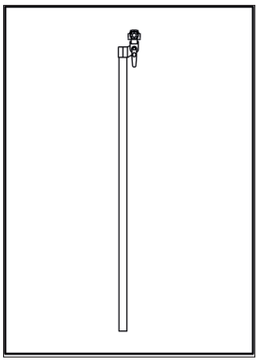	Držák pro Rozšiřující sloupek X-RAY	Zadní strana
[48]	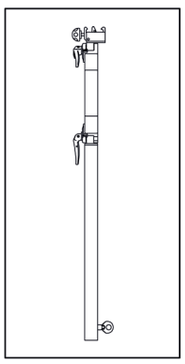	Držák pro Sloupek s dvojitým kloubem	na pravém a levém profilu stojanu, vzadu
[49]	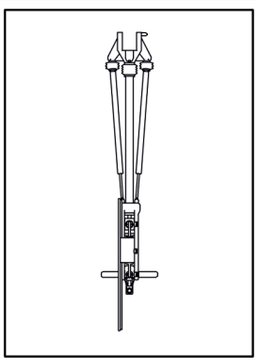	Držák pro kyčelní agregát MIC	Zadní strana
[50]	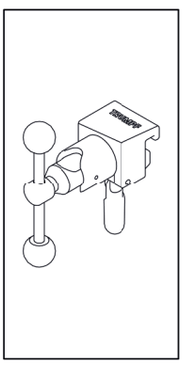	Standardní lišta pro Standardní svěrky	Pravá plastová deska

Pol.	Piktogram	Význam	Položka
[51]	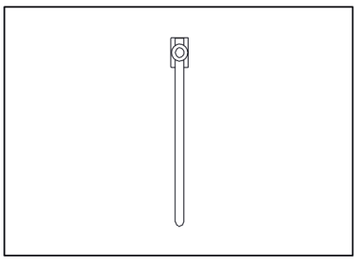	Standardní lišta pro rozšíření standardní lišty	Zadní strana
[52]		Přípustné celkové zatížení činí 150 kg.	Spodní přihrádka podvozku (spodní deska), pravá strana
[53]	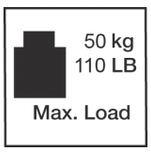	Konzola může být zatížena maximálně 50 kg.	Zadní strana, na konzole
[54]		Odkládací přihrádka může být zatížena maximálně 20 kg.	Horní odkládací přihrádka, střední odkládací přihrádka, spodní odkládací přihrádka
[55]		Dodržujte návod k použití	na pravém profilu stojanu, dole
[56]	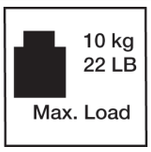	Odkládací přihrádka může být zatížena maximálně 10 kg.	Horní přihrádka podvozku

Typový štítek:

Legenda:

[A]	Výrobce
[B]	Označení výrobku
[C]	Číslo materiálu
[D]	Výrobní číslo
[E]	Přístroj je v souladu s MDR 2017/745, Přílohou IX
[F]	Datum výroby

5 Kombinace výrobku s rozšiřujícím příslušenstvím

Používání přístrojového vozíku compact-cart rozšíření OPT je přípustné ve spojení s následujícími výrobky, nabízenými a prodávanými společností Baxter Medical Systems.

Podrobnější informace o rozšiřujícím příslušenství společnosti Baxter naleznete v příslušných uživatelských příručkách společnosti Baxter.

	UPOZORNĚNÍ **Nebezpečí zranění osob a materiálních škod**
Přístrojový vozík před odložením rozšiřujícího příslušenství (viz str. 33). Jednotlivé rozšiřovací díly ukládejte pouze podle piktogramů na přístrojovém vozíku.	

5.1 Adaptér rozšíření a univerzální uchycení s kloubem

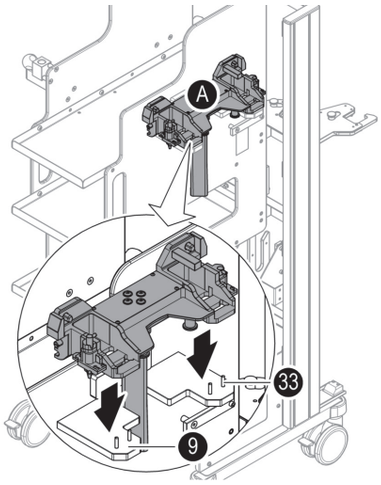

POZOR
Nebezpečí sevření a přiskřípnutí rukou a prstů.

Při odložení rozšiřujících dílů na přístrojový vozík nesahejte mezi držák a rozšiřující díl.

Adaptér rozšíření [A] uchovávejte v držáku [9] na pravé plastové desce. Zkontrolujte, zda adaptér rozšíření na přístrojovém vozíku pevně drží a je ve správné poloze na zarážkách [33].

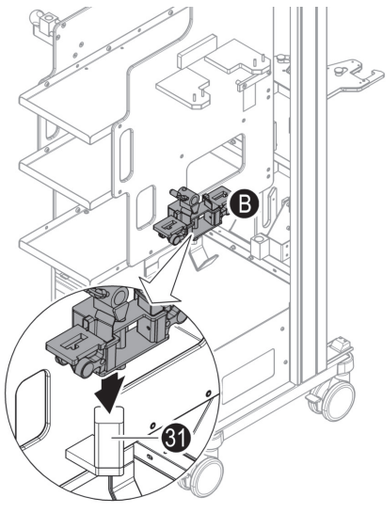

Univerzální uchycení s kloubem [B] uchovávejte v držáku [31] na pravé plastové desce.

5.2 Podpůrná podložka

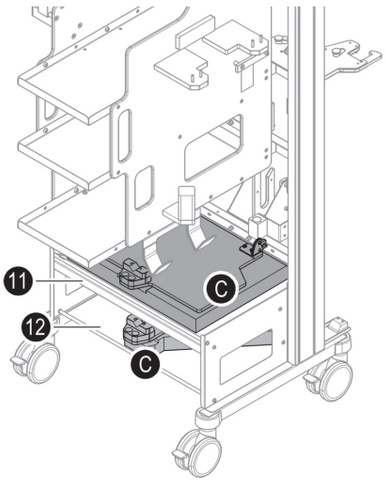

Podpůrnou podložku [C] odložte na konzolu [11] nebo na spodní polici podvozku [12] (spodní desku).

Podpůrné podložky jsou na přístrojovém vozíku zajištěny pouze

polohou.

5.3 Podložka nástavce

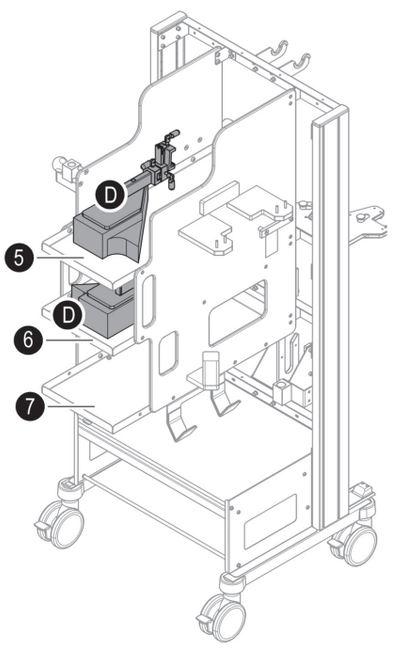

Podložky nástavce [D] se pokládají na odkládací plochy ([5],[6] nebo [7]).

5.4 Protitahová tyč

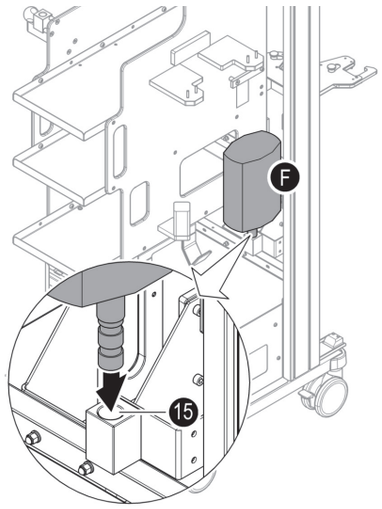

Protitahovou tyč[1] [F] s čepem zasuňte do čtyřhranu [15] na pravém sloupku.

Zkontrolujte, zda protitahová tyč na přístrojovém vozíku pevně drží.

5.5 Opěrky nohou

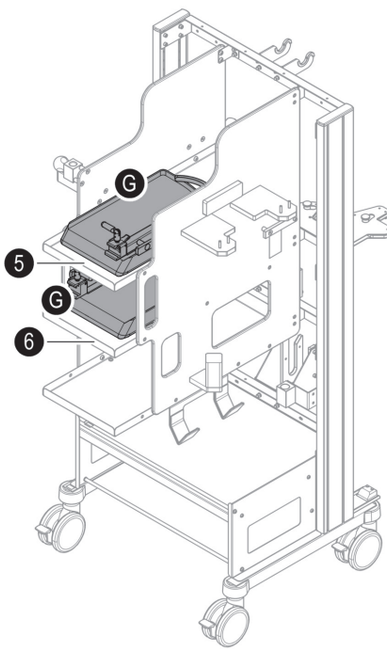

⚠	**UPOZORNĚNÍ** **Nebezpečí materiálních škod**
Do každé přihrádky odkládejte pouze jednu opěrku nohy. Pod opěrku nohy ani na ni neklaďte žádné další předměty.	

Opěrky nohou [G] odkládejte do horní [5] a střední [6] odkládací přihrádky.

Opěrky nohou jsou na přístrojovém vozíku zajištěny pouze polohou.

1 všechny varianty kromě protitahové tyče X-RAY

5.6 Protitah bérce

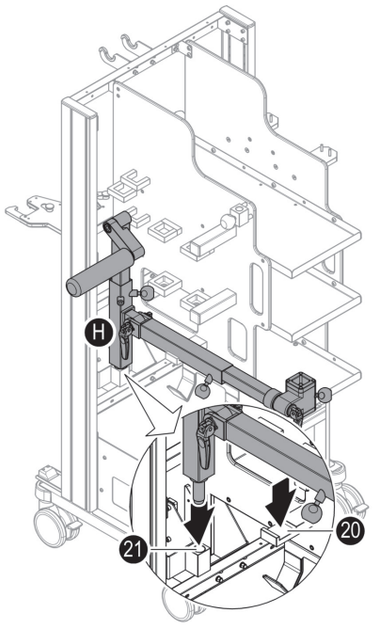

POZOR
Nebezpečí sevření a přiskřípnutí rukou a prstů.

Při odložení rozšiřujících dílů na přístrojový vozík nesahejte mezi držák a rozšiřující díl.

Protitah bérce uchovávejte v držáku na levé plastové desce. Uložení kompletně smontovaného protitahu bérce s protitahovou tyčí uchycení a otočným adaptérem je možné.

Odložení

1. Příprava protitahu bérce k uložení na přístrojový vozík:
   - umístěte kloubový sloupek kolmo vůči adaptéru T
   - uzamkněte kloub na sloupku
   Popis je uveden v návodu k použití protitahu bérce.
2. Protitah bérce [H] s čepem zasuňte do zasouvacího otvoru [21] na přístrojovém vozíku a s kloubovým sloupkem odkládejte na držák [20].
3. Zkontrolujte, zda protitah bérce na přístrojovém vozíku pevně drží.

Odebrání:

Protitah bérce odebírejte směrem nahoru.

5.7 Agregát přiváděcí šachty

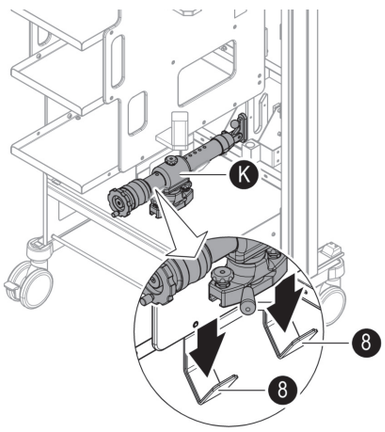

POZOR
Nebezpečí sevření a přiskřípnutí rukou a prstů.

Při odložení rozšiřujících dílů na přístrojový vozík nesahejte mezi držák a rozšiřující díl.

Agregát přiváděcí šachty [K] odkládejte na hák [8] pod pravou nebo levou plastovou deskou.

5.8 Uchycení agregátu přiváděcí šachty

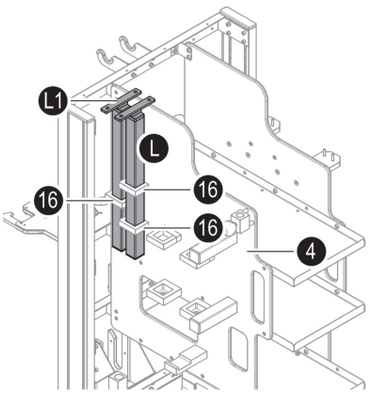

Uchycení agregátu přiváděcí šachty [L] zasuňte do držáku [16] na levé plastové desce a s lištou k uchycení odkládejte na plastovou desku. Lišta k uchycení [L1] musí být v poloze kolmo vůči plastové desce [4].

Zkontrolujte, zda uchycení na přístrojovém vozíku pevně drží.

5.9 Sloupek s dvojitým kloubem

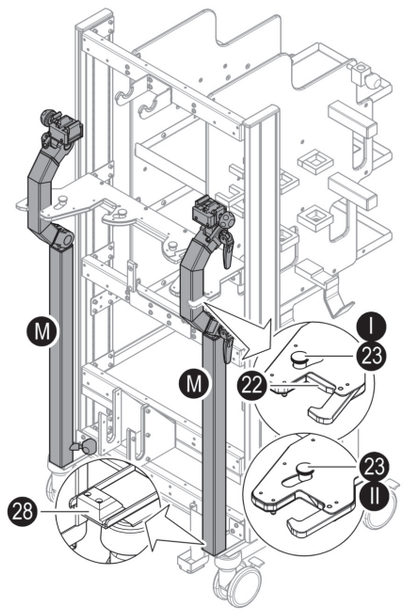

Sloupek s dvojitým kloubem uchovávejte v držáku na zadní straně přístrojového vozíku.

Odstavení:

1. Oba klouby na sloupku s dvojitým kloubem uzamkněte. Popis je uveden v návodu k použití sloupku s dvojitým kloubem.
2. Otevřete uzamčení na přístrojovémvozíku. K tomuto účelu posuňte ovládací páčku [23] do polohy [I].
3. Nasaďte sloupek s dvojitým kloubem [M] nasouvacím otvorem

   pro vysouvací sloupek na spodní vodítko sloupku [28]. Zalomení musí směřovat od přístrojového vozíku.
4. Zatlačte sloupek s dvojitým kloubem do horního držáku [22] . Ovládací páčka [23] musí slyšitelně zaklapnout v poloze [II].
5. Zkontrolujte, zda sloupek s dvojitým kloubem na přístrojovém vozíku pevně drží.

Odebrání:

1. Sloupek s dvojitým kloubem bezpečně přidržte a uzamčení otevřete. K tomuto účelu posuňte ovládací páčku [26] do polohy [I].
2. Sloupek s dvojitým kloubem mírně nakloňte a odeberte jej směrem nahoru.

5.10 Rozšiřující sloupek X-RAY

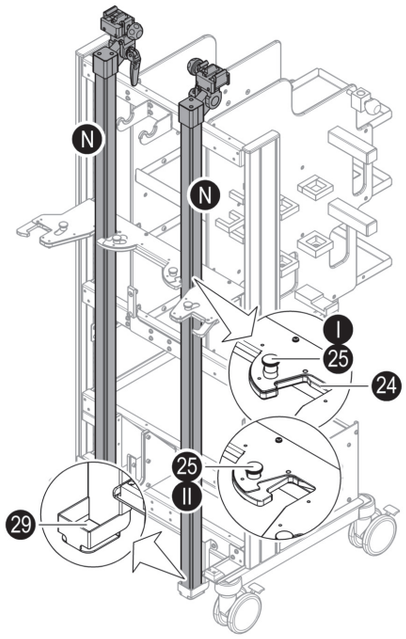

Rozšiřující sloupek X-RAY uchovávejte v držáku na zadní straně přístrojového vozíku.

Odstavení:

1. Uzamkněte kloub na rozšiřujícím sloupku. Popis je uveden v návodu k použití rozšiřujícího sloupku.
2. Otevřete uzamčení na přístrojovém vozíku. K tomuto účelu posuňte ovládací páčku [25] do polohy [I].
3. Rozšiřující sloupek [N] nasaďte do spodního vodítka sloupku [29]. Svěrka musí směřovat nahoru.
4. Zatlačte rozšiřující sloupek do horního držáku [24] . Ovládací páčka [25] musí slyšitelně zaklapnout v poloze [II].
5. Zkontrolujte, zda rozšiřující sloupek na přístrojovém vozíku pevně drží.

Odebrání:

1. Rozšiřující sloupek bezpečně přidržte a uzamčení otevřete. K tomuto účelu posuňte ovládací páčku [25] do polohy [I].
2. Rozšiřující sloupek mírně nakloňte a odeberte jej směrem nahoru.

5.11 Kyčelní agregát MIC

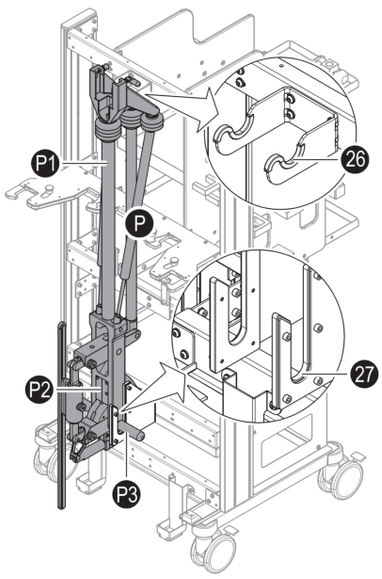

Kyčelní agregát MIC uchovávejte v držáku na zadní straně přístrojového vozíku.

1.

⚠	**POZOR** **Nebezpečí sevření a přiskřípnutí rukou a prstů.**
Při odložení rozšiřujících dílů na přístrojový vozík nesahejte mezi držák a rozšiřující díl. V případě potřeby povolejte další osobu.	

Kyčelní agregát MIC [P] bezpečně přidržte na tahovém sloupku [P1] a na otočné jednotce [P2].

2. Kyčelní agregát MIC [P] s rukojetěmi [P3] otočné jednotky [P2] ve spodním držáku [27] na přístrojovém vozíku a s příčnou trubkou (základním držákem) odložte do horního držáku [26]. Upínací lišta musí směřovat od přístrojového vozíku.
3. Zkontrolujte, zda kyčelní agregát MIC na přístrojovém vozíku pevně drží.

Odebrání:

Kyčelní agregát MIC bezpečně přidržte a odeberte z držáku směrem nahoru.

5.12 Adaptér rozšiřujícího sloupku X-RAY

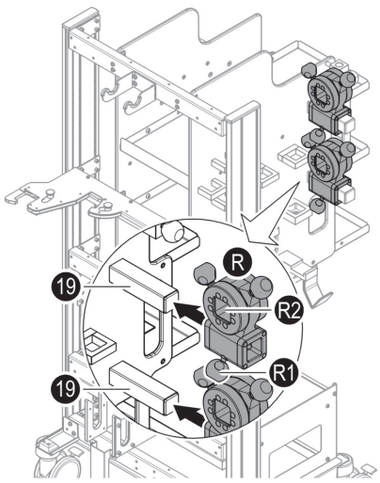

Adaptér rozšiřujícího sloupku X-RAY uchovávejte na obou oporách sloupku na levé plastové desce.

Montáž:

1. Povolte stavěcí rukojeť [R1] na adaptéru (čtyřhranná trubka) [R].
2. Adaptér [R] nasuňte zasouvací otvorem na doraz na opory sloupku [19]. Zasouvací otvor [R2] pro rozšiřující sloupek X-RAY musí směřovat nahoru. Dbejte na to, aby adaptér zcela seděl na oporách sloupku.
3. Dotáhněte stavěcí rukojeť [R1] na adaptéru.
4. Zkontrolujte, zda adaptér na přístrojovém vozíku pevně drží.

Odebrání:

UPOZORNĚNÍ
Stavěcí rukojeti nevyšroubujte zcela. Jednotlivé díly se mohou snadno ztratit.

Povolte stavěcí rukojeť [R1] na adaptéru (čtyřhranná trubka) [R] a stáhněte adaptér z opor sloupku na přístrojovém vozíku.

5.13 Výstupní sloupky

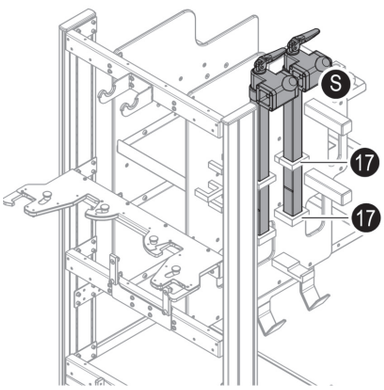

Výstupní sloupek [S] prostrčte horním držákem [17] na levé plastové desce a odložte na spodní držák [17].

Zkontrolujte, zda výstupní sloupky na přístrojovém vozíku pevně drží.

5.14 Držák nohy podle Goepela

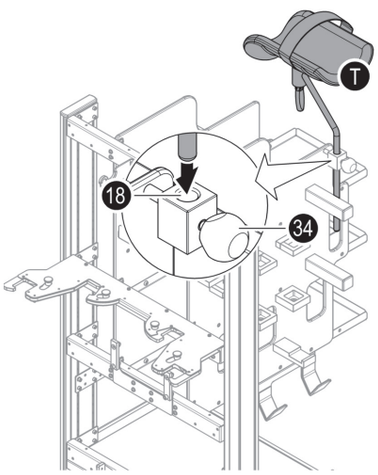

Držák nohy [T] uchovávejte v uchycení [18] na levé plastové desce.

Montáž:

1. Povolte stavěcí rukojeť [34] na uchycení [18].
2. Tyč [T] držáku nohy zasuňte do upínacího otvoru [18] na přístrojovém vozíku.
3. Umístěte držák nohy [T] a dotáhněte stavěcí rukojeť [34].
4. Zkontrolujte, zda držák nohy na přístrojovém vozíku pevně drží.

Demontáž:

⚠	**POZOR** **Nebezpečí poranění v důsledku sklouznutí**
Při povolení stavěcí rukojeti sklouzne nasunutý držák nohy dolů. Držák nohy při demontáži bezpečně přidržujte.	

Povolte stavěcí rukojeť a odeberte držák nohy směrem nahoru.

5.15 Standardní svěrky

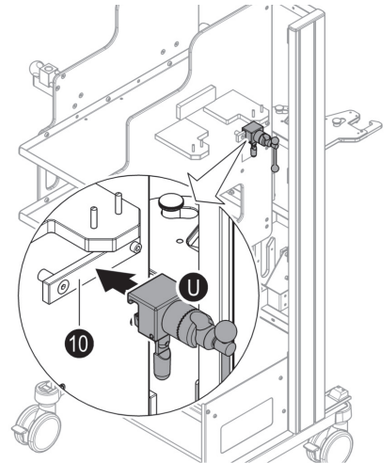

⚠	**UPOZORNĚNÍ** **Nebezpečí materiálních škod na přístrojovém vozíku**
Sloupek uchovávejte na přístrojovém vozíku pouze bez příslušenství.	

Svěrku [U] zavěste na standardní lištu [10] na pravé plastové desce a zafixujte.

Při připojení a odpojení navíc postupujte podle návodu k použití svěrky.

5.16 Prodloužení standardní lišty

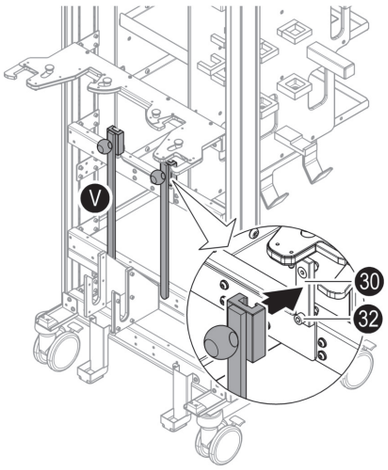

Prodloužení standardní lišty [V] se svěrkou nasuňte shora na standardní lištu [30] na zadní straně přístrojového vozíku. Šroub [32] brání tomu, aby prodloužení standardní lišty [V] ze standardní lišty [30] sklouzlo a odpadlo.

5.17 Protitahová tyč X-RAY a další rozšiřující příslušenství

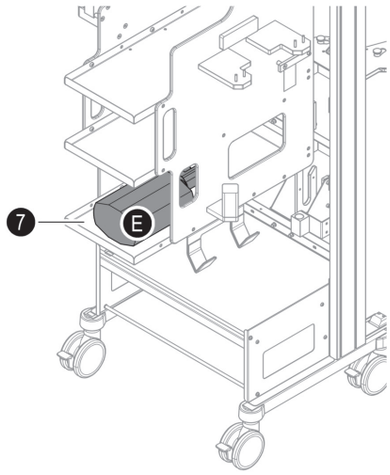

Protitahovou tyč X-RAY [E] nebo jiné rozšiřující příslušenství odkládejte na spodní odkládací přihrádku [7].

Rozšiřující díly jsou na přístrojovém vozíku zajištěny pouze polohou.

6 Maximální zatížení

VAROVÁNÍ
Nebezpečí překlopení

Přípustná celková hmotností přístrojového vozíku 150 kg nesmí být překročena. Respektujte údaje o zatížení konzoly, odkládacích ploch a spodní police podvozku (podlahové desky) přístrojového vozíku.

POZOR
Nebezpečí překlopení přístrojového vozíku v důsledku nesprávného zatížení

Přístrojový vozík nepřetěžujte. Jednotlivé rozšiřovací díly ukládejte pouze podle piktogramů na přístrojovém vozíku.

Označení	Zatížení
Celková hmotnost přístrojového vozíku	210 kg (vlastní hmotnost + zatížení)
Konzola	50 kg
Odkládací přihrádka	20 kg

7 Jízdní vlastnosti

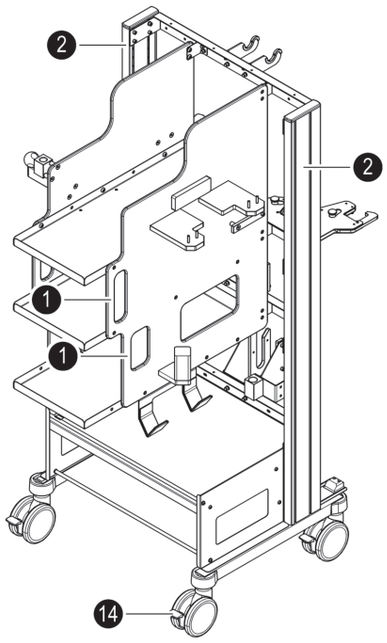

POZOR
Nebezpečí překlopení přístrojového vozíku

S přístrojovým vozíkem lze pojíždět pouze pokud je rovnoměrně zatížený.
Přístrojový vozík používejte pouze na rovných podlahách s maximálním sklonem 5°. Maximální výška prahu, kterou ze přejet přístrojovým vozíkem, činí 7 mm.

POZOR
Nebezpečí kolize s osobami nebo předměty.

Zvláštní opatrnost při pohybu přístrojového vozíku. Je nutno vyloučit kolize s okolo stojícími osobami a mobiliářem a vznik nárazů. Pohyblivé rozšiřující příslušenství zajistěte proti neúmyslnému pohybu/vybočení.

POZOR
Nebezpečí zranění osob nekontrolovaným pohybem

Některé rozšiřující díly jsou na přístrojovém vozíku zajištěny pouze polohou. Samovolný pohyb nebo sklouznutí rozšiřujících dílů při pojíždění přístrojového vozíku je možné. Odložené rozšiřující díly zajistěte proti sklouznutí.
Používejte přístrojový vozík pouze v zabrzděném stavu. Před pojížděním přístrojovým vozíkem uvolněte brzdu.

Všechna čtyři kola mají parkovací brzdu [14] a lze je zablokovat. V nezabrzděném stavu lze všemi čtyřmi koly volně otáčet a vozík lze posouvat ve všech libovolných směrech. Přístrojový vozík uchopujte a posouvejte pouze za svislé sloupky [2] nebo rukojeti [1]. Při řízení a vedení vozík nedržte za rozšiřující díly. V případě potřeby můžete naloženým vozíkem pohybovat s druhou osobou. Přístrojový vozík přesouvejte pouze v nezabrzděném stavu.

7.1 Zabrzdění brzdy

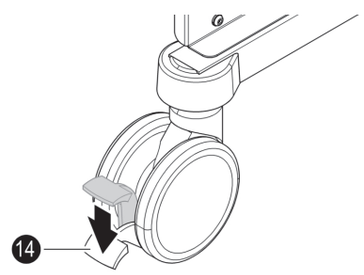

Parkovací brzdu [14] na všech dvojitých vodicích kolečkách přesuňte směrem dolů. Přístrojový vozík je zabrzděný a nemůže odjet.

7.2 Odbrzdění brzdy

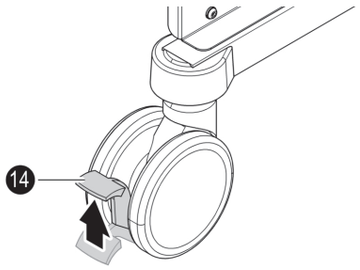

Parkovací brzdu [14] na všech dvojitých vodicích kolečkách přesuňte směrem nahoru. Přístrojový vozík je připraven k jízdě.

8 Péče, čištění a dezinfekce

UPOZORNĚNÍ
Nebezpečí materiálních škod v důsledku nesprávné péče o výrobek.

Přístrojový vozík nelze mýt strojově.
Nepoužívejte vysokotlakou myčku. Působením vysokého tlaku se může kapalina škvírami a štěrbinami dostat do vnitřku a výrobek poškodit (například korozí).

Nevhodné pečující přípravky poškozují povrch.

K péči o výrobky obecně nepoužívejte žádné čisticí a dezinfekční prostředky, které jsou abrazivní, obsahují halogenidy a kyselinu peroctovou. Na plastové díly a podložky navíc nepoužívejte žádné čisticí a dezinfekční prostředky obsahující alkohol a (hořlavá) rozpouštědla.

Pečující přípravky pro čištění a dezinfekci musí splňovat národní ustanovení pro zdravotnickou oblast a/nebo jsou uvedeny v seznamu DGHM[2] / VAH[3]. Dodržujte hygienické předpisy nemocnice.

Znečištěné výrobky neprodleně vyčistěte. Čištění/dezinfekce se omezuje na pravidelné otírání vhodnými přípravky (ne ponoření).

K čištění dílů z nerezové oceli a plastů a lakovaných ploch používejte pH neutrální nebo mírně zásaditý univerzální čisticí prostředek s tenzidy jako aktivními čisticími komponentami. Při silném znečištění použijte koncentrovaný čisticí prostředek a následně spláchněte vodou.

K dezinfekci dílů z nerezové oceli jsou vhodné prostředky k

dezinfekci ploch na bázi alkoholu nebo aldehydu. Na plastové díly a lakované plochy používejte pouze prostředky k desinfekci ploch na bázi aldehydu, protože prostředky obsahující alkohol by

2 Deutsche Gesellschaft für Hygiene und Mikrobiologie
3 Verbund für Angewandte Hygiene e. V.

mohly poškodit povrch. Při dezinfekci dodržujte pokyny k použití od výrobce dezinfekčního prostředku.

Po čištění a dezinfekci přebytečnou nahromaděnou vlhkost, například kapky na spodní hraně konzoly, odstraňte suchou utěrkou.

9 Technické parametry

9.1 Podmínky pro provoz, skladování a přepravu

Teplota	Provoz Skladování/přeprava	+10 °C až +40 °C -20 °C až +60 °C
Vlhkost vzduchu	Provoz Skladování/přeprava	20 % až 80 % 5 % až 95 %
Tlak vzduchu	min. 700 mbar do 1060 mbar	

9.2 Přístrojový vozík

Rozměry (d x š x v)	bez rozšíření	1025 mm x 756 mm x 1670 mm
	s rozšířením	1120 mm x 1040 mm x 1885 mm
Dvojité řídicí kolečko	Průměr	125 mm
Hmotnost	bez rozšíření (vlastní hmotnost)	78 kg
	s rozšířením	210 kg
	přípustné celkové zatížení	150 kg
Zatížení	Konzola	50 kg
	Odkládací přihrádka	20 kg

10 Údržba a opravy

Opravy smí provádět výhradně společnost iTD GmbH nebo personál autorizovaný, vyškolený a certifikovaný společností iTD GmbH. Za škody jakéhokoli druhu, v důsledku neprovedení kontroly, vadné opravy nebo údržby nebo provedených změn na výrobku společnost iTD GmbH neručí.

Preklad originálneho návodu na použitie

Toto je medicínsky výrobok triedy I v zmysle Európskej Medical Device Regulation (MDR) 2017/745, príloha VIII.
Výrobca potvrdzuje zhodu tohto výrobku so základnými požiadavkami podľa smernice MDR 2017/745, príloha IX, a dokumentuje to CE označením.

CE

Výrobca a distribútor

iTD GmbH
Jahnstrasse 1
84347 Pfarrkirchen
Nemecko

www.itd-cart.com

Obchodná a technická podpora:

Baxter Medical Systems GmbH + Co. KG

Carl-Zeiss-Straße 7-9
07318 Saalfeld
Nemecko

Telefón Telefón +49 3671 586-0
Telefax Telefax +49 3671 586-41105
E-mail: E-mail: surgical@hillrom.com

Neustále pracujeme na ďalšom zdokonaľovaní.

Prosíme o porozumenie, že si musíme vyhradiť právo kedykoľvek vykonať zmeny v rozsahu dodávky, pokiaľ ide o formu výbavu a techniku.

Dotlač, rozmnožovanie a preklad, aj vovýňatkoch, nie sú povolené bez ísomného povolenia spoločnosti iTD GmbH. Všetky práva podľa zákona o autorskom práve zostávajú výslovne vyhradené spoločnosti iTD GmbH.

Za bezpečnostno-technické vlastnosti tohto zariadenia je výrobca v rámci zákonných ustanovení zodpovedný len vtedy, ak údržbu, udržiavanie a zmenu na tomto zariadení vykonáva on sám alebo ním poverená osoba podľa jeho pokynov.

© iTD GmbH **Index 003**

Návod na použitie platí pre nasledujúcu predajnú jednotku:

Označenie	**iTD Č. materiálu**	**Č. materiálu Baxter**
Vozík na náradie compact-cart OPT Extension	KU.5072.800	2067643

Blanc page / Layout print

Obsah

1	**Dôležité informácie**	**73**
1.1	Použitie v súlade s určením	73
1.2	Použitie v rozpore s určením	73
1.3	Vysvetlenia symbolov	74
1.4	Bezpečnostné upozornenia	74
1.4.1	Všeobecne	75
1.4.2	Preprava/zmena polohy	75
1.4.4	Ochrana proti infekcii	76
1.4.5	Ochrana životného prostredia	77
1.5	Vysvetlenie pojmov	77
2	**Dodanie, vybalenie a inštalácia**	**77**
3	**Prehľad**	**79**
4	**Piktogramy na výrobku**	**81**
5	**Kombinácia výrobku s extenzným príslušenstvom**	**86**
5.1	Extenzný adaptér a univerzálne uchytenie s kĺbom	87
5.2	Oporné podušky	88
5.3	Nadstavovacie podušky	88
5.4	Protiťažná tyč	89
5.5	Nožné dosky	89
5.6	Protiťah predkolenia	90
5.7	Agregát vodiaceho vretena	90
5.8	Uchytenie agregátu vodiaceho vretena	91
5.9	Dvojkĺbová žrď	91
5.10	Extenzná žrď X-RAY	92
5.11	Bedrový agregát MIC	92
5.12	Adaptér extenznej žrde X-RAY	93
5.13	Vyťahovacie žrde	93
5.14	Držiak nôh podľa Goepela	94
5.15	Štandardná kladnica	94
5.16	Predĺženie DIN lišty	95
5.17	Protiťažná tyč X-RAY a ostatné extenzné príslušenstvo	95
6	**Maximálne zaťaženie**	**96**
7	**Jazdné vlastnosti**	**97**
7.1	Zaistenie brzdy	97
7.2	Uvoľnenie brzdy	98

8 Ošetrovanie, čistenie a dezinfekcia....98

9 Technické údaje 99
9.1 Podmienky prevádzky, skladovania a prepravy 99
9.2 Vozík na náradie 99

10 Údržba a oprava 99

1 Dôležité informácie

Výrobky spoločnosti ITD GmbH sa zhotovujú pre dlhú a bezporuchovú životnosť. Vývoj, konštrukcia a výroba boli v spoločnosti ITD GmbH certifikované podľa normy DIN EN ISO 13485.

To je záruka pre:

- najvyššiu kvalitu pre dlhú životnosť,
- jednoduchú obsluhu,
- funkčný dizajn a
- optimalizáciu pre účel použitia.

Výrobky zodpovedajú požiadavkám zákona o zdravotníckych pomôckach a nesú označenie CE. Pred použitím výrobkov si pozorne prečítajte návod na použitie od začiatku do konca, aby ste sa postupne oboznámili s výrobkom a možnými funkciami. Uchovávajte návod na použitie v blízkosti výrobku. Používanie vozíka na náradie compact-cart OPT Extension je bezpečné. Na zostávajúce zvyškové ohrozenia sa upozorňuje na príslušných miestach v dokumente. Rešpektujte tieto upozornenia.

1.1 Použitie v súlade s určením

Opísaný výrobok je určený výhradne na lekárske účely. Compact-cart OPT Extension pro rozšiřující vybavení slouží k uložení rozšiřujícího příslušenství vyráběného společností Baxter Medical Systems GmbH + Co. KG . Uložené příslušenství je tak uspořádané a je možné jej přemisťovat ergonomicky.

1.2 Použitie v rozpore s určením

Povolené zaťaženie vozíka na náradie compact-cart OPT Extension 150 kg sa nesmie prekročiť.

Vozík na náradie smie kontrolovane používať/obsluhovať len poučený odborný personál s vedomím si vlastnej zodpovednosti.

Pre použitie v súlade s určením sa musí dodržiavať tento návod na použitie. Každé iné použitie vozíka na náradie sa považuje za použitie v rozpore s určením.

Za ujmy na zdraví a vecné škody v dôsledku používania, obsluhy alebo užívania v rozpore s určením dodávateľ/výrobca neručí.

1.3 Vysvetlenia symbolov

Dôležité informácie v tomto návode na použitie sú označené symbolmi a výstražnými slovami. Výstražné slová ako **NEBEZPEČENSTVO**, **VAROVANIE**, **OPATRNOSŤ** alebo **POZOR** ukazujú klasifikáciu ohrozenia, symboly ich opticky zdôrazňujú. Prídavné symboly môžu zobrazovať ohrozenia zranenia alebo smrteľné nebezpečenstvo. Bezpodmienečne dodržiavajte opatrenia na odvrátenie ohrození!

NEBEZPEČENSTVO
Smrteľné nebezpečenstvo (ako príklad zásah elektrickým prúdom)

Upozornenie na bezprostredne hroziace nebezpečenstvo, ktoré bude mať za následok ťažké zranenia, pokiaľ sa neprijmú zodpovedajúce bezpečnostné opatrenia.

VAROVANIE
Smrteľné nebezpečenstvo

Upozornenie na bezprostredne hroziace nebezpečenstvo, ktoré môže mať za následok ťažké zranenia, pokiaľ sa neprijmú zodpovedajúce bezpečnostné opatrenia.

OPATRNOSŤ
Nebezpečenstvo zranenia (ako príklad nebezpečenstvo pomliaždenia)

Upozornenie na možné nebezpečenstvo, ktoré môže mať za následok stredne ťažké až drobné zranenia alebo vecné škody, pokiaľ sa neprijmú zodpovedajúce bezpečnostné opatrenia.

POZOR
Nebezpečenstvo vecných škôd

Upozornenie na možné nebezpečenstvo, ktoré môže mať za následok vecné škody, pokiaľ sa neprijmú zodpovedajúce bezpečnostné opatrenia.

1.4 Bezpečnostné upozornenia

Bezpečnostné upozornenia sú opatrenia na ochranu používateľa a pacienta pred ohrozeniami, ktoré môžu vzniknúť používaním vozíka na náradie.

1.4.1 Všeobecne

- **Nebezpečenstvo prevrátenia.** Nepreťažujte vozík na náradie. Jednotlivé extenzné diely skladujte len podľa piktogramov na vozíku na náradie. Povolená celková hmotnosť vozíka

na náradie 150 kg sa nesmie prekročiť. Dodržiavajte údaje o zaťažení na konzole, odkladacích priehradkách a spodnej priehradke podvozku (dno) vozíka na náradie.

- **Nebezpečenstvo priškripnutia a pomliaždenia rúk a prstov.** Pri odkladaní extenzných dielov na vozík na náradie nesiahajte medzi držiak a extenzný diel.
  Pred použitím vozíka na náradie a iných použitých výrobkov sa oboznámte s ich spôsobom funkcie.
- Vozík na náradie používajte len v zabrzdenom stave. Pre pojazd vozíka na náradie uvoľnite brzdu.
- **Nebezpečenstvo ujmy na zdraví v dôsledku neodbornom upevnení.** Zablokujte na vozíku na náradie bedrový agregát MIC, dvojkĺbové žrde a extenzné žrde X-RAY. Skontrolujte, či je extenzné príslušenstvo bezpečne upevnené k vozíku na náradie. Samovoľný pohyb alebo vykĺznutie uvoľnených prvkov je možné.
- Pred uvedením do prevádzky skontrolujte všetky mechanické

  funkcie a diely, či sú funkčné a nepoškodené. Používanie chybných alebo poškodených výrobkov je zakázané.
- **Nebezpečenstvo zranenia** vyčnievajúcimi dielmi.
- Rešpektujte piktogramy na výrobku. Všetky piktogramy (nálepky) na výrobku musia byť kompletné a čitateľné. Poškodené alebo odlepené nálepky vymeňte.
- Rukoväte sa rovnako ako normálna skrutka uvoľňujú krútením doľava **a uťahujú krútením doprava.**

1.4.2 Preprava/zmena polohy

- **Preprava osôb na vozíku na náradí je zakázaná. Na vozíku na náradie neseďte ani nestojte.**
- Ochrana zdravia pri práci pre personál: Kvôli vysokej hmotnosti si pri zdvíhaní a prenášaní extenzného príslušenstva dávajte pozor, aby ste si neporanili chrbát. V prípade potreby privolajte ďalšiu osobu.
- **Nebezpečenstvo kolízie s osobami alebo predmetmi.** Obzvlášť si dávajte pozor pri pohybe vozíka na náradie. Vylúčte kolízie s okolostojacimi osobami alebo nábytkom a účinok nárazu.
  Zaistite pohyblivé extenzné príslušenstvo proti neúmyselnému pohybu/vychýleniu.
- pred zmenou miesta vozíka na náradie uvoľnite brzdu. Pri posúvaní vozíka na náradie ho uchopte len za kolmé žrde alebo rukoväte. Vozík neriaďte a neveďte za extenzné diely, ale len za rukoväte. Na pohyb vozíka na náradie prizvite ďalšiu osobu. Vozík na náradie posúvajte len v nezabrzdenom stave.
- **Nebezpečenstvo ujmy na zdraví v dôsledku nekontrolovaného pohybu.** Niektoré extenzné diely sú na vozíku na náradie zaistené len na svojom mieste. Samovoľný pohyb alebo vykĺznutie extenzných dielov pri pojazde vozíka

na náradie je možné. Zaistite extenzné príslušenstvo proti posunutiu.

- **Nebezpečenstvo prevrátenia vozíka na náradie v dôsledku nesprávneho naloženia.** Pojazd vozíka na náradie sa smie realizovať len s rovnomerne naloženým vozíkom.

1.4.3 Údržba/oprava

Vozíky na náradie ako uni-cart, vexio-cart, pro-cart, duo-cart, classic-cart, compact-cart alebo endo-cart boli vyvinuté a skonštruované na mnoho rokov bezproblémového užívania. V záujme zaručenia bezpečnosti skontrolujte každých **12 mesiacov** funkčnosť nasledujúcich dielov:

Odkladacie dná:

- Skontrolujte, či sú utiahnuté upevňovacie skrutky a tým pádom odkladacie dná stabilné a rovné.

Rolety:

- Skontrolujte, či sa rolety voľne pohybujú a či fungujú všetky brzdy.
- Skontrolujte, či 4 čapy pridržiavajúce rolety na spodnej strane základe, ako aj samotné rolety, sú pevne osadené v ich držiakoch.
- V prípade vodivých roliet musia byť dosadacie plochy bez nečistôt, aby bola zaručená ich funkcia.

Sériové čísla:

- Pporovnajte sériové číslo vozíka s údajmi knihy zariadenia.
- Ak by ste pri kontrole narazili na problém, okamžite to nahláste vášmu dodávateľovi.
- Personál (nemocničný a servisný personál), ktorý priamo alebo nepriamo pracuje s pojazdným nosičom náradia, musí byť poučený.
- Nastavovacie práce smie vykonávať iba odborný personál.
- Opravy a údržbové práce smie vykonávať iba firma ITD GmbH.
- Za škody akéhokoľvek druhu v dôsledku zanedbaných kontrol, nedostatočnej opravy alebo údržby, ako aj uskutočnených zmien na výrobku, firma ITD GmbH neručí.

1.4.4 Ochrana proti infekcii

- Dodržiavajte všetky ustanovenia týkajúce sa čistenia/dezinfekcie. Dodržiavajte čistiace alebo dezinfekčné postupy a prostriedky opísané v tomto návode na použitie.
- Servisnému technikovi odovzdajte na údržbu a opravu len vyčistené a dezinfikované zariadenia, ako aj vybavenia.

1.4.5 Ochrana životného prostredia

- Všetky zvyšky čistiacich a dezinfekčných prostriedkov ekologicky zlikvidujte bez škôd.
- V záujme ekologickej likvidácie dodržiavajte tento dokument.

1.5 Vysvetlenie pojmov

Čísla v zátvorkách [51]	Číselný kód v grafikách (priradenie grafika - text)

V tomto návode na použitie sa používajú nasledujúce pojmy alebo skratky:

Pojem	**Vysvetlenie**
Extenzná jednotka	Extenzná jednotka zahŕňa extenzný adaptér a všetky diely príslušenstva, ktoré sú na nej upevnené alebo sú potrebné na extenzné uloženie.
Extenzná žrď	• Dvojkĺbová žrď s vyťahovacou žrďou • Extenzná žrď X-RAY
Vozík na náradie	Vozík na náradie compact-cart OPT Extension
Baxter	Baxter Medical Systems GmbH + Co. KG
Výrobca	iTD GmbH

	UPOZORNENIE
Zobrazenie základného podstavca sa môže odlišovať od skutočného vozíka na náradie.	

2 Dodanie, vybalenie a inštalácia

Vozík na náradie sa dodáva nastojato a kompletne zmontovaný na palete v kartónovej škatuli. Extenzné príslušenstvo nepatrí do rozsahu dodávky.

Rozmery balenia:	
Dĺžka	1200 mm
Šírka	800 mm
Výška	2100 mm
Hmotnosť:	
Vozík na náradie	78 kg
plus hmotnosť balenia.	

POZOR
Nebezpečenstvo vecných škôd

Balenie nie je odolné proti poveternostným vplyvom. Skladovanie pri dodržaní pokynov v technických údajoch (pozri kapitolu 9 stranu 67).

Vozík na náradie vybaľte v miestnosti s rovnou podlahou a dostatočnou voľnou plochou.

Pri vybaľovaní dodržte nasledujúce poradie:

1. Odstráňte upínacie pásy.
2. Vytiahnite kartónovú škatuľu nahor.
3.

OPATRNOSŤ
Nebezpečenstvo ujmy na zdraví. Nebezpečenstvo prevrátenia.

Vozík na náradie zdvihnite z palety za pomoci najmenej 2 osôb.

4. Ekologicky zlikvidujte paletu a obalový materiál.

3 Prehľad

Pohľad spredu (predná strana)

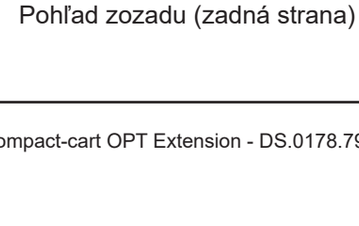

Pohľad zozadu (zadná strana)

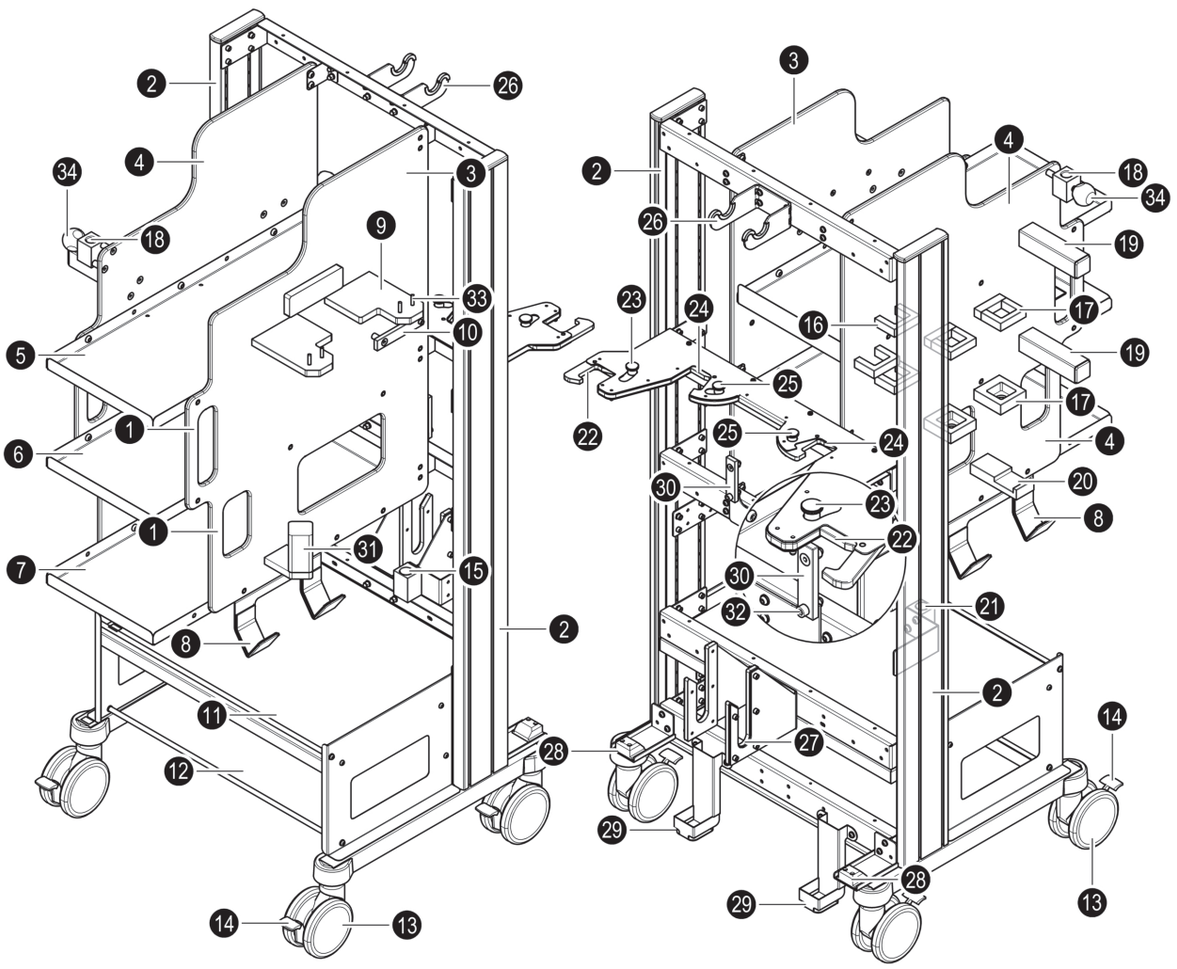

Legenda:

[1] Rukoväť na presúvanie vozíka na náradie
[2] Žrď
[3] Pravá plastová doska
[4] Ľavá plastová doska
[5] Horná odkladacia priehradka
[6] Stredná odkladacia priehradka
[7] Dolná odkladacia priehradka
[8] Hák pre agregát vodiaceho vretena
[9] Držiak pre extenzný adaptér
[10] DIN lišta pre štandardnú kladnicu
[11] Konzola
[12] Spodná priehradka podvozku (dno)
[13] Dvojité vodiace koliesko
[14] Zaisťovacia brzda
[15] Uchytenie pre protiťažnú tyč

Legenda:

[16] Držiak pre uchytenie agregátu vodiaceho vretena
[17] Držiak pre vyťahovacie žrde
[18] Uchytenie pre príslušenstvo s tyčami
[19] Objímka žrde pre adaptér extenznej žrde X-RAY
[20] Držiak pre protiťah predkolenia
[21] Zásuvný otvor pre protiťah predkolenia
[22] Držiak pre dvojkĺbovú žrď
[23] Ovládacia páka na zablokovanie a odblokovanie
[24] Držiak pre extenznú žrď X-RAY
[25] Ovládacia páka na zablokovanie a odblokovanie
[26] Horný držiak pre bedrový agregát MIC
[27] Dolný držiak pre bedrový agregát MIC
[28] Vedenie pre dvojkĺbovú žrď
[29] Vedenie pre extenznú žrď X-RAY
[30] DIN lišta pre predĺženie DIN lišty
[31] Držiak univerzálneho uchytenia
[32] Koncový doraz
[33] Čap pre extenzný adaptér
[34] Zaisťovacia rukoväť

4 Piktogramy na výrobku

Na vozíku na náradie sa nachádzajú nasledujúce piktogramy:

Pohľad spredu (predná strana) Pohľad zozadu (zadná strana)

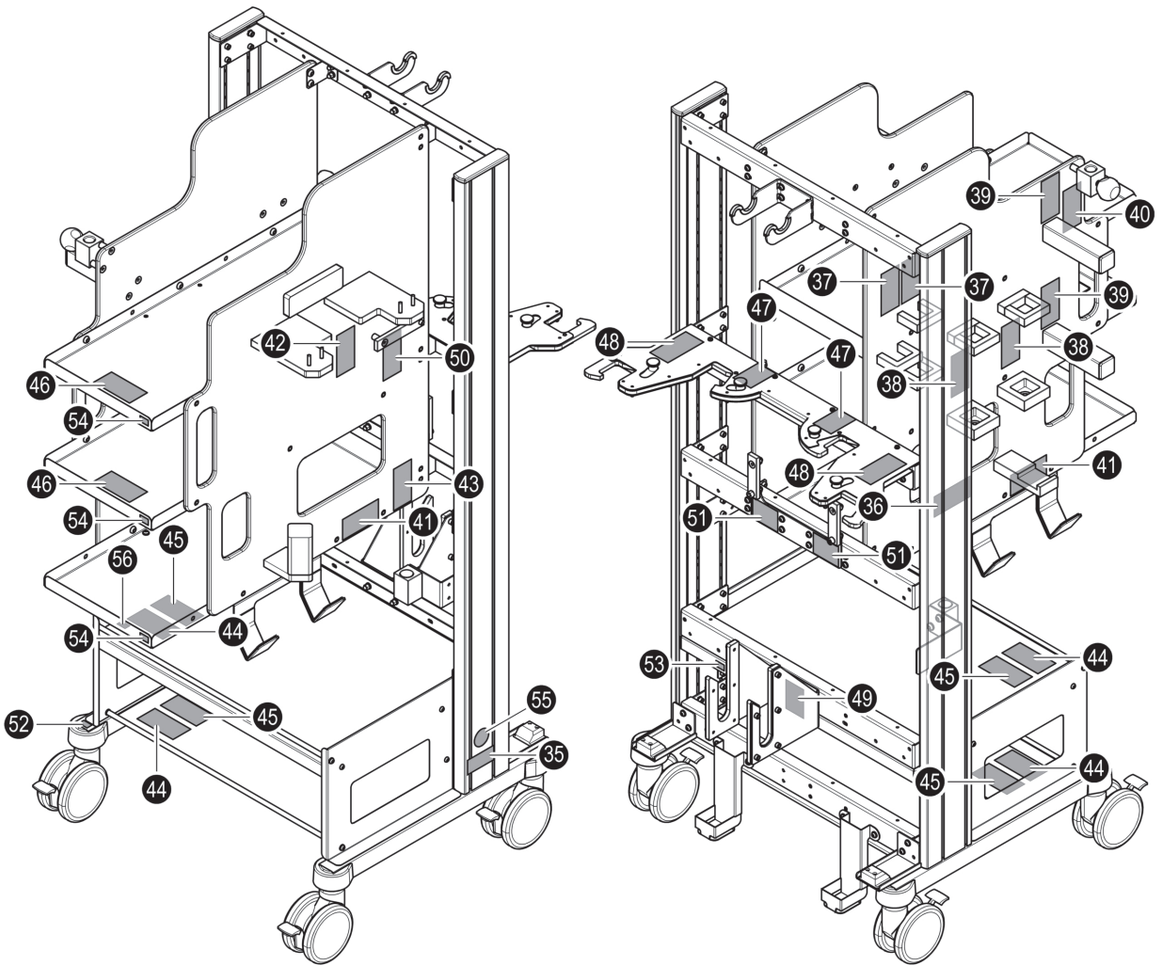

Pol.	Piktogram	Význam	Umiestnenie
[35]	compact-cart OPT Extension REF KU.5072.800 GTIN: 04056634004392 SN 001-378031 Typ EB compact-cart ITD GMBH Jahnstrasse 1, 84347 Pfarrkirchen, Germany e-mail: sales@itd-cart.com - www.itd-cart.com Made in Germany 2022-08-04	Typový štítok	na pravom stojanovom profile, dole
[36]	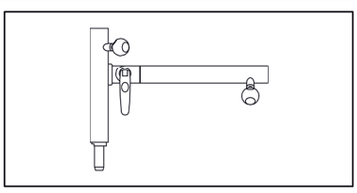	Držiak pre protiťah predkolenia	ľavá plastová doska

Piktogramy na výrobku

Pol.	Piktogram	Význam	Umiestnenie
[37]	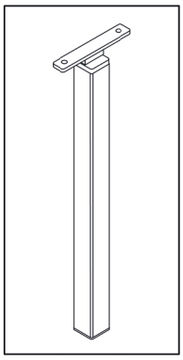	Držiak pre uchytenie agregátu vodiaceho vretena	ľavá plastová doska
[38]	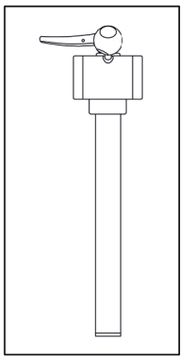	Držiak pre vyťahovacie žrde	ľavá plastová doska
[39]	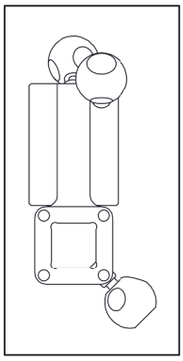	Objímka žrde pre adaptér extenznej žrde X-RAY	ľavá plastová doska
[40]	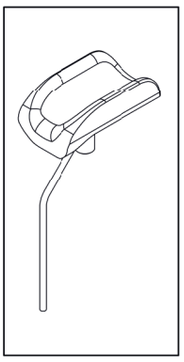	Uchytenie pre príslušenstvo s tyčami	ľavá plastová doska

Pol.	Piktogram	Význam	Umiestnenie
[41]	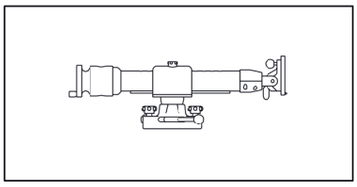	Hák pre agregát vodiaceho vretena	ľavá a pravá plastová doska, dole
[42]	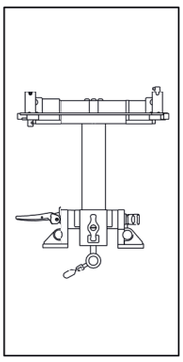	Držiak pre extenzný adaptér a univerzálne uchytenie s kĺbom	Pravá plastová doska
[43]	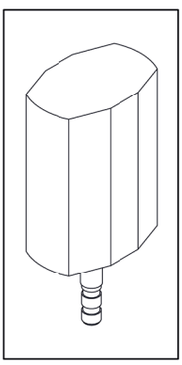	Uchytenie pre protiťažnú tyč	Pravá plastová doska
[44]	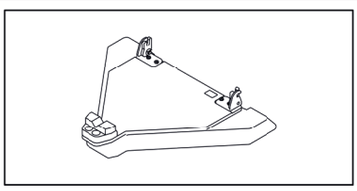	Odkladacia plocha pre opornú podušku, univerzálna	Konzola
[45]	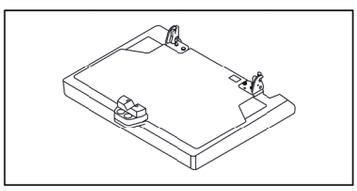	Odkladacia plocha pre opornú podušku, bedrová	Spodná priehradka podvozku (dno)
[46]	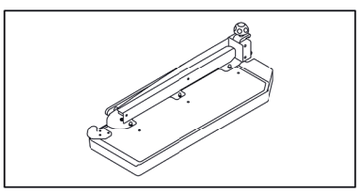	Odkladacia plocha pre nožnú dosku	horná a stredná odkladacia priehradka

Piktogramy na výrobku

Pol.	Piktogram	Význam	Umiestnenie
[47]	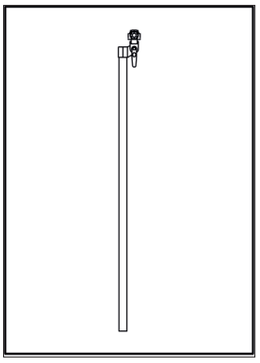	Držiak pre extenznú žrď X-RAY	Zadná strana
[48]	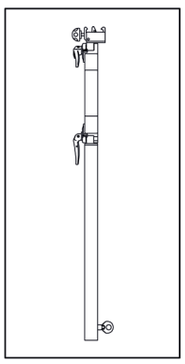	Držiak pre Dojkĺbová žrď	na pravom a ľavom stojanovom profile, vzadu
[49]	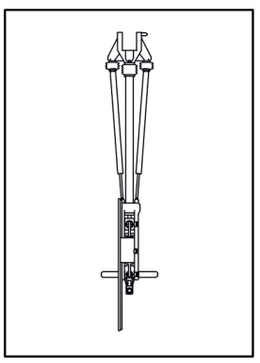	Držiak pre bedrový agregát MIC	Zadná strana
[50]	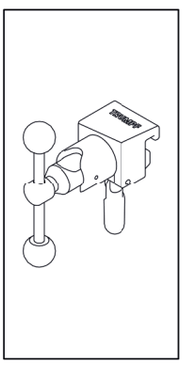	DIN lišta pre štandardnú kladnicu	Pravá plastová doska

Pol.	Piktogram	Význam	Umiestnenie
[51]	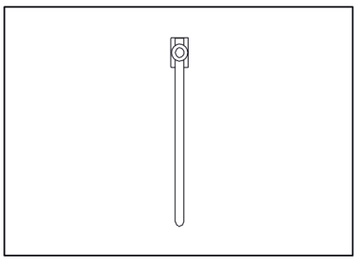	DIN lišta pre predĺženie DIN lišty	Zadná strana
[52]		Povolené celkové zaťaženie vozíka na náradie je 150 kg.	spodná priehradka podvozku (dno), pravá strana
[53]	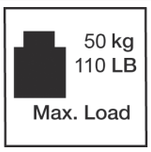	Konzola sa smie naložiť max. 50 kg.	zadná strana, na konzole
[54]	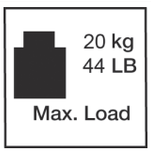	Odkladacia priehradka sa smie naložiť max. 20 kg.	horná odkladacia priehradka, stredná odkladacia priehradka, dolná odkladacia priehradka
[55]		Dodržiavajte návod na použitie	na pravom stojanovom profile, dole
[56]	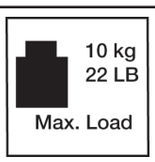	Odkladacia priehradka sa smie naložiť max. 10 kg.	vrchná priehradka podvozka

Typový štítok:

Legenda:

[A] Výrobca
[B] Označenie výrobku
[C] Číslo materiálu
[D] Sériové číslo
[E] Zariadenie je v zhode s nariadením o zdravotníckych pomôckach 2017/745, príloha IX
[F] Dátum výroby

5 Kombinácia výrobku s extenzným príslušenstvom

Používanie vozíka na náradie compact-cart OPT Extension je povolené v spojení s nasledujúcimi výrobkami ponúkanými a predávanými firmou Baxter Medical Systems.
Podrobnejšie informácie o naťahovacom príslušenstve Baxter nájdete v príslušných návodoch na použitie od spoločnosti Baxter.

POZOR
Nebezpečenstvo ujmy na zdraví a vecných škôd

Pred odložením extenzného príslušenstva zabrzdite vozík na náradie (pozri stranu 33).
Jednotlivé extenzné diely skladujte len podľa piktogramov na vozíku na náradie.

5.1 Extenzný adaptér a univerzálne uchytenie s kĺbom

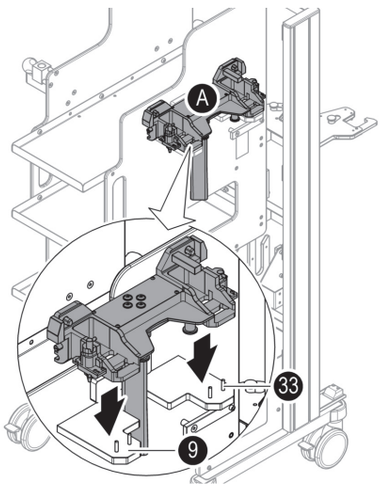

OPATRNOSŤ
Nebezpečenstvo priškripnutia a pomliaždenia rúk a prstov

Pri odkladaní extenzných dielov na vozík na náradie nesiahajte medzi držiak a extenzný diel.

Uchovávajte extenzný adaptér [A] v držiaku [9] na pravej plastovej doske. Skontrolujte upevnenie na vozíku na náradie a správne umiestnenie na zarážkach [33].

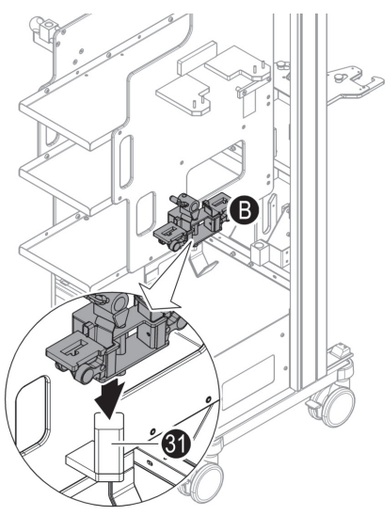

Uchovávajte univerzálne uchytenie s kĺbom [B] v držiaku [31] na pravej plastovej doske.

Slovenčina

5.2 Oporné podušky

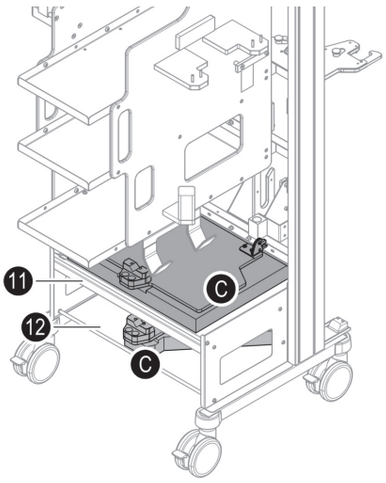

Odložte oporné podušky [C] na konzolu [11] alebo do spodnej odkladacej priehradky podvozka [12] (dno).

Oporné podušky sú na vozíku na náradie zaistené len na svojom mieste.

5.3 Nadstavovacie podušky

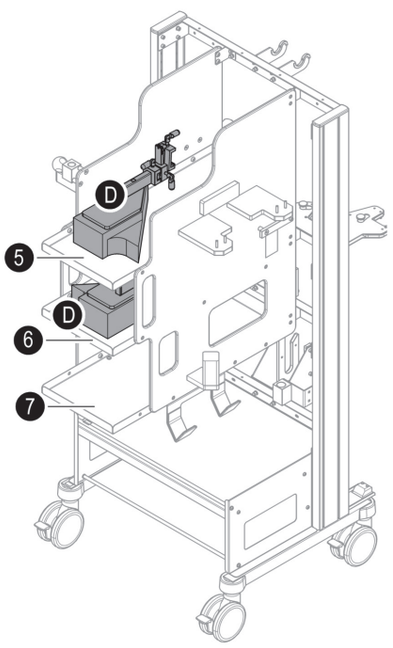

Nadstavovacie podušky [D] sa odkladajú do jednej z odkladacích priehradiek ([5],[6] alebo [7]).

5.4 Protiťažná tyč

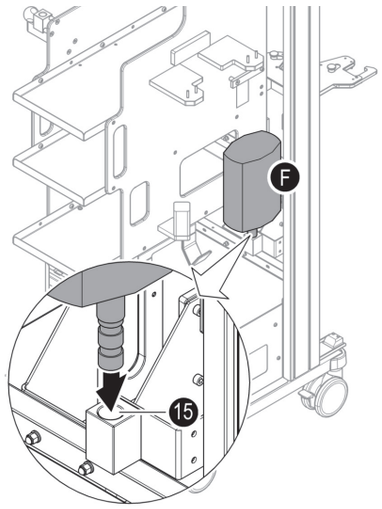

Zasuňte protiťažnú tyč[1] [F] s čapom do štvorhranu [15] na pravej žrdi.

Skontrolujte, či je protiťažná tyč bezpečne upevnená k vozíku na náradie.

5.5 Nožné dosky

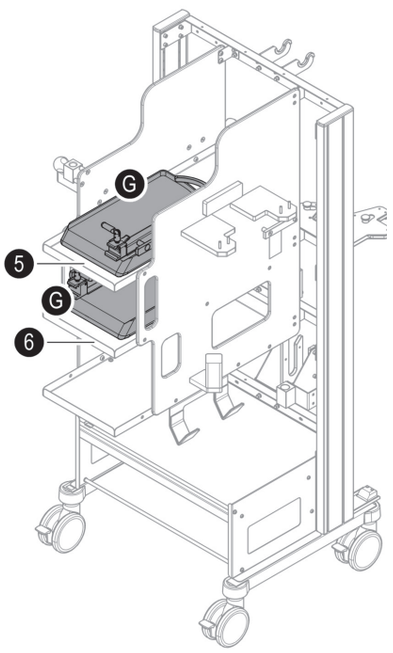

⚠	**POZOR** **Nebezpečenstvo vecných škôd**
Odkladajte len jednu nožnú dosku do jednej priehradky. Pod/na nožnú dosku neukladajte žiadne ďalšie predmety.	

Odložte nožné dosky [G] do hornej [5] a strednej [6] odkladacej priehradky.

Nožné dosky sú na vozíku na náradie zaistené len na svojom mieste.

1 všetky varianty okrem protiťažnej tyče X-RAY

5.6 Protiťah predkolenia

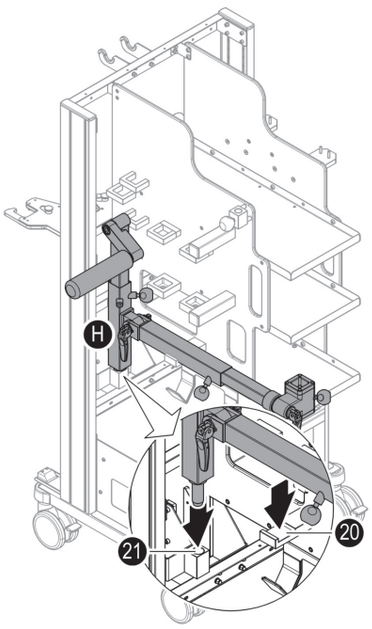

OPATRNOSŤ
Nebezpečenstvo priškripnutia a pomliaždenia rúk a prstov

Pri odkladaní extenzných dielov na vozík na náradie nesiahajte medzi držiak a extenzný diel.

Uchovávajte protiťah predkolenia v držiaku na ľavej plastovej doske. Skladovanie kompletne zmontovaného protiťahu predkolenia s uchytením protiťažnej tyče a otočným adaptérom je možné.

Odloženie

1. Príprava protiťahu predkolenia na uloženie na vozíku na náradie:
   - Kĺbovú žrď umiestnite kolmo k T-adaptéru
   - Zablokujte kĺb na žrdi

   Popis nájdete v návode na použitie protiťahu predkolenia.
2. Zasuňte protiťah predkolenia [H] s čapom do zásuvného otvoru [21] na vozíku na náradie a odložte ho s kĺbovou žrďou na držiak [20].
3. Skontrolujte bezpečné upevnenie protiťahu predkolenia na vozíku na náradie.

Odobratie:

Odoberte protiťah predkolenia nahor.

5.7 Agregát vodiaceho vretena

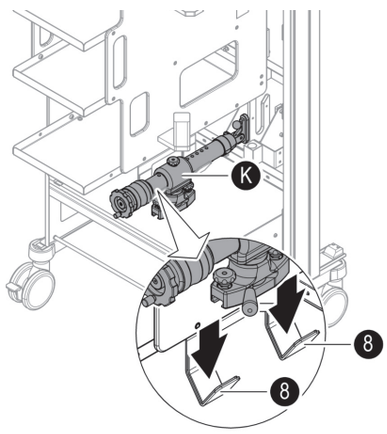

OPATRNOSŤ
Nebezpečenstvo priškripnutia a pomliaždenia rúk a prstov

Pri odkladaní extenzných dielov na vozík na náradie nesiahajte medzi držiak a extenzný diel.

Odložte agregát vodiaceho vretena [K] do háku [8] pod pravou alebo ľavou plastovou doskou.

5.8 Uchytenie agregátu vodiaceho vretena

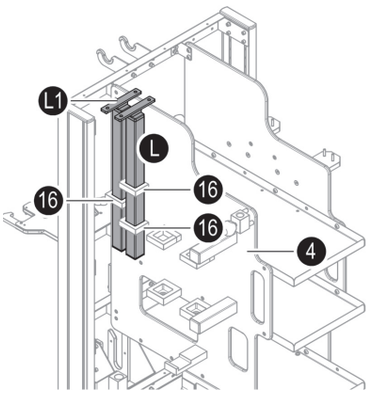

Zasuňte uchytenie [L] do držiaka [16] na ľavej plastovej doske a odložte ho s montážnou lištou na plastovú dosku. Montážna lišta [L1] musí byť priečne k plastovej doske [4].

Skontrolujte bezpečné upevnenie uchytenia na vozíku na náradie.

5.9 Dvojkĺbová žrď

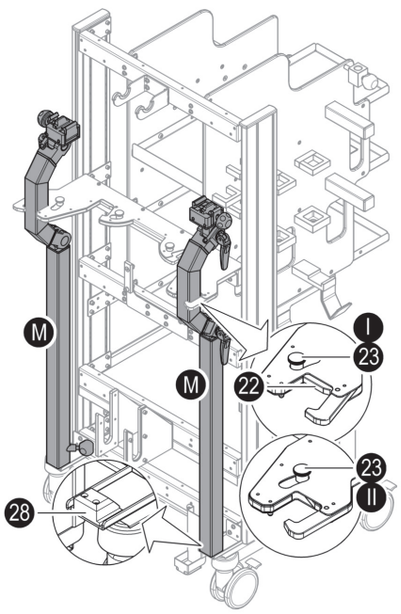

Uchovávajte dvojkĺbovú žrď v držiaku na zadnej strane vozíka na náradie.

Odstavenie:

1. Zablokujte obidva kĺby na dvojkĺbovej žrdi. Popis nájdete v návode na použitie dvojkĺbovej žrde.
2. Otvorte blokovanie na vozíku na náradie. Za týmto účelom potlačte ovládaciu páku [23] do polohy [I].
3. Osaďte dvojkĺbovú žrď [M] so zásuvným otvorom pre vyťahovaciu žrď na dolné vedenie žrde [28]. Zalomenie musí ukazovať preč od vozíka na náradie.
4. Potlačte dvojkĺbovú žrď do horného držiaka [22] . Ovládacia páka [23] musí počuteľne zapadnúť do polohy [II].
5. Skontrolujte bezpečné upevnenie dvojkĺbovej žrde na vozíku na náradie.

Odobratie:

1. Pevne pridržiavajte dvojkĺbovú žrď a otvorte blokovanie. Za týmto účelom potlačte ovládaciu páku [26] do polohy [I].
2. Zľahka naklopte dvojkĺbovú žrď a odoberte ju nahor.

5.10 Extenzná žrď X-RAY

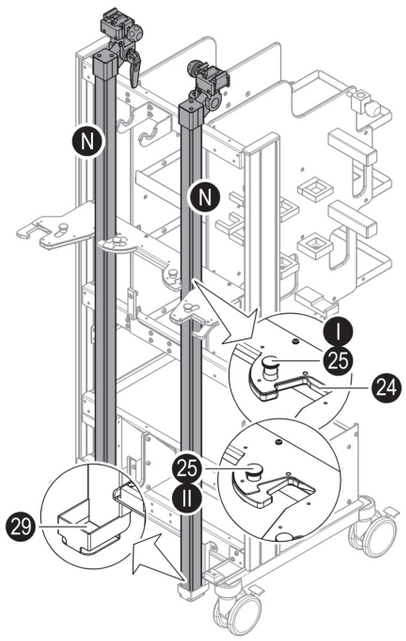

Uchovávajte extenznú žrď X-RAY v držiaku na zadnej strane vozíka na náradie.

Odstavenie:

1. Zablokujte kĺb na extenznej žrdi. Popis nájdete v návode na použitie extenznej žrde.
2. Otvorte blokovanie na vozíku na náradie. Za týmto účelom potlačte ovládaciu páku [25] do polohy [I].
3. Osaďte extenznú žrď [N] do dolného vedenia žrde [29]. Kladnica musí ukazovať nahor.
4. Potlačte extenznú žrď do horného držiaka [24] . Ovládacia páka [25] musí počuteľne zapadnúť do polohy [II].
5. Skontrolujte bezpečné upevnenie extenznej žrde na vozíku na náradie.

Odobratie:

1. Pevne pridržiavajte extenznú žrď a otvorte blokovanie. Za týmto účelom potlačte ovládaciu páku [25] do polohy [I].
2. Zľahka naklopte extenznú žrď a odoberte ju nahor.

5.11 Bedrový agregát MIC

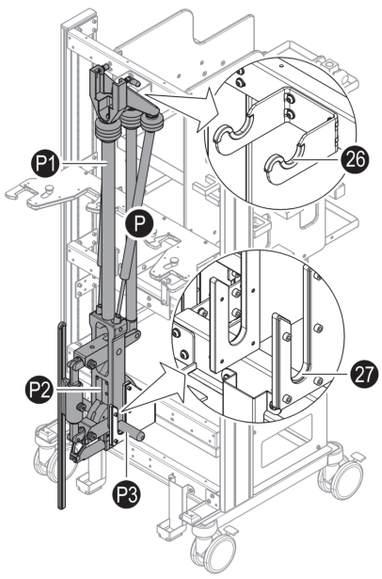

Uchovávajte bedrový agregát MIC v držiaku na zadnej strane vozíka na náradie.

1.

⚠	**OPATRNOSŤ** **Nebezpečenstvo priškripnutia a pomliaždenia rúk a prstov**
Pri odkladaní extenzných dielov na vozík na náradie nesiahajte medzi držiak a extenzný diel. V prípade potreby privolajte ďalšiu osobu.	

Pevne pridržiavajte bedrový agregát MIC [P] na ťažnej žrdi [P1] a na otočnej jednotke [P2].

2. Odložte bedrový agregát MIC [P] s rukoväťami [P3] otočnej jednotky [P2] v dolnom držiaku [27] na vozíku na náradie a s priečnou rúrkou (základný držiak) v hornom držiaku [26]. Montážna lišta musí ukazovať preč od vozíka na náradie.
3. Skontrolujte bezpečné upevnenie bedrového agregátu MIC na vozíku na náradie.

Odobratie:

Pevne pridržiavajte bedrový agregát MIC a odoberte ho nahor z

držiakov.

5.12 Adaptér extenznej žrde X-RAY

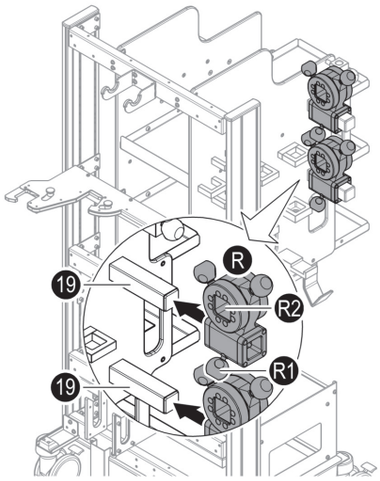

Uchovávajte adaptér extenznej žrde X-RAY na oboch objímkach žrde na ľavej plastovej doske.

Montáž:

1. Uvoľnite zaisťovaciu rukoväť [R1] na adaptéri (štvorhranná rúrka) [R].
2. Nasuňte adaptér [R] so zásuvným otvorom až na doraz na objímku žrde [19]. Zásuvný otvor [R2] pre extenznú žrď X-RAY musí ukazovať nahor. Dbajte na to, aby bol adaptér kompletne nasadený na objímke žrde.
3. Pevne utiahnite zaisťovaciu rukoväť [R1] na adaptéri.
4. Skontrolujte bezpečné upevnenie adaptéra na vozíku na náradie.

Odobratie:

	UPOZORNENIE
Zaisťovacie rukoväte nevykrúťte úplne. Jednotlivé diely sa môžu rýchlo stratiť.	

Uvoľnite zaisťovaciu rukoväť [R1] na adaptéri (štvorhranná rúrka) a stiahnite adaptér z objímky žrde na vozíku na náradie.

5.13 Vyťahovacie žrde

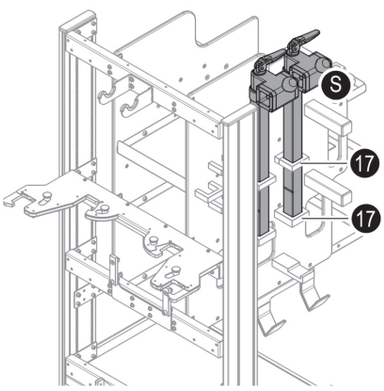

Zasuňte vyťahovaciu žrď [S] cez horný držiak [17] na ľavej plastovej doske a osaďte ju na dolnom držiaku [17].

Skontrolujte bezpečné upevnenie vyťahovacích žrdí na vozíku na náradie.

Slovenčina

5.14 Držiak nôh podľa Goepela

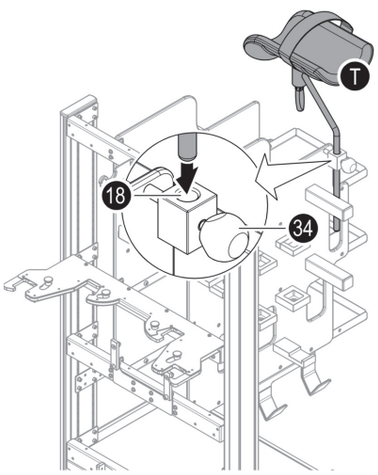

Uchovávajte držiak nôh [T] v uchytení [18] na ľavej plastovej doske.

Montáž:

1. Uvoľnite zaisťovaciu rukoväť [34] na uchytení [18].
2. Zasuňte tyč [T] držiaka nôh do otvoru uchytenia [18] na vozíku na náradie.
3. Umiestnite držiak nôh [T] a utiahnite zaisťovaciu rukoväť [34].
4. Skontrolujte bezpečné upevnenie držiaka nôh na vozíku na náradie.

Demontáž:

⚠	**OPATRNOSŤ** **Nebezpečenstvo poranenia skĺznutím**
Pri uvoľňovaní zaisťovacej rukoväte sa zasunutý držiak nôh skĺzne nadol. Držiak nôh pri demontáži pevne pridržiavajte.	

Uvoľnite zaisťovaciu rukoväť a odoberte držiak nôh nahor.

5.15 Štandardná kladnica

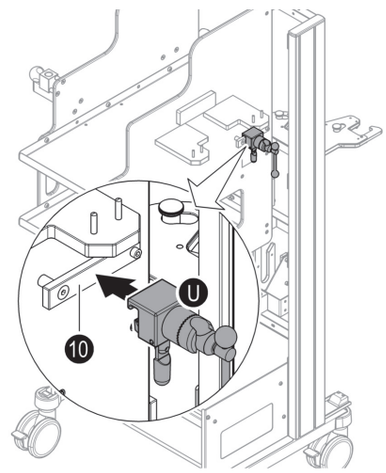

⚠	**POZOR** **Nebezpečenstvo vecných škôd na vozíku na náradie**
Uchovávajte kladnicu na vozíku na náradie len bez príslušenstva.	

Zaveste a zafixujte kladnicu [U] na DIN lištu [10] na pravej plastovej doske.

Pri pripájaní/odpájaní okrem toho dodržiavajte návod na použitie kladnice.

5.16 Predĺženie DIN lišty

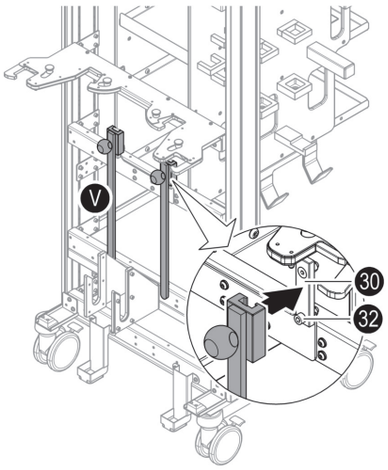

Nasuňte predĺženie DIN lišty [V] s kladnicou zhora na DIN lištu [30] na zadnej strane vozíka na náradie. Skrutka [32] zabraňuje tomu, aby sa predĺženie DIN lišty [V] skĺzlo z DIN lišty [30] a spadlo.

5.17 Protiťažná tyč X-RAY a ostatné extenzné príslušenstvo

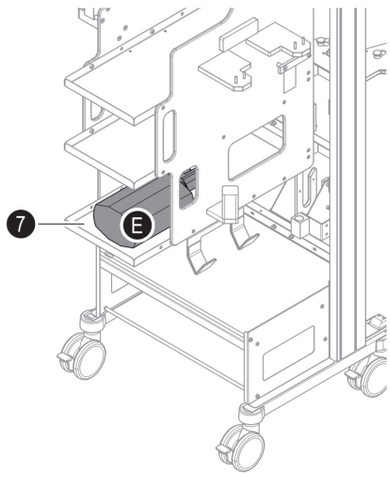

Odložte protiťažnú tyč X-RAY [E] alebo ostatné extenzné príslušenstvo do dolnej odkladacej priehradky [7].

Extenzné diely sú na vozíku na náradie zaistené len na svojom mieste.

6 Maximálne zaťaženie

VAROVANIE
Nebezpečenstvo prevrátenia

Povolená celková hmotnosť vozíka na náradie 150 kg sa nesmie prekročiť. Dodržiavajte údaje o zaťažení na konzole, odkladacích priehradkách a spodnej priehradke podvozku (dno) vozíka na náradie.

OPATRNOSŤ
Nebezpečenstvo prevrátenia vozíka na náradie v dôsledku nesprávneho naloženia

Nepreťažujte vozík na náradie. Jednotlivé extenzné diely skladujte len podľa piktogramov na vozíku na náradie.

Označenie	Zaťaženie
Celková hmotnosť vozíka na náradie	210 kg (vlastná hmotnosť + prídavné zaťaženie)
Konzola	50 kg
odkladacia priehradka	20 kg

7 Jazdné vlastnosti

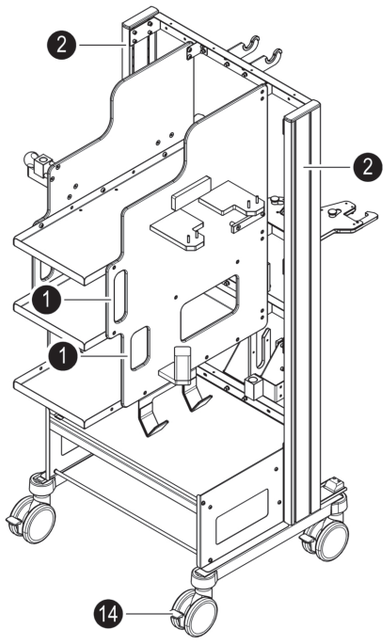

OPATRNOSŤ
Nebezpečenstvo prevrátenia vozíka na náradie

Pojazd vozíka na náradie sa smie realizovať len s rovnomerne naloženým vozíkom.
Vozík na náradie presúvajte len po rovnej podlahe s maximálnym uhlom sklonu 5°. Maximálna prejazdná výška prahu vozíka na náradie je 7 mm.

OPATRNOSŤ
Nebezpečenstvo kolízie s osobami alebo predmetmi

Obzvlášť si dávajte pozor pri pohybe vozíka na náradie.
Vylúčte kolízie s okolostojacimi osobami alebo nábytkom a účinok nárazu. Zaistite pohyblivé extenzné príslušenstvo proti neúmyselnému pohybu/vychýleniu.

OPATRNOSŤ
Nebezpečenstvo ujmy na zdraví v dôsledku nekontrolovaného pohybu

Niektoré extenzné diely sú na vozíku na náradie zaistené len na svojom mieste. Samovoľný pohyb alebo vykĺznutie extenzných dielov pri pojazde vozíka na náradie je možné. Zaistite odložené extenzné diely proti posunutiu.
Vozík na náradie používajte len v zabrzdenom stave. Pre pojazd vozíka na náradie uvoľnite brzdu.

Všetky štyri kolieska majú zaisťovaciu brzdu [14] a dajú sa zablokovať. V nezabrzdenom stave sa dajú všetky štyri kolieska voľne otáčať a vozík presúvať ľubovoľným smerom. Vozík na náradie uchopte a presúvajte za kolmé žrde [2] alebo rukoväte [1]. Vozík neriaďte a neveďte za extenzné diely. V prípade potreby uveďte naložený vozík na náradie do pohybu za pomoci 2 osôb. Vozík na náradie posúvajte len v nezabrzdenom stave.

7.1 Zaistenie brzdy

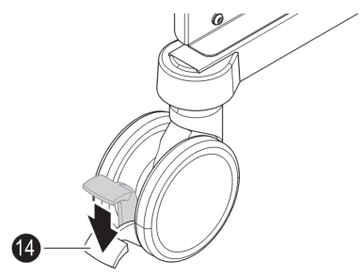

Potlačte zaisťovaciu brzdu [14] na všetkých dvojitých vodiacich kolieskach nadol. Vozík na náradie je zabrzdený a nemôže sa uviesť do pohybu.

7.2 Uvoľnenie brzdy

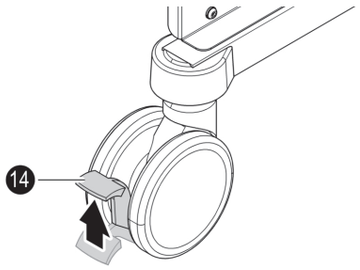

Potlačte zaisťovaciu brzdu [14] na všetkých dvojitých vodiacich kolieskach nahor. Vozík na náradie je pripravený na jazdu.

8 Ošetrovanie, čistenie a dezinfekcia

POZOR
Nebezpečenstvo vecných škôd v dôsledku nesprávneho ošetrovania výrobku

Vozík na náradie sa nesmie prať v práčke.
Nepoužívajte vysokotlakový čistič. Vysokým tlakom prúdu vody sa môže cez štrbiny alebo škáry dostať dovnútra kvapalina a poškodiť výrobok (napríklad korózia).

Nesprávne ošetrovacie prostriedky poškodia povrch.

Na ošetrovanie výrobku vo všeobecnosti nepoužívajte abrazívne čistiace a dezinfekčné prostriedky s obsahom halogenidov a kyseliny peroctovej. Pri plastových dieloch a poduškách navyše nepoužívajte (horľavé) čistiace a dezinfekčné prostriedky s obsahom alkoholu a rozpúšťadla.

Ošetrovacie prostriedky na čistenie a dezinfekciu musia zodpovedať národným platným ustanoveniam pre sektor zdravotníctva a/alebo musia byť uvedené v zozname DGHM[2] / VAH[3]. Dodržiavajte hygienické predpisy nemocnice.

Znečistené výrobky okamžite vyčistite. Čistenie/dezinfekcia sa

obmedzuje na pravidelné utieranie (nie ponorenie) vhodnými prostriedkami.

Na čistenie dielov z ušľachtilej ocele, plastových dielov a lakovaných plôch používajte pH neutrálny alebo mierne alkalický univerzálny čistiaci prostriedok s tenzidmi ako aktívnymi čistiacimi zložkami. Pri silnom znečistení použite koncentrovaný čistiaci prostriedok a následne ho opláchnite čistou vodou. Na dezinfekciu dielov z ušľachtilej ocele sú vhodné plošné dezinfekčné prostriedky na báze alkoholu alebo aldehydu. Na plastové diely lakované plochy používajte iba plošné dezinfekčné prostriedky na báze

2 Deutsche Gesellschaft für Hygiene und Mikrobiologie (Nemecká spoločnosť pre hygienu a mikrobiológiu)
3 Verbund für Angewandte Hygiene e. V. (Registrovaný spolok pre aplikovanú hygienu)

aldehydu, pretože prostriedky s obsahom alkoholu môžu poškodiť povrch. Pri dezinfekcii dodržiavajte návod na použitie výrobcu dezinfekčného prostriedku.

Po čistení a dezinfekcii suchou handričkou odstráňte prebytočné nahromadenia vlhkosti, napríklad kvapky na spodnej hrane konzoly.

9 Technické údaje

9.1 Podmienky prevádzky, skladovania a prepravy

Teplota	Prevádzka Skladovanie/preprava	+10 °C až +40 °C -20 °C až +60 °C
Vlhkosť vzduchu	Prevádzka Skladovanie/preprava	20 % až 80 % 5 % až 95 %
Tlak vzduchu	min. 700 mbar až 1060 mbar	

9.2 Vozík na náradie

Rozmery (d x š x v)	bez extenzie	1025 mm x 756 mm x 1670 mm
	s extenziou	1120 mm x 1040 mm x 1885 mm
Dvojité vodiace koliesko	Priemer	125 mm
Hmotnosť	bez extenzie (vlastná hmotnosť)	78 kg
	s extenziou	210 kg
	povolené celkové zaťaženie	150 kg
Prídavné zaťaženie	Konzola	50 kg
	odkladacia priehradka	20 kg

10 Údržba a oprava

Opravy smie vykonávať len personál autorizovaný, vyškolený a certifikovaný spoločnosťou ITD GmbH alebo ITD GmbH. Za škody akéhokoľvek druhu v dôsledku zanedbaných kontrol, nedostatočnej opravy alebo údržby, ako aj uskutočnených zmien na výrobku, firma ITD GmbH neručí.

Originele gebruikshandleiding

Dit is een medisch product uit Klasse I volgens de Europese Medical Device Regulation (MDR) 2017/745, bijlage VIII. De producent verklaart de conformiteit van dit product met de vereisten in MDR 2017/745, bijlage IX en documenteert deze middels de CE-markering.

CE

Fabrikant en distributeur

iTD GmbH
Jahnstrasse 1
84347 Pfarrkirchen
Duitsland

www.itd-cart.com

Obchodná a technická podpora:

Baxter Medical Systems GmbH + Co. KG

Carl-Zeiss-Straße 7-9
07318 Saalfeld
Duitsland

Telefoon Telefoon +49 3671 586-0
Telefax Telefax +49 3671 586-41105
Email Email: surgical@hillrom.com

Wij werken voortdurend aan de verdere ontwikkeling van onze producten.

Wij behouden ons het recht voor omte allen tijde wijzigingen aan de leveringsomvang door te voeren in vorm, uitrusting en techniek.

Reproductie, vermenigvuldiging en/of vertaling, geheel of gedeeltelijk, is niet toegestaan zonder schriftelijke toestemming van iTD GmbH. iTD GmbH behoudt uitdrukkelijk alle auteursrechten.

De fabrikant is in het kader van de wettelijke bepalingen alleen dan voor de veiligheidskenmerken van dit apparaat verantwoordelijk wanneer onderhoud, service en wijzigingen aan dit apparaat worden uitgevoerd door hemzelf of door een geautoriseerde vertegenwoordiger in overeenstemming met zijn instructies.

© iTD GmbH

Index 003

Deze gebruikshandleiding is van toepassing op de volgende verkoopeenheid:

Omschrijving	**iTD materiaalnummer**	**Baxter Material-Nr.**
Apparatuurwagen compact-cart OPT Extension	KU.5072.800	2067643

Blanc page / Layout print

Inhoud

1	**Belangrijke informatie**	**105**
1.1	Reglementair gebruik	105
1.2	Niet-reglementair gebruik	105
1.3	Verklaring van de symbolen	106
1.4	Veiligheidsinstructies	106
1.4.1	Algemeen	107
1.4.2	Transport/Verplaatsing	107
1.4.4	Infectiepreventie	109
1.4.5	Milieubescherming	109
1.5	Verklarende begrippenlijst	109
2	**Levering, uitpakken en opstellen**	**110**
3	**Overzicht**	**111**
4	**Pictogrammen op het product**	**113**
5	**Productcombinatie met extensie-accessoires**	**118**
5.1	Extensie-adapter en universele houder met scharnier	119
5.2	Steunkussen	120
5.3	Aanzetkussen	120
5.4	Tegendrukblok	121
5.5	Beenplaten	121
5.6	Onderbeen-tegenhouder	122
5.7	Trekspindel-aggregaat	122
5.8	Trekspindel-aggregaat	123
5.9	Dubbelscharnierende stang	123
5.10	Extensiestang X-RAY	124
5.11	MIC-heup-aggregaat	124
5.12	Adapter extensiestang X-RAY	125
5.13	Uitschuifbare stangen	125
5.14	Beenhouder volgens Goepel	126
5.15	Standaardblok	126
5.16	Verlenging normprofiel	127
5.17	Tegendrukblok X-RAY en overige extensie-accessoires	127
6	**Maximale belasting**	**128**
7	**Rijgedrag**	**129**
7.1	Remmen vastzetten	129
7.2	Remmen ontgrendelen	130

8 Onderhoud, reiniging en desinfectie.....130

9 Technische specificaties.....131
9.1 Voorwaarden voor werking, opslag en transport.....131
9.2 Apparatuurwagen.....131

10 Onderhoud en reparatie.....131

1 Belangrijke informatie

Producten van ITD GmbH worden geproduceerd voor een duurzame en storingsvrije levensduur. Ontwikkeling, constructie en productie bij ITD GmbH zijn gecertificeerd conform DIN EN ISO 13485.

Dit staat garant voor:

- hoogste kwaliteit voor een lange levensduur
- eenvoudige bediening
- functioneel ontwerp
- optimalisatie voor het beoogde gebruiksdoel

De producten voldoen aan de MPG (Duitse wet inzake medische hulpmiddelen) en zijn voorzien van een CE-markering. Lees deze handleiding van begin tot het einde aandachtig door voordat u de producten in gebruik neemt, zodat u stap voor stap vertrouwd raakt met het product en zijn mogelijke functies. Bewaar de gebruikshandleiding in de buurt van het product. De apparatuurwagen compact-cart OPT Extension is veilig in gebruik. Restrisico's worden onder de desbetreffende punten in het document aangegeven. Neem deze instructies in acht.

1.1 Reglementair gebruik

Het beschreven product is uitsluitend bestemd voor medische doeleinden.

De compact-cart OPT Extension-apparatuurtrolley wordt gebruikt voor het georganiseerd bewaren en ergonomisch vervoeren van verlengingsaccessoires die zijn geproduceerd door Baxter Medical Systems GmbH + Co. KG.

1.2 Niet-reglementair gebruik

De maximale belasting van de apparatuurwagen compact-cart OPT Extension bedraagt 150 kg. Zorg ervoor dat u deze niet overschrijdt.

Gebruik de apparatuurwagen op een verantwoorde en gecontroleerde manier.
De wagen mag alleen bediend worden door goed geïnstrueerd en deskundig personeel.
Neem voor een correcte inzet de instructies in deze gebruikshandleiding in acht. Elke andere toepassing van de apparatuurwagen wordt als oneigenlijk beschouwd.

De leverancier/fabrikant is niet aansprakelijk voor persoonlijk letsel of materiële schade

als gevolg van een onjuiste bediening of gebruik.

1.3 Verklaring van de symbolen

Belangrijke informatie wordt in deze gebruikshandleiding aangegeven met

symbolen en signaalwoorden. Signaalwoorden als **GEVAAR**, **WAARSCHUWING**, **VOORZICHTIG** en **LET OP** geven de gradatie van het gevaar weer, dat met symbolen optisch wordt onderstreept. Aanvullende symbolen kunnen wijzen op gevaar voor letsel of lichaam en leven. Neem altijd de maatregelen om gevaren af te wenden in acht!

GEVAAR **Levensgevaar (bijv. elektrische schokken)**
Verwijst naar een direct dreigend gevaar dat, indien er geen veiligheidsmaatregelen worden genomen, kan leiden tot zwaar lichamelijk letsel met evt. de dood tot gevolg.

WAARSCHUWING **Levensgevaar**
Verwijst naar een direct dreigend gevaar dat, indien er geen veiligheidsmaatregelen worden genomen, kan leiden tot zwaar lichamelijk letsel met evt. de dood tot gevolg.

VOORZICHTIG **Letselgevaar (bijv. beknelling)**
Verwijst naar een mogelijk gevaar dat, indien er geen veiligheidsmaatregelen worden genomen, kan leiden tot licht tot matig letsel of materiële schade.

LET OP! **Gevaar op materiële schade**
Verwijst naar een mogelijk gevaar dat, indien er geen veiligheidsmaatregelen worden genomen, kan leiden tot materiële schade.

1.4 Veiligheidsinstructies

Veiligheidsinstructies zijn maatregelen om de gebruiker en de patiënt te beschermen tegen de gevaren die kunnen voortvloeien uit het gebruik van de apparatuurwagen.

1.4.1 Algemeen

- **Kantelgevaar.** Apparatuurwagen niet te zwaar beladen. Bewaar de afzonderlijke extensiedelen altijd in overeenstemming met de pictogrammen

op de apparatuurwagen. De maximale belasting van de apparatuurwagen bedraagt 150 kg. Zorg ervoor dat u deze niet overschrijdt. Neem de belastingsspecificaties op de console, de opbergvakken en het chassisvak (bodemplaat) van de apparatuurwagen in acht.

- **Beklemmings- en beknellingsgevaar voor handen**

  en vingers. Grijp bij het plaatsen van de extensiedelen op de apparatuurwagen nooit tussen een houder en een extensiedeel.
  Maak uzelf eerst vertrouwd met de werking van de apparatuurwagen en de overige producten voordat u deze in gebruik neemt.
- Zet de apparatuurwagen voor gebruik altijd op de rem. Haal de apparatuurwagen van de rem om deze te verplaatsen.
- **Gevaar voor persoonlijk letsel door onjuiste bevestiging.** Vergrendel het MIC-heup-aggregaat, de dubbelscharnierende stangen en de extensiestang X-RAY op de apparatuurwagen. Controleer de bevestiging van de extensie-accessoires op de apparatuurwagen. Loszittende elementen kunnen bewegen of verschuiven.
- Controleer voor ingebruikneming alle mechanische functies en onderdelen op functioneren en integriteit. Het gebruik van defecte of beschadigde producten is verboden.
- **Letselgevaar** door uitstekende delen.
- Zie de pictogrammen op het product. Zorg ervoor dat alle pictogrammen (stickers) op het product volledig en leesbaar zijn. Vervang beschadigde of losgeraakte stickers.
- Draai de handgrepen, net als bij schroeven, linksom om deze te verwijderen **en rechtsom om ze vast te draaien.**

1.4.2 Transport/Verplaatsing

- **Het is verboden om personen op de apparatuurwagen te vervoeren. Ga nooit op de apparatuurwagen staan of zitten.**
- Bescherming van de werknemers: Let op uw rug tijdens het heffen en dragen van zware extensie-accessoires. Vraag om hulp indien nodig.
- **Gevaar op botsing met personen of objecten.** Wees voorzichtig bij het verplaatsen van de apparatuurwagen. Voorkom aanrijdingen met omstanders, meubels en andere objecten.
  Beveilig beweegbare extensie-accessoires tegen onbedoeld bewegen/zwenken.
- Ontgrendel de remmen om de apparatuurwagen te verplaatsen. Verplaats de apparatuurwagen alleen m.b.v. de verticale stangen of de handgrepen. Verplaats en bestuur de wagen nooit m.b.v. de extensiedelen. Gebruik altijd de handgrepen. Vraag iemand om hulp bij het verplaatsen van

de apparatuurwagen. Verplaats de apparatuurwagen alleen in ongeremde toestand.

- **Gevaar voor persoonlijk letsel door ongecontroleerde beweging.** Sommige extensiedelen op de apparatuurwagen zijn slechts positie-gezekerd. De extensiedelen kunnen bij het verplaatsen van de apparatuurwagen bewegen of verschuiven. Beveilig de extensie-accessoires tegen wegglijden.
- **Kantelgevaar door verkeerde belading van de apparatuurwagen.** Verplaats de apparatuurwagen altijd met een gelijkmatig beladen belasting.

1.4.3 Service/Onderhoud

De apparatuurwagens uni-cart, vexio-cart, pro-cart, duo-cart, classic-cart, compact-cart en endo-cart zijn speciaal ontworpen en gebouwd voor vele jaren van probleemloos gebruik. Controleer om de **12 maanden** de functionaliteit van de volgende delen om de veiligheid te waarborgen:

Opbergplanken:

- Controleer of de bevestigingsschroeven vast zitten, zodat de plank stabiel en recht is.

Rollen:

- Controleer of de rollen vrij lopen en of alle remmen functioneren.
- Controleer of de 4 bevestigingsbouten van de rollen aan de onderkant van de basis en of de rollen zelf stevig in de houders zitten.
- Zorg er bij geleidende rollen voor dat de loopvlakken vrij zijn van onzuiverheden, zodat een goede werking gewaarborgd is.

Serienummers:

- Vergelijk de serienummers van de wagen met de gegevens in het materiaalboek.
- Mocht u tijdens deze inspectie een probleem ontdekken, neem dan direct contact op met uw leverancier.
- Personeel (ziekenhuis- en servicepersoneel) dat direct of indirect met een mobiele apparatuurdrager werkt, moet worden geïnstrueerd.
- Instellingswerkzaamheden mogen uitsluitend worden uitgevoerd door geschoold personeel.
- Reparaties en onderhoudswerkzaamheden mogen alleen door Fa. ITD GmbH worden uitgevoerd.
- ITD GmbH is niet aansprakelijk voor schade, van welke aard

  dan ook, als gevolg van nagelaten inspecties, gebrekkige reparaties of onderhoud, evenals wijzigingen aan het product.

1.4.4 Infectiepreventie

- Leef alle bepalingen m.b.t. reiniging/desinfectie na. Neem de in deze gebruikshandleiding beschreven reinigings- en desinfectieprocedures en -middelen in acht.
- Overhandig de onderhoudsmonteur alleen gereinigde en gedesinfecteerde instrumenten. Dit geldt ook voor overige apparatuur.

1.4.5 Milieubescherming

- Verwijder alle resten van reinigings- /desinfectiemiddelen en overige residuen op een milieubewuste en -vriendelijke manier.
- Zie dit document voor een milieuvriendelijke afvalverwijdering.

1.5 Verklarende begrippenlijst

Getallen tussen haakjes [51]	Getallencode in grafieken (indeling grafiek - tekst)

In deze gebruikshandleiding worden de volgende begrippen of afkortingen gebruikt:

Begrip	**Verklaring**
Extensie-unit	De extensie-unit bestaat uit de extensie-adapter en alle daaraan bevestigde accessoires of die nodig zijn voor de opslag van de extensies.
Extensiestang	• Dubbelscharnierende stang met uitschuifstuk • Extensiestang X-RAY
Apparatuurwagen	Apparatuurwagen compact-cart OPT Extension
Baxter	Baxter Medical Systems GmbH + Co. KG
Fabrikant	iTD GmbH

OPMERKING

Afbeelding van het basisframe kan afwijken van de daadwerkelijke apparatuurwagen.

2 Levering, uitpakken en opstellen

De apparatuurwagen wordt staand en compleet gemonteerd geleverd op een pallet in een doos. Het extensiedeel behoort niet tot de leveringsomvang.

Afmetingen verpakking:	
Lengte	1200 mm
Breedte	800 mm
Hoogte	2100 mm
Gewicht:	
Apparatuurwagen	78 kg
plus het gewicht van de verpakking.	

LET OP!
Gevaar op materiële schade

De verpakking is niet weerbestendig Opslag volgens de aanwijzingen in de technische specificaties (zie hoofdstuk 9, pagina 67).

Pak de apparatuurwagen uit op een plek met een vlakke vloer en voldoende ruimte.

Neem voor het uitpakken de volgende volgorde in acht:

1. Verwijder de spanbanden.
2. Trek het karton omhoog.
3.

VOORZICHTIG
Gevaar voor persoonlijk letsel **Kantelgevaar.**

Til de apparatuurwagen met ten minste 2 personen van de pallet.

4. Verwijder de pallet en het verpakkingsmateriaal op milieuvriendelijk wijze.

3 Overzicht

Vooraanzicht (voorkant) Achteraanzicht (achterkant)

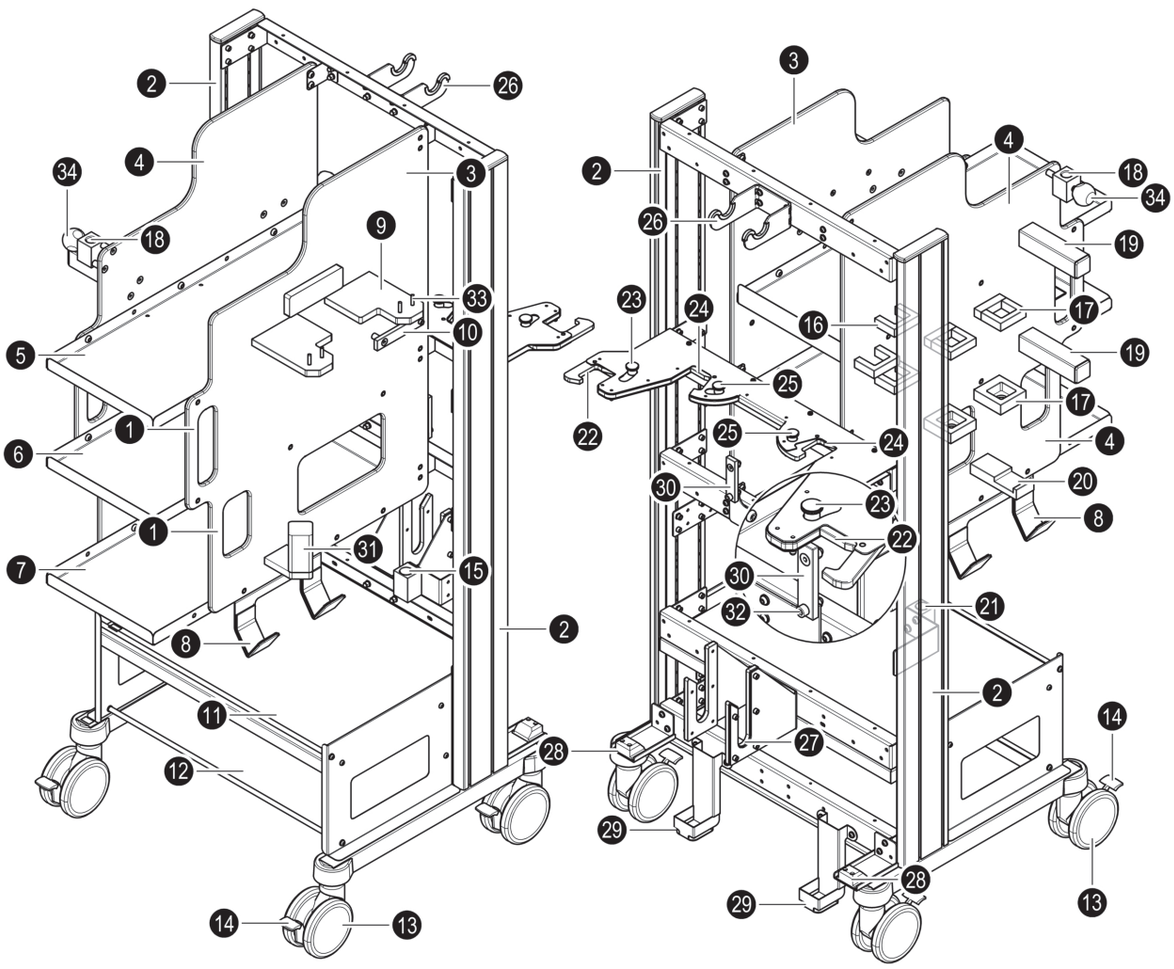

Legenda:

[1] Handgreep voor het verplaatsen van de apparatuurwagen
[2] Framebalk
[3] Rechter kunststofplaat
[4] Linker kunststofplaat
[5] Bovenste opbergvak
[6] Middelste opbergvak
[7] Onderste opbergvak
[8] Haken voor trekspindel-aggregaat
[9] Houder voor extensie-adapter
[10] Normprofiel voor een standaardblok
[11] Console
[12] Onderste chassisvak (bodemplaat)
[13] Dubbel zwenkwiel
[14] Wielvergrendeling
[15] Houder voor tegendrukblok

Legenda:

[16] Houder trekspindel-aggregaat
[17] Houder voor uitschuifbare stang
[18] Houder voor accessoires met stangen
[19] Stangsteunen voor adapter extensiestang X-RAY
[20] Houder voor onderbeen-tegenhouder
[21] Insteekopening voor de onderbeen-tegenhouder
[22] Houder voor dubbelscharnierende stang
[23] Bedieningshendel voor ont- en vergrendelen
[24] Houder voor extensiestang X-RAY
[25] Bedieningshendel voor ont- en vergrendelen
[26] Bovenste houder voor MIC-heup-aggregaat
[27] Onderste houder voor MIC-heup-aggregaat
[28] Stanggeleiding voor dubbelscharnierende stang
[29] Stanggeleiding voor extensiestang X-RAY
[30] Normprofiel voor verlenging profiel
[31] Universele houder
[32] Eindaanslag
[33] Bouten voor extensie-adapter
[34] Vergrendelgreep

4 Pictogrammen op het product

De apparatuurwagen is voorzien van de volgende pictogrammen:

Vooraanzicht (voorkant) Achteraanzicht (achterkant)

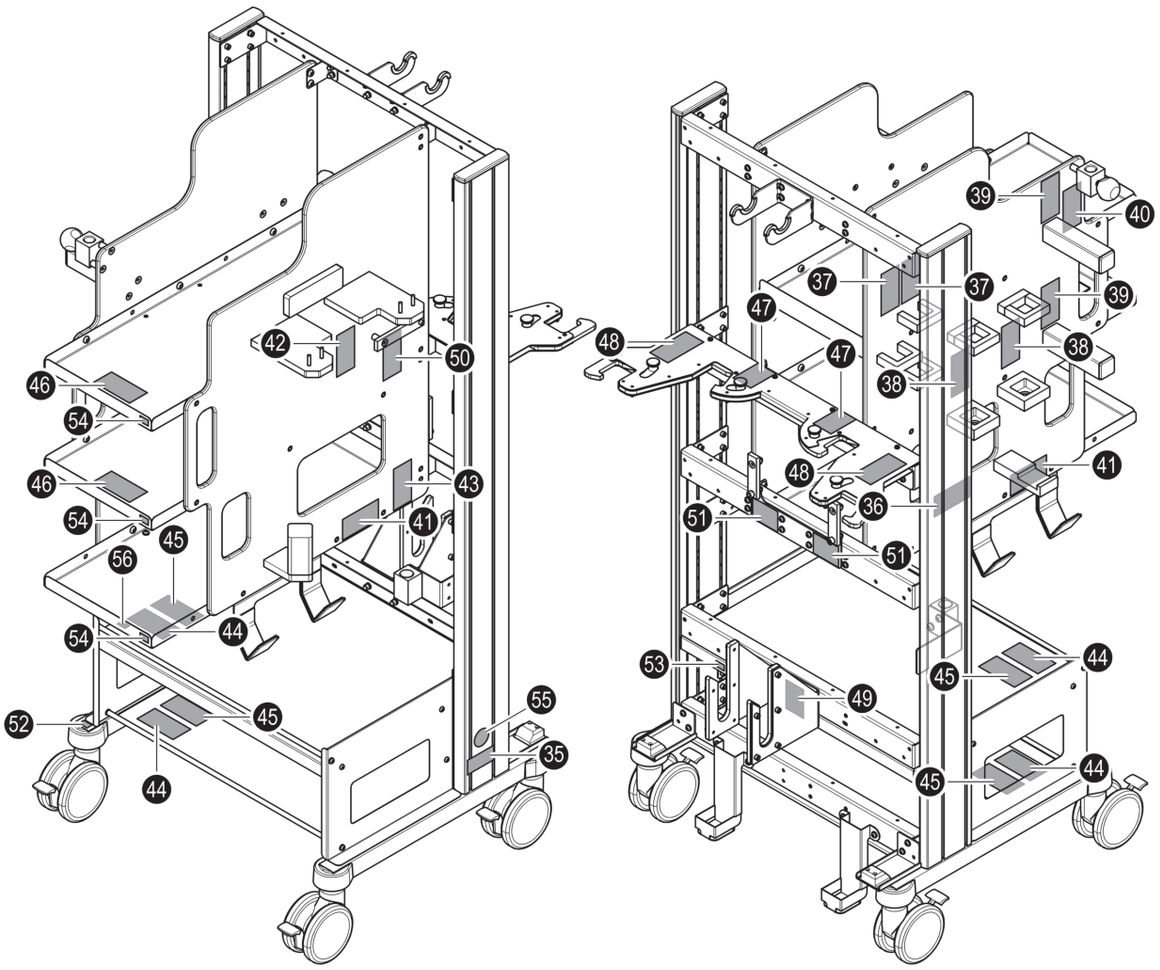

Pos.	Pictogram	Betekenis	Positie
[35]	compact-cart OPT Extension REF KU.5072.800 GTIN: 04056634004392 SN 001-378031 Typ EB compact-cart ITD GMBH Jahnstrasse 1, 84347 Pfarrkirchen, Germany e-mail: sales@itd-cart.com - www.itd-cart.com Made in Germany 2022-08-04	Typeplaatje	Op rechter standprofiel, onder
[36]	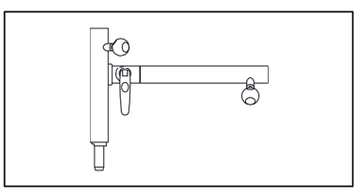	Houder voor onderbeen-te-genhouder	Linker kunststofplaat

Nederlands

Pos.	Pictogram	Betekenis	Positie
[37]	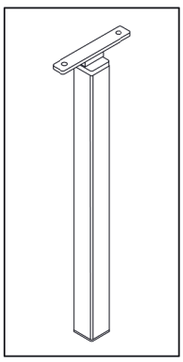	Houder voor bevestiging trekspindel-aggregaat	Linker kunststofplaat
[38]	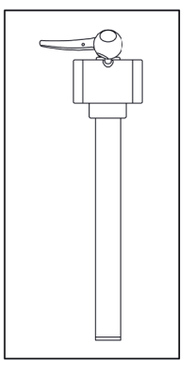	Houder voor uitschuifbare stang	Linker kunststofplaat
[39]	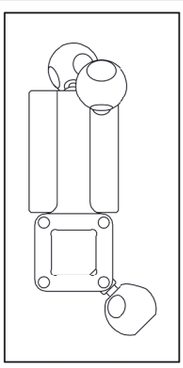	Stangsteunen voor adapter extensiestang X-RAY	Linker kunststofplaat
[40]	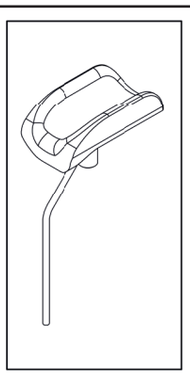	Houder voor accessoires met stangen	Linker kunststofplaat

Pos.	Pictogram	Betekenis	Positie
[41]	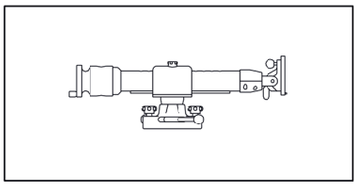	Haken voor trekspindel-aggregaat	Linker en rechter kunststof-platen, onder
[42]	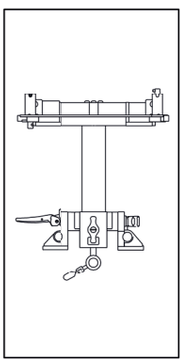	Houder voor extensie-adap-ter en universele houder met scharnier	Rechter kunststofplaat
[43]	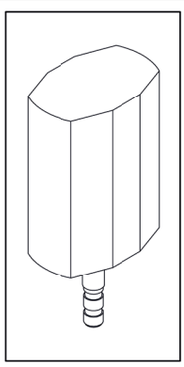	Houder voor tegendrukblok	Rechter kunststofplaat
[44]	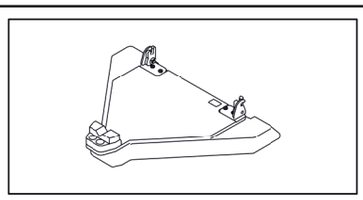	Bergplaats voor steunkus-sen universeel	Console
[45]	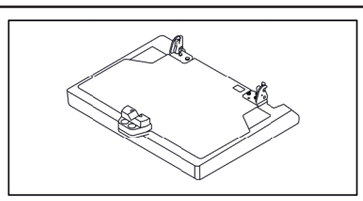	Bergplaats voor steunkus-sen heup	Onderste chassisvak (bod-emplaat)
[46]	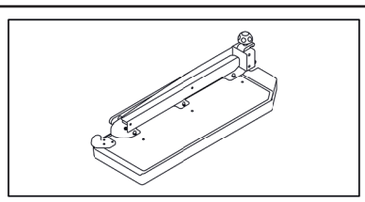	Bergplaats voor beenplaat	Bovenste en middelste opbergvak

Nederlands

Pos.	Pictogram	Betekenis	Positie
[47]	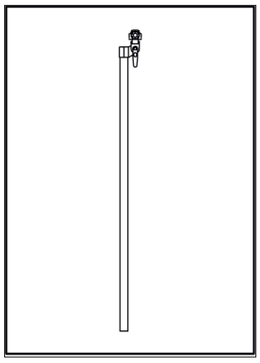	Houder voor extensiestang X-RAY	Achterkant
[48]	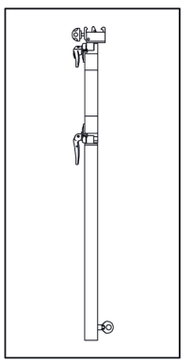	Houder voor dubbelscharnierende stang	Op rechter en linker standprofiel, achter
[49]	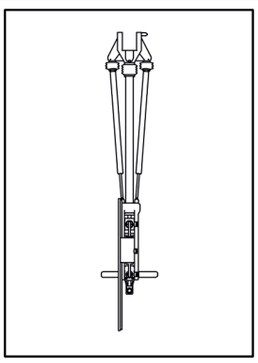	Houder voor MIC-heup-aggregaat	Achterkant
[50]	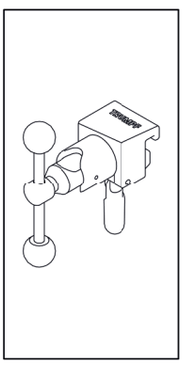	Normprofiel voor standaardblok	Rechter kunststofplaat

Pos.	Pictogram	Betekenis	Positie
[51]	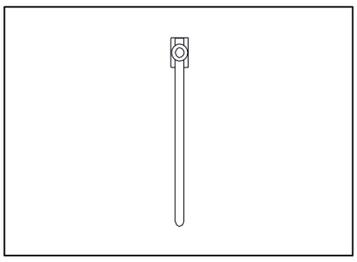	Normprofiel voor verlenging profiel	Achterkant
[52]		De maximale belasting van de apparatuurwagen bedraagt 150 kg.	Onderste chassisvak (bodemplaat), rechts
[53]	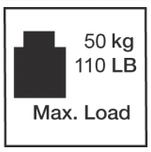	De maximale belading van de console mag niet meer bedragen dan 50 kg.	Achterkant, op de console
[54]	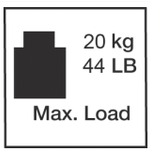	De maximale belading van het opbergvak mag niet meer bedragen dan 20 kg.	Opbergvak boven, midden, beneden
[55]		Gebruikshandleiding volgen	Standprofiel rechts, onder
[56]	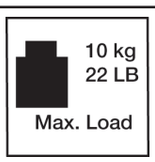	De maximale belading van het opbergvak mag niet meer bedragen dan 10 kg.	Opbergvak boven

Typeplaatje

Legenda:

[A] Fabrikant
[B] Productaanduiding
[C] Materiaalnummer
[D] Serienummer
[E] Apparaat is conform Machinerichtlijn 2017/745, bijlage IX.
[F] Productiedatum

5 Productcombinatie met extensie-accessoires

De apparatuurwagen compact-cart OPT Extension is te gebruiken in combinatie met de volgende door de firma Baxter Medical Systems aangeboden en verkochte producten.
Gedetailleerde informatie over de Baxter-verlengingsaccessoires is te vinden in de desbetreffende Baxter-gebruikershandleidingen.

LET OP!
Gevaar voor persoonlijk letsel en materiële schade

Plaats de extensie-accessoires altijd op een stilstaande apparatuurwagen (zie pagina 33).
Bewaar de afzonderlijke extensiedelen altijd in overeenstemming met
de pictogrammen op de apparatuurwagen.

5.1 Extensie-adapter en universele houder met scharnier

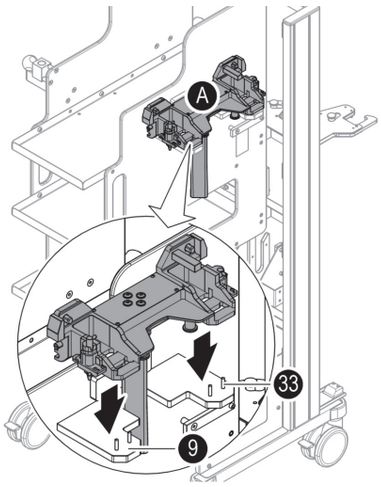

VOORZICHTIG
Beklemmings- en beknellingsgevaar voor handen en vingers.

Grijp bij het plaatsen van de extensiedelen op de apparatuurwagen nooit tussen een houder en een extensiedeel.

Bewaar de extensie-adapter [A] in houder [9] op de rechter kunststofplaat. Controleer de bevestiging van de extensie-adapter op de apparatuurwagen en de stoppers [33] op correct positionering.

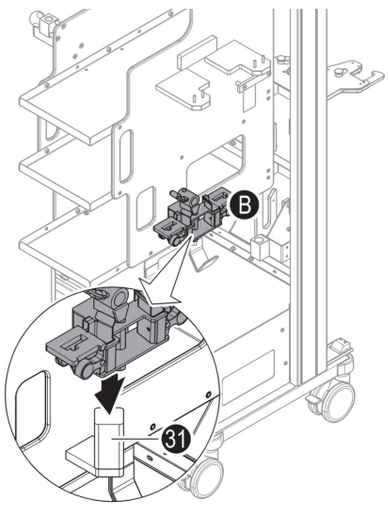

Bewaar de universele houder met scharnier [B] in de houder [31] op de rechter kunststofplaat.

Nederlands

5.2 Steunkussen

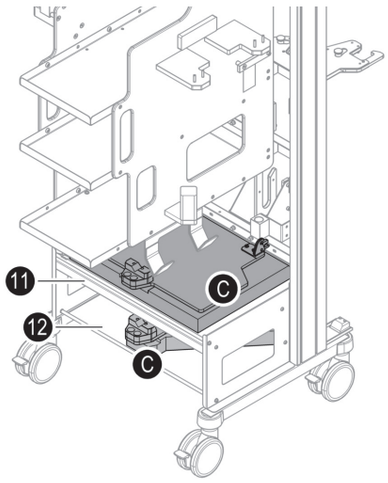

Leg de steunkussens [C] op de console [11] of het onderste chassisvak [12] (bodemplaat).

De steunkussens op de apparatuurwagen zijn slechts positie-gezekerd.

5.3 Aanzetkussen

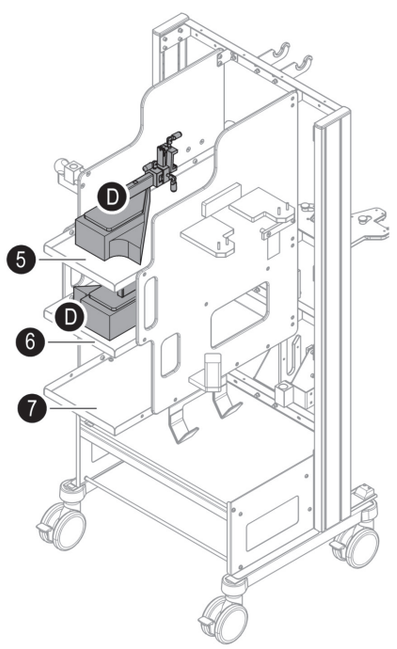

Leg de aanzetkussens [D] op een van de opbergvakken ([5],[6] of [7]).

5.4 Tegendrukblok

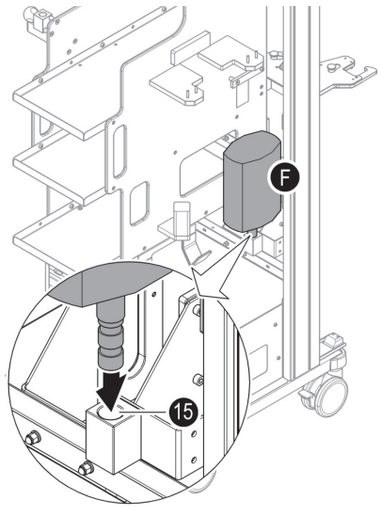

Steek het tegendrukblok[1] [F] met de pin in het vierkant [15] op het rechter framebalk.

Controleer de bevestiging van het tegendrukblok op de apparatuurwagen.

5.5 Beenplaten

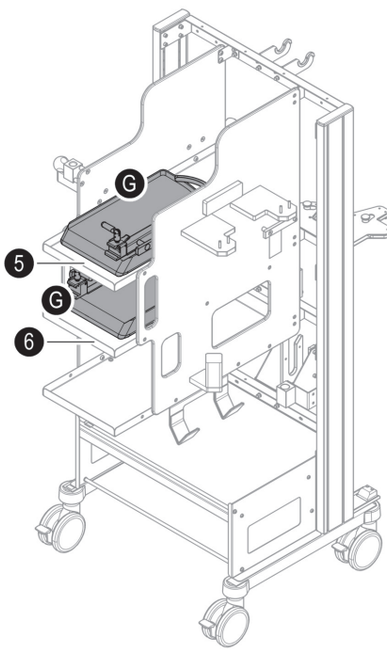

⚠	**LET OP!** **Gevaar op materiële schade**
Plaats slechts één beenplaat per vak. Bewaar geen andere voorwerpen onder of op de beenplaat.	

Plaats de beenplaten [G] in de bovenste [5] en middelste [6] opbergvakken.

De beenplaten op de apparatuurwagen zijn slechts positiegezekerd.

Nederlands

1 Alle varianten, behalve tegendrukblok X-RAY

5.6 Onderbeen-tegenhouder

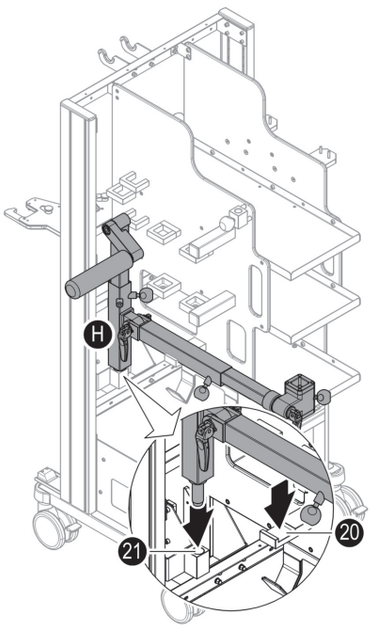

⚠	**VOORZICHTIG** **Beklemmings- en beknellingsgevaar voor handen en vingers.**
Grijp bij het plaatsen van de extensiedelen op de apparatuurwagen nooit tussen een houder en een extensiedeel.	

Bewaar de onderbeen-tegenhouder in de houder op de linker kunststofplaat. U kunt een volledig gemonteerde onderbeen-tegenhouder samen bewaren met een tegendrukblok en een zwenkadapter.

Afleggen

1. Voorbereiding opslag onderbeen-tegenhouder op de apparatuurwagen:
   - Positioneer de scharnierstang verticaal op de T-adapter
   - Vergrendel het scharnier op de stang
   De beschrijving vindt u in de gebruikshandleiding voor de onderbeen-tegenhouder.
2. Steek de onderbeen-tegenhouder [H] met de pin in de insteekopening [21] op de apparatuurwagen en plaats deze op de scharnierstang op de houder [20].
3. Controleer de bevestiging van de onderbeen-tegenhouder op de apparatuurwagen.

Verwijderen:

Verwijder de onderbeen-tegenhouder door deze naar boven te trekken.

5.7 Trekspindel-aggregaat

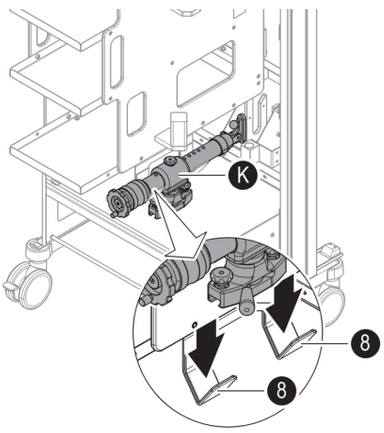

⚠	**VOORZICHTIG** **Beklemmings- en beknellingsgevaar voor handen en vingers.**
Grijp bij het plaatsen van de extensiedelen op de apparatuurwagen nooit tussen een houder en een extensiedeel.	

Plaats de trekspindel-aggregaat [K] in de haak [8] onder de rechter of linker kunststofplaat.

5.8 Trekspindel-aggregaat

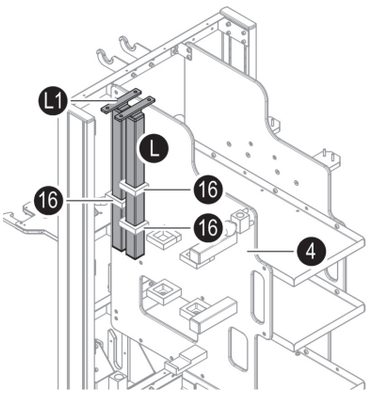

Steek het inzetstuk van de trekspindel-aggregaat [L] in de houder [16] op de linker kunststofplaat en plaats deze samen met de montagerail op de kunststofplaat. De montagerail [L1] moet haaks op de kunststofplaat [4] staan.

Controleer de bevestiging van het inzetstuk op de apparatuurwagen.

5.9 Dubbelscharnierende stang

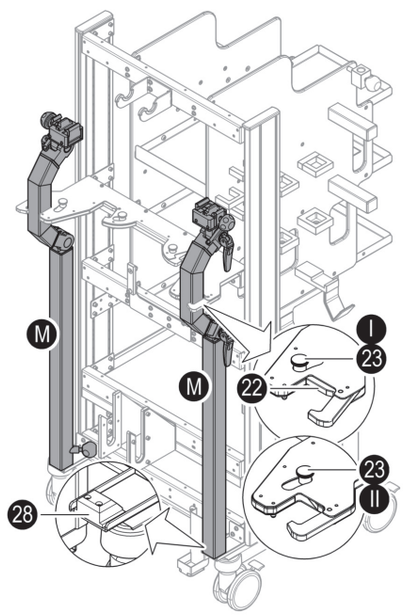

Bewaar de dubbelscharnierende stang in de houder aan de achterkant van de apparatuurwagen.

Afstellen:

1. Vergrendel beide scharnieren op de dubbelscharnierende stang. De beschrijving vindt u in de gebruikshandleiding voor de dubbelscharnierende stang.
2. Open de vergrendeling op de apparatuurwagen. Schuif daarvoor bedieningshendel [23] in positie [I].
3. Zet de dubbelscharnierende stang [M] met de insteekopening voor de uitschuifbare stang op de onderste stangengeleiding [28]. De bolling moet van de apparatuurwagen wegwijzen.
4. Druk de dubbelscharnierende stang in de bovenste houder [22]. De bedieningshendel [23] moet hoorbaar in positie [II] vastklikken.
5. Controleer de bevestiging van de dubbelscharnierende stang op de apparatuurwagen.

Verwijderen:

1. Houd de dubbelscharnierende stang stevig vast en open de vergrendeling. Schuif daarvoor bedieningshendel [26] in positie [I].
2. Kantel de dubbelscharnierende stang lichtjes en trek deze naar boven.

5.10 Extensiestang X-RAY

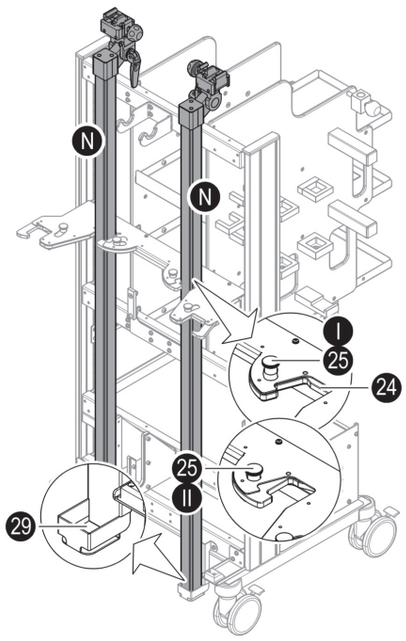

Bewaar de extensiestang X-RAY in de houder aan de achterkant van de apparatuurwagen.

Afstellen:

1. Vergrendel het scharnier op de extensiestang. De beschrijving vindt u in de gebruikshandleiding voor de extensiestang.
2. Open de vergrendeling op de apparatuurwagen. Schuif daarvoor bedieningshendel [25] in positie [I].
3. Plaats de extensiestang [N] in de onderste stanggeleiding [29]. Het blok moet naar boven wijzen.
4. Druk de extensiestang in de bovenste houder [24]. De bedieningshendel [25] moet hoorbaar in positie [II] vastklikken.
5. Controleer de bevestiging van de extensiestang op de apparatuurwagen.

Verwijderen:

1. Houd de extensiestang stevig vast en open de vergrendeling. Schuif daarvoor bedieningshendel [25] in positie [I].
2. Kantel de extensiestang lichtjes en trek deze naar boven.

5.11 MIC-heup-aggregaat

Bewaar het MIC-heup-aggregaat in de houder aan de achterkant van de apparatuurwagen.

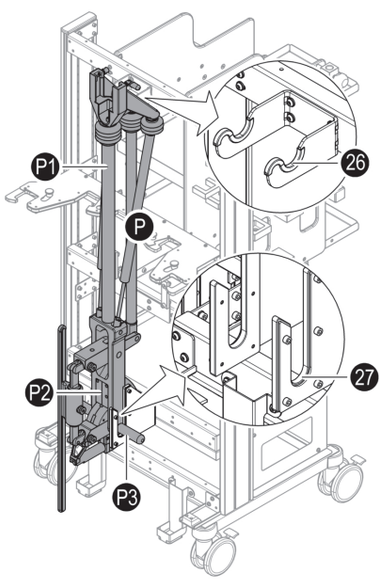

1.

⚠	**VOORZICHTIG** **Beklemmings- en beknellingsgevaar voor handen en vingers.**
Grijp bij het plaatsen van de extensiedelen op de apparatuurwagen nooit tussen een houder en een extensiedeel. Vraag om hulp indien nodig.	

Houd het MIC-heup-aggregaat [P] op de trekstang [P1] en de zwenkunit [P2] stevig vast.

2. Plaats het MIC-heup-aggregaat [P] met de handgrepen [P3] van de zwenkunit [P2] in de onderste houder [27] op de apparatuurwagen en de dwarsstang (basishouder) in de bovenste houder [26]. De montagerail moet van de apparatuurwagen wegwijzen.
3. Controleer de bevestiging van het MIC-heup-aggregaat op de apparatuurwagen.

Verwijderen:

Houd het MIC-heup-aggregaat stevig vast en trek hem uit de houders.

5.12 Adapter extensiestang X-RAY

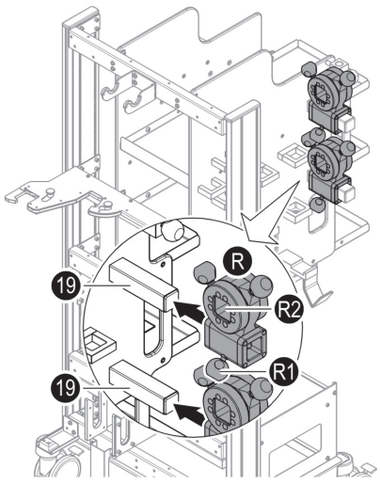

Bewaar de adapter extensiestang X-RAY aan de beide stangsteunen aan de linker kunststofplaat.

Montage:

1. Verwijder de vergrendelgreep [R1] van de adapter (vierkante buis) [R1].
2. Schuif de adapter [R] met de insteekopening tot aan de aanslag op de stangsteunen [19]. De insteekopening [R2] voor de extensiestang X-RAY moet naar boven wijzen. Let erop dat de adapter volledig op de stangsteunen zit.
3. Draai de vergrendelgreep [R1] vast op de adapter.
4. Controleer de bevestiging van de adapter op de apparatuurwagen.

Verwijderen:

	OPMERKING
Draai de vergrendelgrepen niet volledig los. Losse onderdelen kunnen snel zoekraken.	

Verwijder de vergrendelgreep [R1] van de adapter (vierkante buis) en trek de adapter los van de stangsteunen op de apparatuurwagen.

5.13 Uitschuifbare stangen

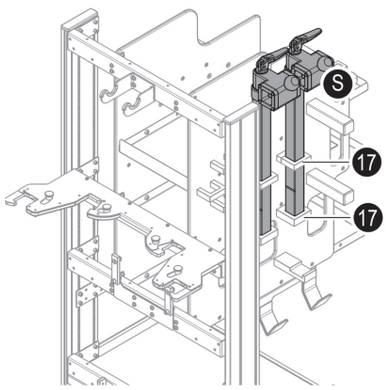

Steek de uitschuifbare stang [S] door de bovenste houder [17] op de linker kunststofplaat en plaats deze op de onderste houder [17]. Controleer de bevestiging van de uitschuifbare stangen op de apparatuurwagen.

5.14 Beenhouder volgens Goepel

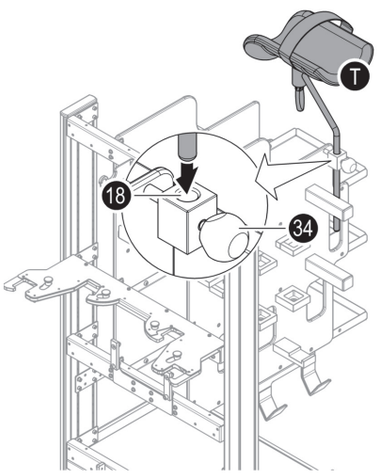

Bewaar de beenhouder [T] in de houder [18] op de linker kunststofplaat.

Montage:

1. Draai de vergrendelgreep [34] los van de houder [18].
2. Steek de stang [T] van de beenhouder in de opening van de houder [18] op de apparatuurwagen.
3. Positioneer de beenhouder [T] en draai de vergrendelgreep [34] vast.
4. Controleer de bevestiging van de beenhouder op de apparatuurwagen.

Demontage:

⚠	**VOORZICHTIG** **Gevaar voor letsel door glijdende onderdelen**
Bij het losdraaien van de vergrendelgreep glijdt de ingestoken beenhouder naar beneden. Houd de beenhouder tijdens de demontage stevig vast.	

Draai de vergrendelgreep los en trek de beenhouder naar boven.

5.15 Standaardblok

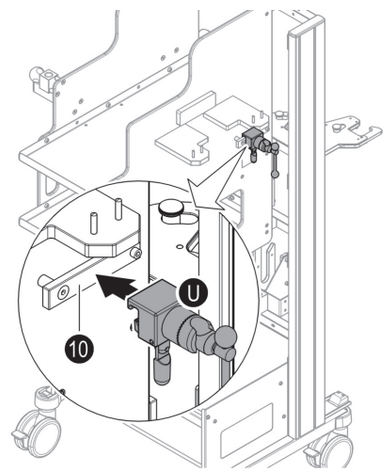

⚠	**LET OP!** **Gevaar voor schade aan de apparatuurwagen**
Bewaar het blok zonder accessoires op de apparatuurwagen.	

Hang het standaardblok [U] aan het normprofiel [10] op de rechter kunststofplaat en bevestig hem.

Voor het aan-/afkoppelen, zie de gebruikshandleiding van het standaardblok.

5.16 Verlenging normprofiel

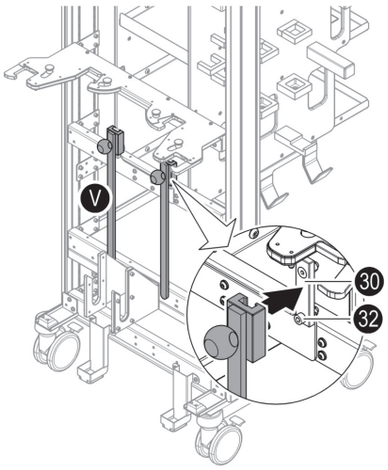

Schuif het verlengstuk [V] met het blok van bovenaf op het normprofiel [30] aan de achterkant van de apparatuurwagen. De schroef [32] voorkomt dat het verlengstuk [V] van het normprofiel [30] gaat glijden en valt.

5.17 Tegendrukblok X-RAY en overige extensie-accessoires

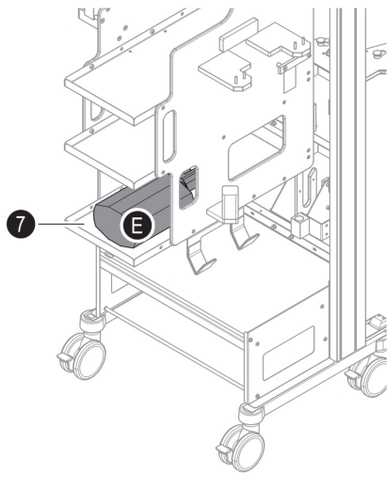

Plaats het tegendrukblok X-RAY [E] of andere extensie-accessoires op het onderste opbergvak [7].

De extensiedelen op de apparatuurwagen zijn slechts positie-gezekerd.

6 Maximale belasting

WAARSCHUWING
Kantelgevaar

De maximale belasting van de apparatuurwagen bedraagt 150 kg. Zorg ervoor dat u deze niet overschrijdt. Neem de belastingsspecificaties op de console, de opbergvakken en het chassisvak (bodemplaat) van de apparatuurwagen in acht.

VOORZICHTIG
Kantelgevaar apparatuurwagen door verkeerde belading

Apparatuurwagen niet te zwaar beladen. Bewaar de afzonderlijke extensiedelen altijd in overeenstemming met de pictogrammen op de apparatuurwagen.

Omschrijving	Belasting
Totaal gewicht apparatuurwagen	210 kg (eigen gewicht + extra lading)
Console	50 kg
Opbergvak	20 kg

Nederlands

7 Rijgedrag

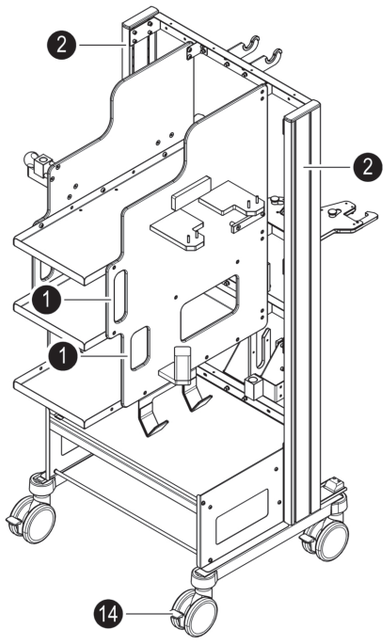

VOORZICHTIG
Kantelgevaar apparatuurwagen

Verplaats de apparatuurwagen altijd met een gelijkmatig verdeelde belading.
Verplaats de apparatuurwagen alleen op vlakke vloeren met een maximale hellingshoek van 5°. De maximale drempelhoogte voor de apparatuurwagen is 7 mm.

VOORZICHTIG
Gevaar op botsing met personen of objecten

Wees voorzichtig bij het verplaatsen van de apparatuurwagen. Voorkom aanrijdingen met omstanders, meubels en andere objecten. Beveilig beweegbare extensie-accessoires tegen onbedoeld bewegen/zwenken.

VOORZICHTIG
Gevaar voor persoonlijk letsel door ongecontroleerde beweging

Sommige extensiedelen op de apparatuurwagen zijn slechts positie-gezekerd. De extensiedelen kunnen bij het verplaatsen van de apparatuurwagen bewegen of verschuiven. Beveilig de extensiedelen tegen wegglijden.
Zet de apparatuurwagen voor gebruik altijd op de rem. Haal de apparatuurwagen van de rem om deze te verplaatsen.

Alle vier wielen zijn uitgerust met een wielvergrendeling [14] en kunnen geblokkeerd worden. In ongeremde toestand zijn de vier wieltjes vrij zwenkbaar en is de apparatuurwagen in elke gewenste richting te bewegen. Bedien en verplaats de apparatuurwagen alleen m.b.v. de verticale stangen [2] of de handgrepen [1]. Bestuur en verplaats de apparatuurwagen nooit aan de extensiedelen. Verplaats de beladen apparatuurwagen, indien nodig, met 2 personen. Verplaats de apparatuurwagen alleen als deze niet op de rem staat.

7.1 Remmen vastzetten

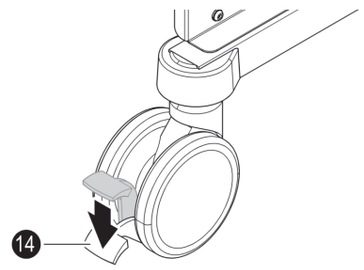

Beweeg de wielvergrendeling [14] van alle zwenkwieltjes naar beneden. De wagen staat op de rem en kan niet wegrollen.

7.2 Remmen ontgrendelen

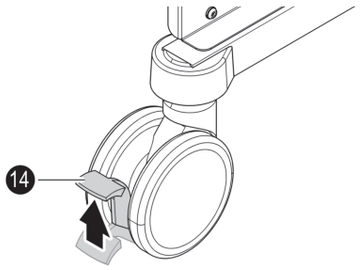

Beweeg de wielvergrendeling [14] van alle zwenkwieltjes naar boven. De wagen is rijklaar.

8 Onderhoud, reiniging en desinfectie

LET OP!
Gevaar voor materiële schade door onjuist onderhoud van het product

De apparatuurwagen is niet machinewasbaar.
Gebruik nooit een hogedrukreiniger. Door de hoge druk van de waterstraal kan er vloeistof door spleten en naden in het apparaat terechtkomen en het product beschadigen (bijv. door corrosie).

Verkeerde schoonmaakmiddelen beschadigen het oppervlak.

Gebruik voor het onderhoud van het product geen schurende reinigings- en desinfectiemiddelen die halogeniden en perazijnzuur bevatten. Gebruik bij onderdelen van kunststof en voor de bekleding nooit alcoholische of oplosmiddelhoudende (brandbare) reinigings- of desinfectiemiddelen.

De verzorgingsproducten voor de reiniging en desinfectie moeten voldoen aan de nationale regelgeving voor de medische sector en/of zijn opgenomen in de lijst van DGHM[2] / VAH[3]. Neem de hygiënevoorschriften van het ziekenhuis in acht.
Vervuilde producten dienen onmiddellijk te worden gereinigd.
De reiniging/desinfectie beperkt zich tot regelmatig afvegen (niet dompelen) met geschikte middelen.

Maak voor de reiniging van roestvrij staal, kunststof onderdelen en gelakte oppervlakken gebruik van een pH-neutrale of licht alkalische allesreiniger met tensiden als actieve reinigingscomponenten. Gebruik bij zware vervuiling een reiniger in geconcentreerde vorm en veeg het geheel vervolgens schoon met een natte doek.

2 Deutsche Gesellschaft für Hygiene und Mikrobiologie
3 Verbund für Angewandte Hygiene e. V.

Desinfectiemiddelen op basis van alcohol of aldehyde zijn uiterst geschikt voor het desinfecteren van roestvrijstalen onderdelen. Gebruik alleen desinfectiemiddelen op basis van aldehyde voor kunststof onderdelen en gelakte oppervlakken, omdat alcoholhoudende middelen het oppervlak kunnen beschadigen. Voor de desinfectie wordt verwezen naar de gebruiksaanwijzing van de fabrikant van het desbetreffende desinfectiemiddel.

Verwijder na de reiniging en desinfectie het overtollige vocht, zoals druppels aan de onderkant van de console, met een droge doek.

9 Technische specificaties

9.1 Voorwaarden voor werking, opslag en transport

Temperatuur	Werking Opslag/Transport	+10 °C tot +40 °C -20 °C tot +60 °C
Luchtvochtigheid	Werking Opslag/Transport	20 % tot 80 % 5 % tot 95 %
Luchtdruk	Min. 700 mbar tot 1060 mbar	

9.2 Apparatuurwagen

Afmetingen (L x B x H)	Zonder extensie	1025 mm x 756 mm x 1670 mm
	Met extensie	1120 mm x 1040 mm x 1885 mm
Dubbel zwenkwiel	Diameter	125 mm
Gewicht	Zonder extensie (eigen gewicht)	78 kg
	Met extensie	210 kg
	Toelaatbare totale belading	150 kg
Extra lading	Console	50 kg
	Opbergvak	20 kg

10 Onderhoud en reparatie

Reparaties mogen alleen worden uitgevoerd door iTD GmbH of door geautoriseerd, opgeleid en gecertificeerd personeel van iTD GmbH. iTD GmbH is niet aansprakelijk voor schade, van welke aard dan ook, die het gevolg is van nagelaten inspecties, foutieve reparaties of onderhoud en wijzigingen aan het product.

Original bruksanvisning

Dette er et medisinprodukt i klasse I i følge det europeiske Medical Device Regulation (MDR) 2017/745, Vedlegg VIII. Fabrikanten erklærer at dette produktet er konform med de grunnleggende kravene i henhold til MDR 2017/745, Anhang IX, og dokumentert dette med CE-kjennetegnet.

CE

Produsent og Distributør		iTD GmbH Jahnstrasse 1 84347 Pfarrkirchen Tyskland www.itd-cart.com
Salg og teknisk støtte:		Baxter Medical Systems GmbH + Co. KG Carl-Zeiss-Straße 7-9 D-07318 Saalfeld Tyskland
	Telefon	Telefon +49 3671 586 0
	Telefaks	Telefaks +49 3671 586 41105
	E-mail	E-mail: surgical@hillrom.com

Vi arbeider kontinuerlig med videreutviklingen.

Vennligst ha forståelse for at vi til enhver tid må ta forbehold om endringer av leveringsomfanget når det gjelder form, utstyr og teknikk.

Ettertrykk, mangfoldiggjøring eller oversettelse, også delvis, er ikke tillatt uten skriftlig tillatelse fra iTD GmbH. Alle rettigheter i henhold til åndsverkloven er uttrykkelig forbeholdt iTD GmbH.

Produsenten er, innenfor rammen av de lovmessige bestemmelsene, ansvarlig for de sikkerhetstekniske egenskapene kun hvis service, vedlikehold og endringer på dette apparatet gjennomføres av han selv eller av en person som utfører oppdraget iht. hans anvisninger.

© iTD GmbH **Index 003**

Denne bruksanvisningen gjelder for følgende salgsenhet:

Betegnelse	**iTD Material-nr.**	**Baxter Material-Nr.**
Apparatvogn compact-cart OPT Ekstensjon	KU.5072.800	2067643

Blanc page / Layout print

Innhold

1	**Viktige opplysninger**	**137**
1.1	Tiltenkt bruk	137
1.2	Ikke tiltenkt bruk	137
1.3	Symbolforklaringer	138
1.4	Sikkerhetshenvisninger	138
1.4.1	Generelt	138
1.4.2	Transport/posisjonsendring	139
1.4.4	Infeksjonsbeskyttelse	140
1.4.5	Miljøvern	140
1.5	Begrepsforklaringer	141
2	**Levering, utpakking og oppstilling**	**141**
3	**Oversikt**	**143**
4	**Piktogrammer på produktet**	**145**
5	**Produktkombinasjon med ekstensjonstilbehør**	**150**
5.1	Ekstensjons-adapter og universalopptak med ledd	151
5.2	Støttepolstre	152
5.3	Ansatspolstre	152
5.4	Mottrekks-stang	153
5.5	Benplater	153
5.6	Legg-mottrekk	154
5.7	Trekkspindel-aggregat	154
5.8	Opptak trekkspindel-aggregat	155
5.9	Dobbeltleddstang	155
5.10	Ekstensjons-stang X-RAY	156
5.11	MIC-hofte-aggregat	156
5.12	Adapter ekstensjons-stang X-RAY	157
5.13	Uttrekksstenger	157
5.14	Benholder iht. Goepel	158
5.15	Standard jernkrok	158
5.16	Standardskinne-forlengelse	159
5.17	Mottrekks-stang X-RAY og annet ekstensjonstilbehør	159
6	**Maksimal belastning**	**160**
7	**Kjøremåte**	**161**
7.1	Låse bremsen	161
7.2	Løsne bremsen	162

8 Pleie, rengjøring og desinfeksjon.....162

9 Tekniske data.....163
9.1 Betingelser for drift, lagring og transport.....163
9.2 Apparatvogn.....163

10 Service og reparasjon.....163

1 Viktige opplysninger

Produkter fra ITD GmbH produseres for en lang og feilfri levetid. Utvikling, konstruksjon og produksjon hos ITD GmbH ble sertifisert iht. NS-EN ISO 13485.

Dette er en garanti for:

- høyeste kvalitet for en lang levetid,
- enkel betjening,
- funksjonell design og
- optimering for bruksformålet.

Produktene tilfredsstiller kravene til loven om medisinsk utstyr - MPG (Medizinproduktgesetz - tysk lov om medisinsk utstyr) - og er CE-merket. Les denne bruksanvisningen nøye fra begynnelsen til slutten før bruk av produktene for å gjøre deg trinnvis fortrolig med produktet og de mulige funksjonene. Oppbevar bruksanvisningen i nærheten av produktet. Bruken av apparatvognen compact-cart OPT Ekstensjon er sikker.
Det gjøres oppmerksom på gjenværende restrisikoer på de respektive stedene i dokumentet. Vennligst ta hensyn til disse henvisningene.

1.1 Tiltenkt bruk

Det beskrevne produktet er kun bestemt for humanmedisinsk bruk. Utstyrsvognen compact-cart OPT Extension brukes til å oppbevare forlengelsestilbehør produsert av Baxter Medical Systems GmbH + Co. KG på en organisert måte. Den sørger samtidig for ergonomisk flytting av tilbehøret.

1.2 Ikke tiltenkt bruk

Den tillatte belastningen av apparatvognen compact-cart OPT Ekstensjon på 150 kg må ikke overskrides.

Apparatvognen må kun brukes/betjenes av opplært fagpersonale på en ansvarsbevisst og kontrollert måte.

For tiltenkt bruk må denne bruksanvisningen overholdes. Enhver annen bruk av apparatvognen gjelder ikke som tiltenkt bruk.

Leverandøren/produsenten er ikke ansvarlig for person- eller materielle skader som følge av en betjening
som ikke er iht. tiltenkt bruk.

1.3 Symbolforklaringer

Viktige opplysninger i denne bruksanvisningen er merket med symboler og signalord. Signalord som **FARE, ADVARSEL, FORSIKTIG eller OBS! viser** inndelingen av faren, symboler understreker denne optisk. Tilleggssymboler kan vise til fare for personskader eller fare for liv og helse. Du må absolutt ta hensyn til tiltakene for å unngå farer.

FARE
Livsfare (for eksempel strømstøt)

Henvisning til en umiddelbart truende fare som medfører døden eller alvorlige personskader, hvis det ikke treffes respektive forsiktighetstiltak.

ADVARSEL
Livsfare

Henvisning til en umiddelbart truende fare som kan medføre døden eller alvorlige personskader, hvis det ikke treffes respektive forsiktighetstiltak.

FORSIKTIG
Skaderisiko (for eksempel fare for kvestelse)

Henvisning til en umiddelbart truende fare som kan medføre døden eller alvorlige personskader, hvis det ikke treffes respektive forsiktighetstiltak.

OBS!
Fare for materielle skader

Henvisning til en umiddelbart truende fare som kan medføre døden eller alvorlige personskader, hvis det ikke treffes respektive forsiktighetstiltak.

1.4 Sikkerhetshenvisninger

Sikkerhetshenvisninger er tiltak for å beskytte brukeren og pasienten mot risikoer, som kan oppstå ved bruk av apparatvognen.

1.4.1 Generelt

- **Fare for vipping.** Apparatvognen må ikke overlesses. De enkelte ekstensjonsdelene må kun lagres i henhold til piktogrammene på apparatvognen. Apparatvognens tillatte totalvekt på 150 kg må ikke overskrides. Vennligst overhold belastningsopplysningene på konsollen, hyllene og på apparatets nederste understellshylle (bunnplate).

- **Klemmerisiko, fare for kvestelse av hånd og fingre.** Når ekstensjonsdelene legges på apparatvognen, må du ikke stikke hånden inn mellom holder og ekstensjonsdelen.

  Før bruk av apparatvognen og andre produkter som skal brukes, må du gjøre deg kjent med deres funksjonsmåte.
- Apparatvognen må kun brukes med bremsen på. For å flytte apparatvognen, må bremsen løsnes.
- **Fare for personskader på grunn av ufagmessig feste.** MIC-hofte-aggregat, dobbeltleddstenger og ekstensjonsstangen X-RAY låses på apparatvognen. Kontroller at ekstensjonstilbehøret sitter godt fast på apparatvognen. Det er mulig at løste elementer beveger seg eller sklir ut selvstendig.
- Alle mekaniske funksjoner og deler må kontrolleres for funksjonsdyktighet og at de er uten skader. Det er forbudt å bruke defekte eller skadete produkter.
- **Fare for personskader** på grunn av deler som stikker ut.
- Ta hensyn til piktogrammer på produktet. Alle piktogrammer (klistremerker) på produktet må være fulltallige og lesbare. Skadete eller manglende klistremerker må erstattes.
- Håndtakene løsnes som en vanlig skrue ved å dreie til venstre **og trekkes fast ved å dreie til høyre.**

1.4.2 Transport/posisjonsendring

- **Det er forbudt å transportere personer på apparatvognen. Ikke sitt eller stå på apparatvognen.**
- Arbeidervern: På grunn av den høye vekten når ekstensjonstilbehøret løftes og bæres, husk riktig løfte- og bæreteknikk for å skåne ryggen. Tilkall en ekstra person ved behov.
- **Kollisionsfare med personer eller gjenstander.** Vær spesielt forsiktig når apparatvognen beveges. Utelukk en kollisjon med personer eller inventaret, som er i nærheten, og utelukk støt.

  Bevegelig ekstensjonstilbehør må sikres mot utilsiktet bevegelse/utsvingning.
- Før apparatvognen endrer posisjonen, må bremsene løsnes. Apparatvognen må kun tas tak i de loddrette stengene eller i håndtakene. Ikke styr eller før vognen med ekstensjonsdelene, men kun med håndtakene. Apparatvognen beveges sammen med en ekstra person. Apparatvognen må kun forskyves med bremsen av.
- **Fare for personskader på grunn av ukontrollert bevegelse.** Noen ekstensjonsdeler er kun posisjonssikret på apparatvognen. Det er mulig at ekstensjonsdeler beveger seg eller sklir ned selvstendig når apparatvognen flyttes. Sikre hensatte ekstensjonstilbehør mot skliing.
- **Fare for vipping på grunn av feil lasting.** Flytting av apparatvognen må kun gjøres når vognen er lastet jevnt.

1.4.3 Service/reparasjon

Apparatvognene uni-cart, vexio-cart, pro-cart, duo-cart, classic-cart, compact-cart eller endo-cart ble utviklet og bygget for mange problemfrie bruksår. Vennligst kontroller hver **12. måned** funksjonsdyktigheten av følgende deler for å garantere sikkerheten:

Hyllebunner:

- Kontroller at festeskruene er trukket fast, og at hyllebunnen dermed er stabil og rett.

Ruller:

- Kontroller at rullene løper fritt og at alle bremser funksjonerer.
- Kontroller at de 4 boltene, som holder rullene på undersiden, samt at rullene selv sitter godt i holderne sine.
- Ved ruller med ledeevne må løpeflatene være frie for forurensninger, slik at deres funksjon er garantert.

Serienumre:

- Sammenlign vognens serienummer med apparatbokens data.
- Skulle du oppdage et problem under denne kontrollen, vennligst ta omgående kontakt med din leverandør.
- Personale (sykehus- og servicepersonale), som direkte eller indirekte arbeider med en mobil apparatbærer, må være opplært.
- Justeringsarbeider må kun utføres av fagpersonale.
- Reparasjoner og servicearbeider må kun utføres av firma ITD GmbH.
- ITD GmbH er ikke ansvarlig for skader, uansett type, grunnet ikke utførte inspeksjoner, mangelfull reparasjon eller service samt gjennomførte endringer på produktet.

1.4.4 Infeksjonsbeskyttelse

- Alle bestemmelsene for rengjøring/desinfeksjon må overholdes. Rengjørings- eller desinfeksjonsprosedyrer og -midler, som er beskrevet i denne bruksanvisningen, må overholdes.
- Kun rensete og desinfiserte apparater samt utstyr overleveres til en serviceteknikker for service- og reparasjonsarbeider.

1.4.5 Miljøvern

- Alle rengjørings- og desinfeksjonsmiddelrester eller -avleiringer destrueres på en uskadelig og miljøvennlig måte.
- For miljøvennlig destruksjon vennligst ta hensyn til dettedokumentet.

1.5 Begrepsforklaringer

Tall i klamre [51]	Tallkoder i grafikker (tilordning grafikk - tekst)

I denne bruksanvisningen anvendes følgende begreper eller forkortelser:

Begrep	Forklaring
Ekstensjonsenhet	Ekstensjonsenheten inkluderer ekstensjons-adapteren og alle tilbehørsdeler som er festet til den eller som trengs til ekstensjonslagringen.
Ekstensjons-stang	• Dobbeltleddststang med uttrekks-stang • Ekstensjons-stang X-RAY
Apparatvogn	Apparatvogn compact-cart OPT Ekstensjon
Baxter	Baxter Medical Systems GmbH + Co. KG
Produsent	iTD GmbH

HENVISNING

Visning av basisstativet kan avvike fra den reelle apparatvognen.

2 Levering, utpakking og oppstilling

Apparatvognen leveres stående og komplett montert på en pall i kartong. Ekstensjonstilbehøret er ikke del av leveringsomfanget.

Emballasjens mål:	
Lengde	1 200 mm
Bredde	800 mm
Høyde	2 100 mm
Vekt:	
Apparatvogn	78 kg
Pluss emballasjens vekt.	

OBS!
Fare for materielle skader

Emballasjen er ikke værbestandig. Lagring ved å overholde henvisningene i de tekniske dataene (se kapittel 9, side 67).

Apparatvognen må pakkes ut i et rom med jevnt gulv og

Norsk

tilstrekkelig fri plass.

For utpakkingen må følgende rekkefølge overholdes:

1. Fjern strammebåndene.
2. Dra kartongen bort oppover.
3.

	FORSIKTIG **Fare for personskader. Fare for vipping.**
Apparatvognen løftes fra pallen med minst 2 personer.	

4. Sørg for en miljøvennlig avhending av pallen og forpakningsmaterialet.

3 Oversikt

Visning forfra (forside)

Visning bakfra (bakside)

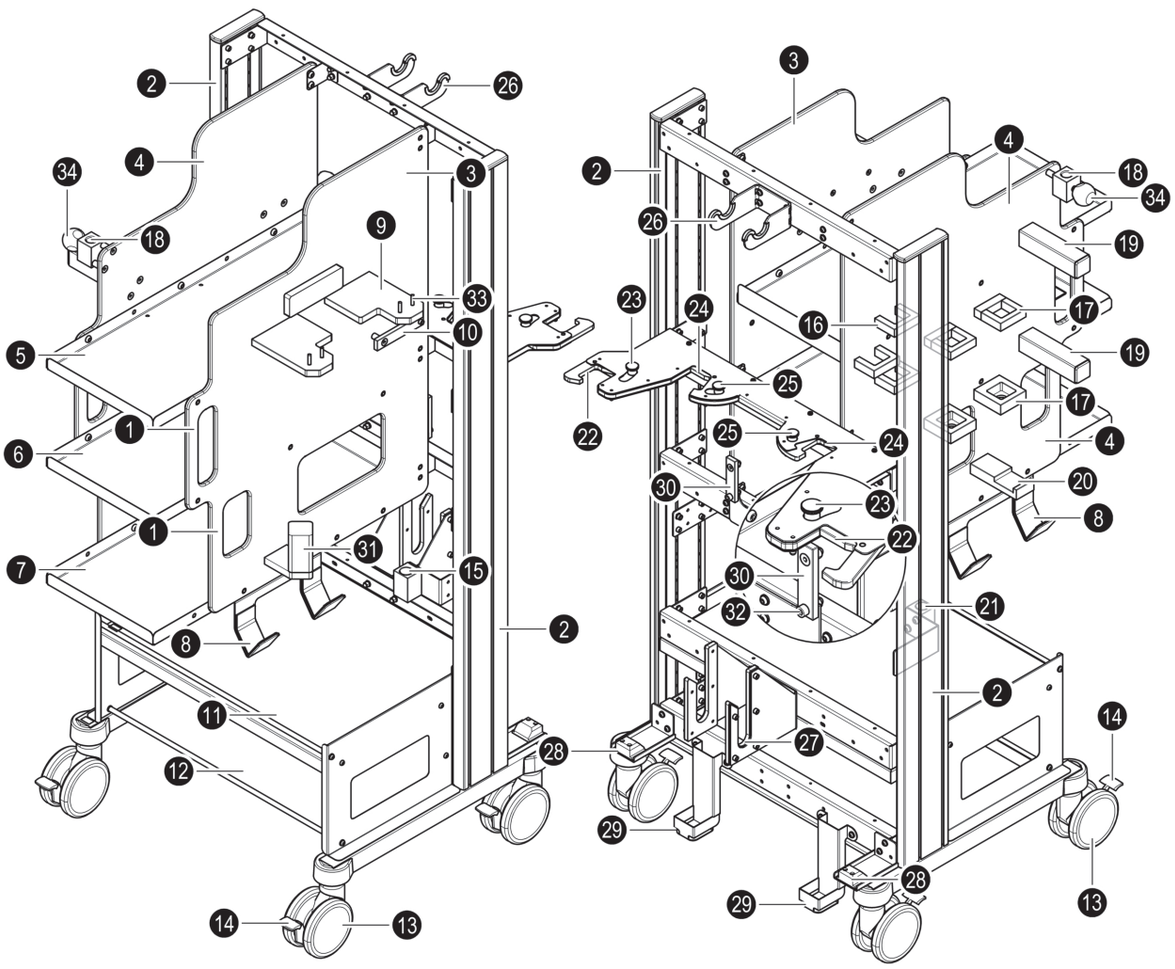

Tegnforklaring:

[1] håndtak for å skyve apparatvognen
[2] stang
[3] høyre kunststoffplate
[4] venstre kunststoffplate
[5] øverste hylle
[6] midterste hylle
[7] nederste hylle
[8] krok for trekkspindel-aggregat
[9] holder for ekstensjons-adapter
[10] standardskinne for en standard jernkrok
[11] konsoll
[12] nederste understellshylle (bunnplate)
[13] dobbeltstyrerull
[14] stoppebremse
[15] opptak for mottrekks-stang

Norsk

Tegnforklaring:

[16] holder for opptak trekkspindel-aggregat
[17] holder for uttrekksstengene
[18] opptak for tilbehør med stenger
[19] stangestuss for adapter ekstensjons-stang X-RAY
[20] holder for legg-mottrekk
[21] innstikksåpningen for legg-mottrekk
[22] holder for dobbeltleddstang
[23] betjeningsspak til låsing og åpning
[24] holder for ekstensjons-stang X-RAY
[25] betjeningsspak for låsing og opplåsing
[26] øverste holder for MIC-hofte-aggregat
[27] nederste holder for MIC-hofte-aggregat
[28] stangføring for dobbeltleddstang
[29] stangføring for ekstensjons-stang X-RAY
[30] standardskinne for standardskinne-forlengelse
[31] holder universalopptak
[32] endeanslag
[33] bolt for ekstensjons-adapter
[34] låsehåndtaket

4 Piktogrammer på produktet

Det finnes følgende piktogrammer på apparatvognen:

Visning forfra (forside) Visning bakfra (bakside)

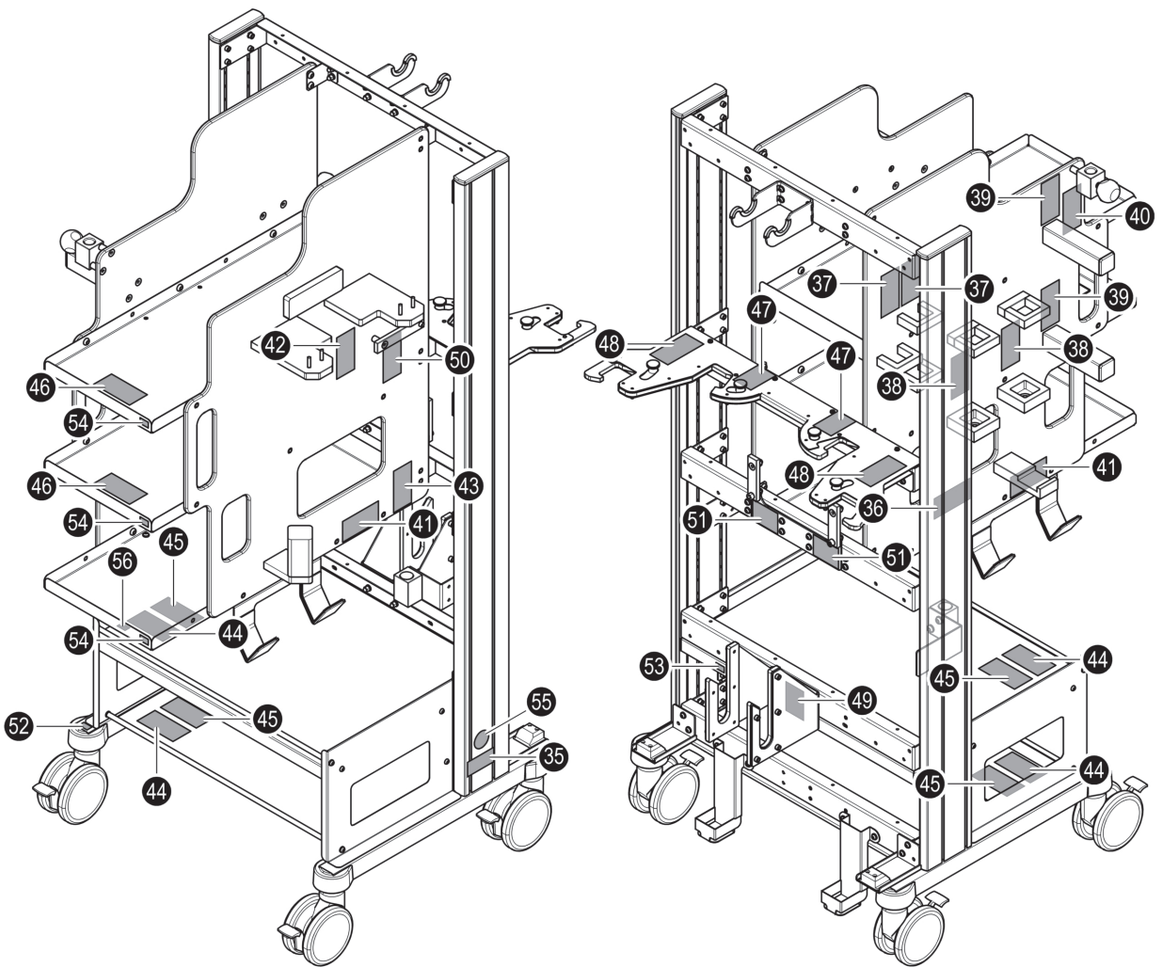

Pos.	Piktogram	Betydning	Posisjon
[35]	compact-cart OPT Extension REF KU.5072.800 GTIN: 04056634004392 SN 001-378031 Typ EB compact-cart ITD GMBH Jahnstrasse 1, 84347 Pfarrkirchen, Germany e-mail: sales@itd-cart.com - www.itd-cart.com Made in Germany 2022-08-04	Merkeplate	På høyre standprofil, nede
[36]	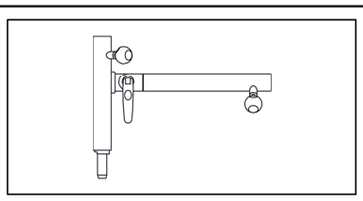	Holder for legg-mottrekk	Venstre kunststoffplate

Norsk

Pos.	Piktogram	Betydning	Posisjon
[37]	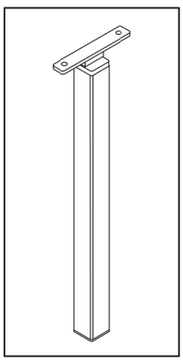	Holder for opptaks-trekk-spindel-aggregat	Venstre kunststoffplate
[38]	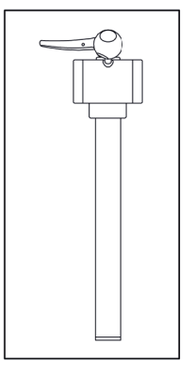	Holder for uttrekksstengene	Venstre kunststoffplate
[39]	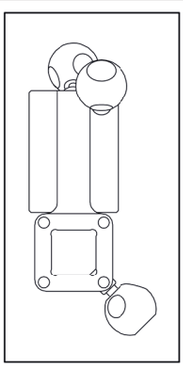	Stangestuss for adapter ekstensjons-stang X-RAY	Venstre kunststoffplate
[40]	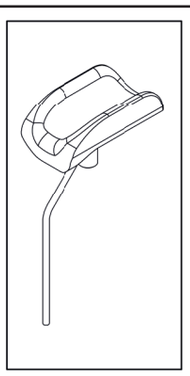	Opptak for tilbehør med stenger	Venstre kunststoffplate

Pos.	Piktogram	Betydning	Posisjon
[41]	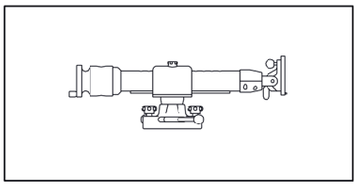	Krok for trekkspindel-aggregat	Venstre og høyre kunst-stoffplate, nede
[42]	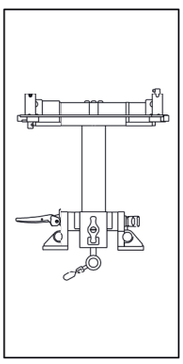	Holder for ekstensjons-adap-ter og universalopptak med ledd	Høyre kunststoffplate
[43]	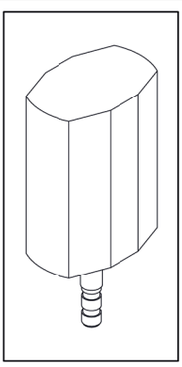	Opptak for mottrekks-stang	Høyre kunststoffplate
[44]	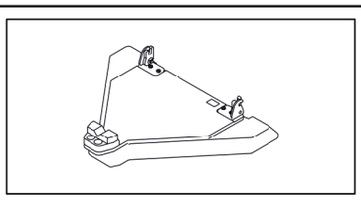	Hylle for støttepolster Uni-versal	Konsoll
[45]	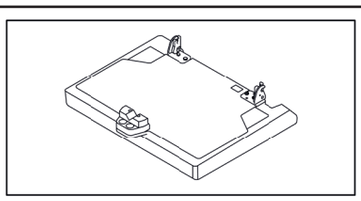	Hylle for støttepolster hofte	Nederste understellshylle (bunnplate)
[46]	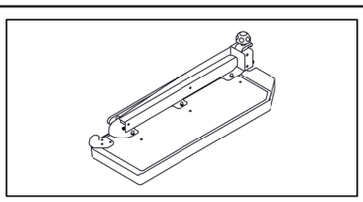	Hylle for benplate	Øverste og midterste hylle

Norsk

Piktogrammer på produktet

Pos.	Piktogram	Betydning	Posisjon
[47]	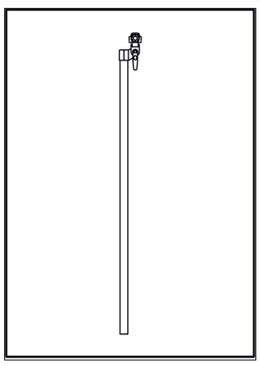	Holder for ekstensjons-stang X-RAY	Bakside
[48]	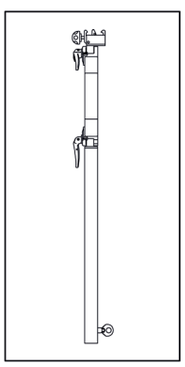	Holder for dobbeltleddstang	På høyre og venstre standprofil, bak
[49]	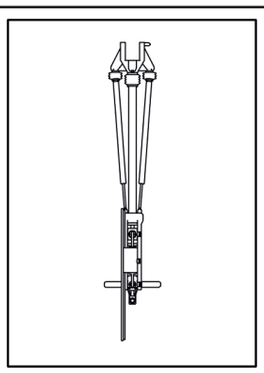	Holder for MIC-hofte-aggre-gat	Bakside
[50]	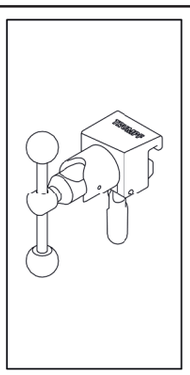	Standardskinne for standardjernkrok	Høyre kunststoffplate

Norsk

Pos.	Piktogram	Betydning	Posisjon
[51]	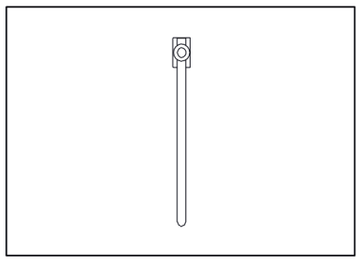	Standardskinne for standardskinne-forlengelse	Bakside
[52]		Apparatvognens tillatte tota-le belastning er 150 kg.	Nederste understellshylle (Bunnplate), høyre side
[53]	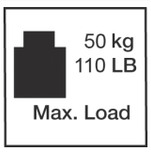	Konsollen kan maksimalt lastes med 50 kg.	Bakside, på konsollen
[54]	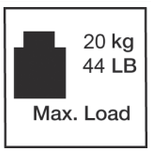	Konsollen kan maksimalt lastes med 20 kg.	Øverste hylle, midterste hyl-le, nederste hylle
[55]		Bruksanvisning må overholdes	På høyre standprofil, nede
[56]	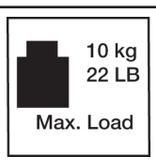	Konsollen kan maksimalt lastes med 10 kg.	Øverste understellshylle

Merkeplate:

Tegnforklaring:

[A] Produsent
[B] Produktbetegnelse
[C] Materialnummer
[D] Serienummer
[E] Enheten er i samsvar med MDR 2017/745, vedlegg IX
[F] Produksjonsdato

5 Produktkombinasjon med ekstensjonstilbehør

Bruken av apparatvognen **compact-cart** OPT Ekstensjon er tillatt i forbindelse med følgende produkter fra firma Baxter Medical Systems som tilbys og selges av firmaet Baxter Medical Systems. Mer detaljert informasjon om forlengelsestilbehøret fra Baxter finner du i relevante Baxter-brukerhåndbøker.

OBS!
Fare for person- og materielle skader

Apparatvognen bremses før ekstensjonstilbehør legges på (se side 33).
De enkelte ekstensjonsdelene lagres kun i samsvar med piktogrammene på apparatvognen.

5.1 Ekstensjons-adapter og universalopptak med ledd

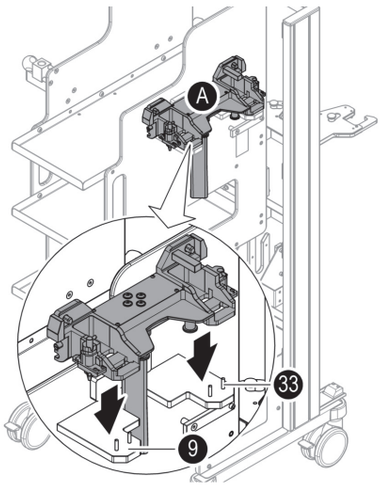

FORSIKTIG
Klemmerisiko, fare for kvestelse av hånd og fingre

Når ekstensjonsdelene legges på apparatvognen, må du ikke stikke hånden inn mellom holder og ekstensjonsdelen.

Oppbevar ekstensjons-adapteren [A] i holderen [9] på den høyre kunststoffplaten. Kontroller ekstensjons-adapteren for sikkert feste på apparatvognen og korrekt posisjonering på stoppere [33].

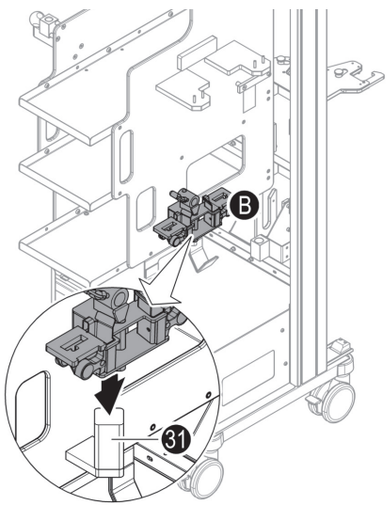

Oppbevar universalopptaket med ledd [B] i holderen [31] på den høyre kunststoffplaten.

Norsk

5.2 Støttepolstre

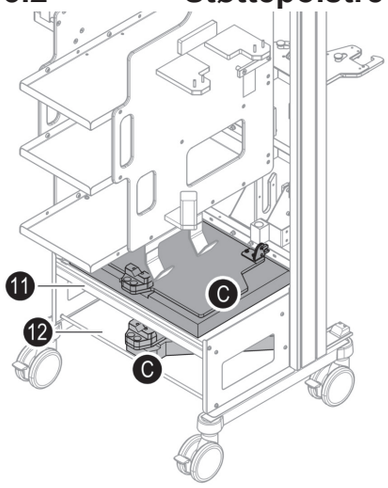

Legg støttepolstrene [C] på konsollen [11] eller på den nederste understellshyllen [12] (bunnplate).

Støttepolstrene er kun posisjonssikret på apparatvognen.

5.3 Ansatspolstre

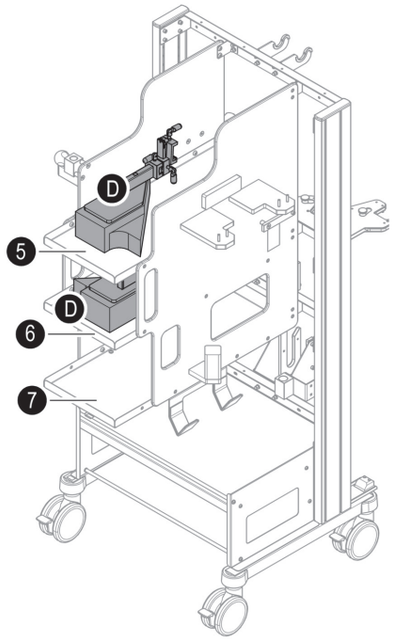

Ansatspolstre [D] legges på en av hyllene ([5],[6] eller [7]).

5.4 Mottrekks-stang

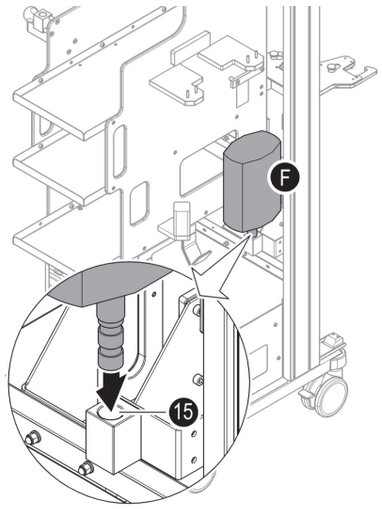

Mottrekks-stangen[1] [F] settes med tappen i firkanten [15] på den høyre stangen.

Kontroller at mottrekks-stangen sitter godt fast på apparatvognen.

5.5 Benplater

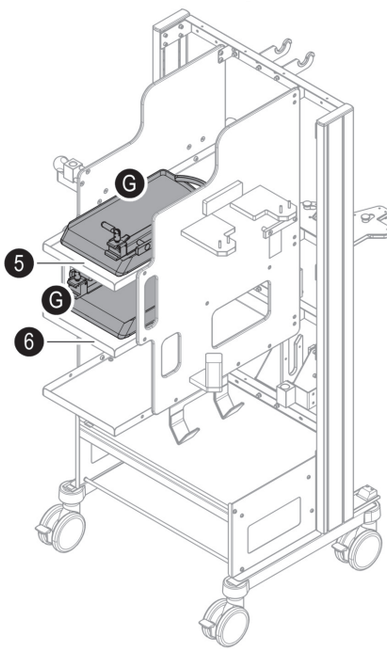

⚠	**OBS!** **Fare for materielle skader**
Kun én benplate plasseres per hylle. Ingen andre gjenstander kan lagres under eller på benplaten.	

Benplatene [G] legges i den øverste [5] og midterste [6] hyllen.

Benplatene er kun posisjonssikret på apparatvognen.

Norsk

1 Alle varianter utenom mottrekks-stang X-RAY

5.6 Legg-mottrekk

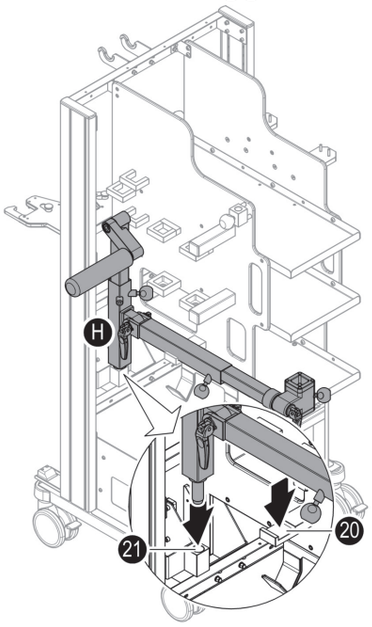

FORSIKTIG
Klemmerisiko, fare for kvestelse av hånd og fingre

Når ekstensjonsdelene legges på apparatvognen, må du ikke stikke hånden inn mellom holder og ekstensjonsdelen.

Legg-mottrekket oppbevares i holderen på den venstre kunststoffplaten. Lagringen av et komplett montert legg-mottrekk med opptaks-mottrekks-stang og svingadapter er mulig.

Plassering

1. Legg-mottrekk forberedes for lagring på apparatvognen:
   - Posisjoner leddstangen vannrett mot T-adapteren
   - Lås leddet på stangen

   Beskrivelsen finnes i bruksanvisningen til legg-mottrekket.
2. Legg-mottrekk [H] settes med tappen i innstikksåpningen [21] på apparatvognen og legges med leddstangen på holderen [20].
3. Kontroller at legg-mottrekket sitter godt fast på apparatvognen.

Uttak:

Legg-mottrekket tas ut oppover.

5.7 Trekkspindel-aggregat

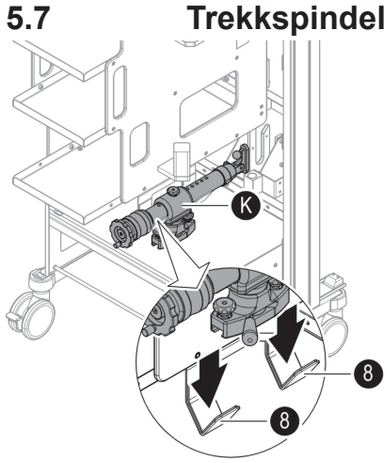

FORSIKTIG
Klemmerisiko, fare for kvestelse av hånd og fingre

Når ekstensjonsdelene legges på apparatvognen, må du ikke stikke hånden inn mellom holder og ekstensjonsdelen.

Trekkspindel-aggregatet [K] legges i kroken [8] under den høyre eller venstre kunststoffplaten.

5.8 Opptak trekkspindel-aggregat

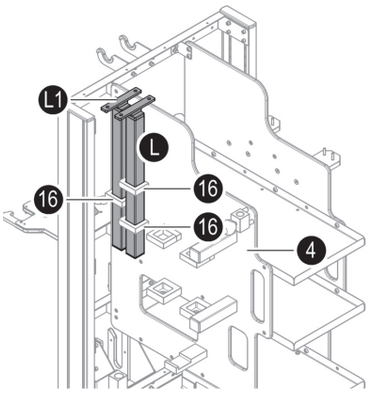

Opptaket trekkspindel-aggregat [L] settes i holderen [16] på den venstre kunststoffplaten og legges med opptaksskinnen på kunststoffplaten. Opptaksskinnen [L1] må stå på tvers av kunststoffplaten [4].

Kontroller at opptaket sitter godt fast på apparatvognen.

5.9 Dobbeltleddstang

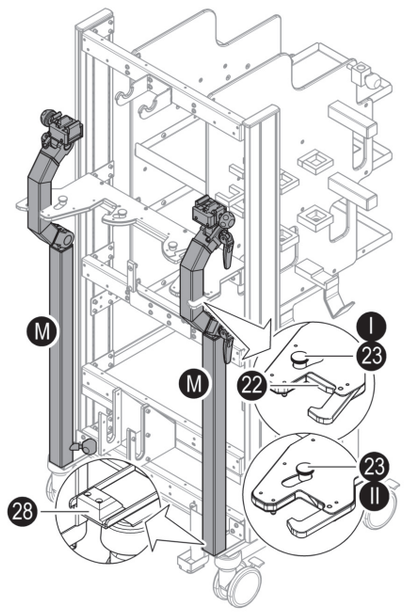

Dobbeltleddstangen oppbevares i holderen på baksiden av apparatvognen.

Plassering:

1. Begge leddene på dobbeltleddstangen låses. Beskrivelsen finnes i bruksanvisningen til dobbeltleddstangen.
2. Forriglingen på apparatvognen åpnes. For å gjøre det skyves betjeningsspaken [23] til posisjon [I].
3. Dobbeltleddstangen [M] med innstikksåpningen for uttrekksstangen settes på den nederste stangføringen [28]. Krumningen må peke bort fra apparatvognen.
4. Dobbeltleddstangen trykkes inn i den øverste holderen [22]. Betjeningsspaken [23] må hørbart gå i lås i posisjon [II].
5. Kontroller at dobbeltleddstangen sitter godt fast på apparatvognen.

Uttak:

1. Hold dobbeltleddstangen godt fast og åpne forriglingen. For å gjøre dette skyves betjeningsspaken [26] til posisjon [I].
2. Dobbeltleddstangen vippes litt og tas ut oppover.

Norsk

5.10 Ekstensjons-stang X-RAY

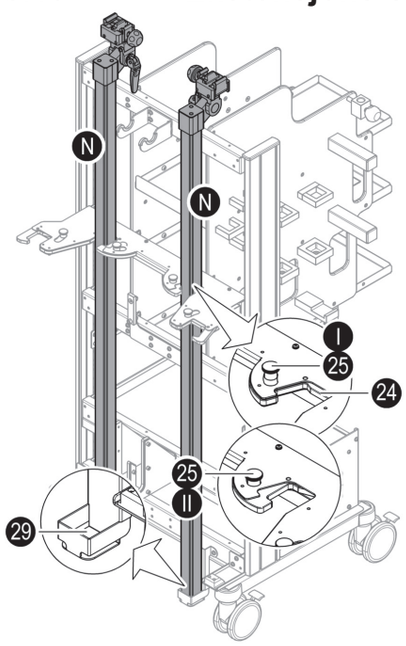

Ekstensjons-stangen X-RAY oppbevares i holderen på baksiden av apparatvognen.

Plassering:

1. Lås leddet på ekstensjons-stangen. Beskrivelsen finnes i bruksanvisningen til ekstensjons-stangen.
2. Åpne forriglingen på apparatvognen. For å gjøre dette skyves betjeningsspaken [25] til posisjon [I].
3. Sett ekstensjons-stangen [N] inn i den nederste stangføringen [29]. Jernkroken må peke oppover.
4. Ekstensjons-stangen trykkes inn i den øverste holderen [24]. Betjeningsspaken [25] må hørbart gå i lås i posisjon [II].
5. Kontroller ekstensjons-stangen for sikker feste på apparatvognen.

Uttak:

1. Hold ekstensjons-stangen godt fast og åpne forriglingen. For å gjøre det skyves betjeningsspaken [25] til posisjon [I].
2. Ekstensjons-stangen vippes litt og tas ut oppover.

05.11 MIC-hofte-aggregat

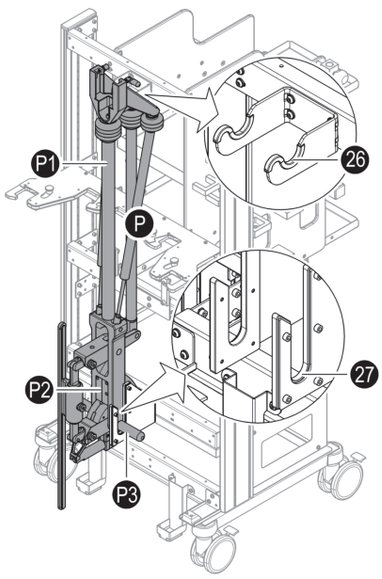

MIC-hofte-aggregatet oppbevares i holderen på baksiden av apparatvognen.

1.

⚠	**FORSIKTIG** **Klemmerisiko, fare for kvestelse av hånd og fingre**
Når ekstensjonsdelene legges på apparatvognen, må du ikke stikke hånden inn mellom holder og ekstensjonsdelen. Tilkall en ekstra person ved behov.	

Hold MIC-hofte-aggregatet [P] godt fast på trekkstangen [P1] og svingeenheten [P2].

2. Legg MIC-hofte-aggregatet [P] med håndtakene [P3] til svingeenheten [P2] i den nederste holderen [27] på apparatvognen og med tverrøret (basisholder) i den øverste holderen [26]. Opptaksskinnen må peke bort fra apparatvognen.
3. Kontroller at MIC-hofte-aggregatet sitter godt fast på apparatvognen.

Uttak:
Hold MIC-hofte-aggregatet godt fast og ta det oppover ut av

holderne.

5.12 Adapter ekstensjons-stang X-RAY

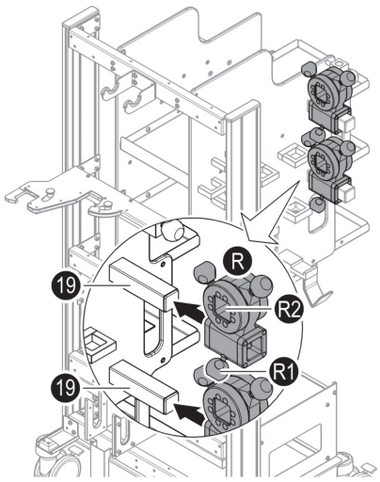

Adapter ekstensjons-stangen X-RAY oppbevares på begge stangestussene på den venstre kunststoffplaten.

Montering:

1. Låsehåndtaket [R1] løsnes på adapteren (firkantrør) [R].
2. Adapteren [R] skyves med innstikksåpningen til anslaget på stangestussen [19]. Innstikksåpningen [R2] til ekstensjons-stangen X-RAY må peke oppover. Pass på at adapteren sitter fullstendig på stangestussen.
3. Låsehåndtaket [R] dreies fast på adapteren.
4. Kontroller at adapteren sitter godt fast på apparatvognen.

Uttak:

	HENVISNING
Ikke drei låsehåndtakene helt ut. Det er fort gjort å miste enkelt-deler.	

Løsne låsehåndtaket [R1] på adapteren (firkantrør), og dra adapteren fra stangestussen på apparatvognen.

5.13 Uttrekksstenger

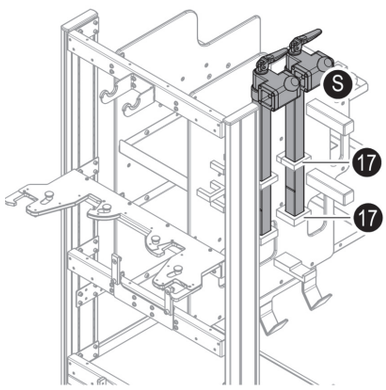

Stikk uttrekksstangen [S] gjennom den øverste holderen [17] på den venstre kunststoffplaten og sett den på den nederste holderen [17].

Kontroller at uttrekksstengene sitter godt fast på apparatvognen.

Norsk

5.14 Benholder iht. Goepel

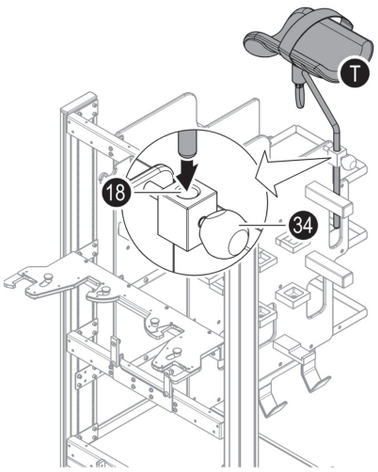

Oppbevar benholderen [T] i opptaket [18] på den venstre kunststoffplaten.

Montering:

1. Løsne låsehåndtaket [34] på opptaket [18].
2. Stikk stangen [T] fra benholderen inn i opptaksåpningen [18] på apparatvognen.
3. Posisjoner benholderen [T] og drei fast låsehåndtaket [34].
4. Kontroller at benholderen sitter godt fast på apparatvognen.

Demontering:

	FORSIKTIG **Fare for personskade på grunn av nedskliing**
Når låsehåndtaket løsnes sklir benholderen, som er satt inn, nedover. Ved demontering må benholderen holdes fast.	

Løsne låsehåndtaket og ta av benholderen oppover.

5.15 Standard jernkrok

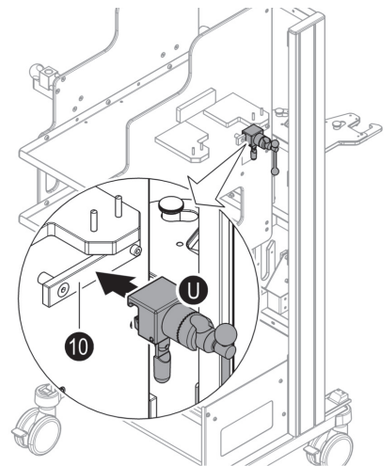

	OBS! **Fare for materielle skader på apparatvognen**
Jernkroken oppbevares kun uten tilbehør på apparatvognen.	

Jernkroken [U] henges inn i standardskinnen [10] på den høyre kunststoffplaten og fikseres.

For å koble på og av må det i tillegg tas hensyn til jernkrokens bruksanvisning.

5.16 Standardskinne-forlengelse

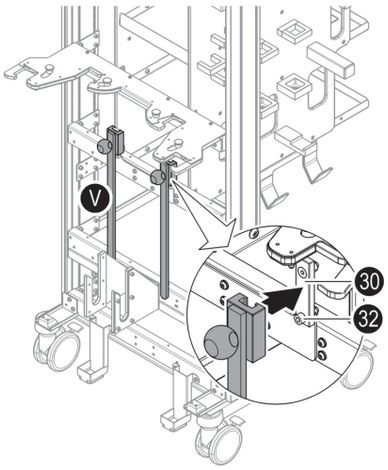

Standardskinne-forlengelsen [V] skyves med jernkroken ovenfra på standardskinnen [30] på baksiden av apparatvognen. Skruen [32] hindrer at standardskinne-forlengelsen [V] sklir fra standardskinnen [30] og faller ned.

5.17 Mottrekks-stang X-RAY og annet ekstensjonstilbehør

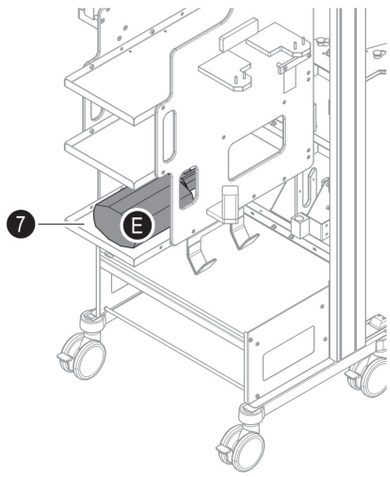

Mottrekks-stangen X-RAY [E] eller annet ekstensjonstilbehør legges på den nederste hyllen [7].

Ekstensjonsdeler er kun posisjonssikret på apparatvognen.

6 Maksimal belastning

ADVARSEL
Fare for vipping

Apparatvognens tillatte totalvekt på 150 kg må ikke overskrides. Vennligst overhold belastningsopplysningene på konsollen, hyllene og på apparatets nederste understellshylle (bunnplate).

FORSIKTIG
Fare for vipping av apparatvognen på grunn av feil lasting

Apparatvognen må ikke overlesses. De enkelte ekstensjonsdelene må kun lagres i henhold til piktogrammene på apparatvognen.

Betegnelse	Belastning
Apparatvognens totalvekt	210 kg (egenvekt + last)
Konsoll	50 kg
Hylle	20 kg

Norsk

7 Kjøremåte

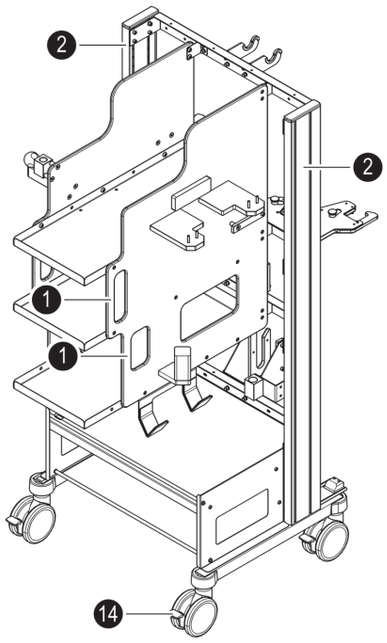

FORSIKTIG
Fare for vipping av apparatvognen

Flytting av apparatvognen må kun gjøres når vognen er lastet jevnt.
Apparatvognen må kun flyttes på jevne gulv med en maksimal helningsvinkel på 5 °. Den maksimale terskelhøyden apparatvognen kan kjøre over er 7 mm.

FORSIKTIG
Kollisjonsfare med personer eller gjenstander

Vær spesielt forsiktig når apparatvognen beveges. Utelukk en kollisjon med personer eller inventaret, som er i nærheten, og utelukk støt. Bevegelig ekstensjonstilbehør må sikres mot utilsiktet bevegelse/utsvingning.

FORSIKTIG
Fare for personskader på grunn av ukontrollert bevegelse

Noen ekstensjonsdeler er kun posisjonssikret på apparatvognen. Det er mulig at ekstensjonsdeler beveger seg eller sklir ned selvstendig når apparatvognen flyttes. Sikre hensatte ekstensjonsdeler mot skliing.
Apparatvognen må kun brukes med bremsen på. For å flytte apparatvognen, må bremsen løsnes.

Alle fire hjulene har en stoppebremse [14] og kan blokkeres. I ubremset tilstand kan alle fire hjul svinges fritt, og vognen kan skyves i enhver retning. Apparatvognen må kun tas tak i de loddrette stengene [2] eller i håndtakene [1]. Ikke styr eller før vognen med ekstensjonsdelene. Ved behov beveges den lastede apparatvognen med 2 personer. Apparatvognen må kun forskyves med bremsen av.

7.1 Låse bremsen

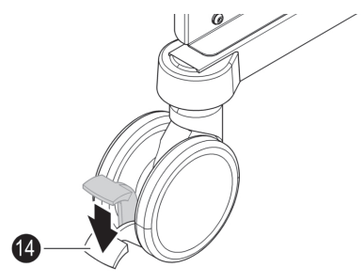

Stoppebremsen [14] beveges nedover på alle dobbeltstyrerullene. Apparatvognen er bremset og kan ikke rulle bort.

7.2 Løsne bremsen

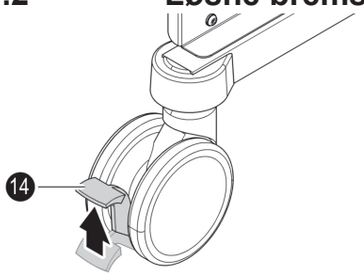

Stoppebremsen [14] beveges oppover på alle dobbeltstyrerullene. Apparatvognen er klar til kjøring.

8 Pleie, rengjøring og desinfeksjon

OBS!
Fare for materielle skader på grunn av feil pleie av produktet

Apparatvognen kan ikke vaskes i maskin.
Ikke bruk høytrykkspyler. På grunn av vannstrålens høye trykk kan væske trenge inn gjennom spalter eller fuger og skade produktet (f.eks. korrosjon).

Feil pleiemidler skader overflaten.

For å pleie produktet må det generelt ikke brukes skurende, halogenid- og pereddiksyreholdige rengjørings- og desinfeksjonsmidler. Ved kunststoffdeler og polstre må det i tillegg ikke anvendes alkoholholdige eller løsemiddelholdige (brennbare) rengjørings- og desinfeksjonsmidler.

Pleiemidlene til rengjøring og desinfeksjon må være i samsvar med de nasjonalt gyldige bestemmelsene for medisinske områder, og/eller være oppført i listen til DGHM (Deutsche Gesellschaft für Hygiene und Mikrobiologie - tysk selskap for hygiene og mikrobiologi)[2] / VAH (Verbund für Angewandte Hygiene - tysk forbund for anvendt hygiene).[3] Overhold sykehusets hygieneforskrifter.

Tilsmussede produkter må omgående rengjøres. Rengjøringen/ desinfeksjonen er begrenset til en regelmessig avtørking (ikke dypping) med egnede midler.

Til rengjøringen av deler av rustfritt stål og kunststoff og lakkerte flater brukes et pH-nøytral eller svakt alkalisk innstilt universalrengjøringsmiddel med tensider som rengjøringsaktive komponenter. Bruk rengjøringsmiddelet i konsentrert form ved

2 Deutsche Gesellschaft für Hygiene und Mikrobiologie (tysk selskap for hygiene og mikrobiologi)
3 Verbund für Angewandte Hygiene e. V. (tysk registrert forbund for anvendt hygiene)

sterk tilsmussing og skyll etter med klart vann og tørk av.

For å desinfisere deler av rustfritt stål er flatedesinfeksjonsmidler på alkohol- eller aldehydbasis egnet. Til kunststoffdeler og lakkerte flates brukes kun flatedesinfeksjonsmidler på aldehydbasis fordi alkoholdige midler kan skade overflaten. Overhold desinfeksjonsmiddelprodusentens brukshenvisninger ved desinfeksjonen.

Etter rengjøringen og desinfeksjonen fjernes overskytende fuktighetsansamlinger, for eksempel dråper, på konsollens underkant med en tørr klut.

9 Tekniske data

9.1 Betingelser for drift, lagring og transport

Temperatur	Drift Lagring/transport	+10 °C til +40 °C -20 °C til +60 °C
Luftfuktighet	Drift Lagring/transport	20 % til 80 % 5 % til 95 %
Lufttrykk	min. 700 mbar til 1 060 mbar	

9.2 Apparatvogn

Mål (l x b x h)	Uten ekstensjon	1 025 mm x 756 mm x 1 670 mm
	Med ekstensjon	1 120 mm x 1 040 mm x 1 885 mm
Dobbeltstyrerull	Diameter	125 mm
Vekt	Uten ekstensjon (egenvekt)	78 kg
	Med ekstensjon	210 kg
	Tillatt totalbelasting	150 kg
Last	Konsoll	50 kg
	Hylle	20 kg

10 Service og reparasjon

Reparasjoner må kun utføres av iTD GmbH eller av personale som er autorisert, opplært og sertifisert av iTD GmbH. iTD GmbH er ikke ansvarlig for skader, uansett type, grunnet ikke utførte inspeksjoner, mangelfull reparasjon eller service, samt gjennomførte endringer på produktet.

오리지널 사용 설명서

이 제품은 유럽 의료 기기 규정(MDR) 2017/745, 부록 VIII에 따라 정의된 클래스 I 의료 기기입니다.
제조업체는 MDR 2017/745, 부록 IX에 따른 필수 요건을 갖춘 이 제품의 적합성을 선언하고, CE 마 크를 통해 이를 문서화합니다.

CE

제조자 및 공급자

iTD GmbH
Jahnstrasse 1
84347 Pfarrkirchen
독일

www.itd-cart.com

영업 및 기술 지원:

Baxter Medical Systems GmbH + Co. KG

Carl-Zeiss-Straße 7-9
07318 Saalfeld
독일

전화 Tel. +49 3671 586-0
팩스 Fax +49 3671 586-41105
이메일: 이메일: surgical@hillrom.com

한국어

Baxter는 개선 및 발전을 위해 끊임없이 노력하고 있습니다.

이로 인해 공급범위의 형식, 사양 및 기술은 항상 변경될 수 있음을 양해해 주십시오.

iTD GmbH 서면 허가 없이 전체 또는 일부를 추가 인쇄, 복제 및 번역할 수 없습니다. 저작권법에 따른 모든 권한은 명백하게 iTD GmbH에 있습니다.

제조자는 이 장비의 유지보수, 수리 및 변경이 그 자신 또는 위임을 받은 직원에 의해 그의 지침에 따라 실행된 경우에만 법규 범위 내에서 이 장비의 기술안전상 특성에 대해 책임을 집니다.

© iTD GmbH

Index 003

이 사용 설명서는 다음과 같은 판매 단위에 적용됩니다.

명칭	iTD 재료 번호	Baxter의료 재료 번호
장비 트롤리 compact-cart OPT Extension	KU.5072.800	2067643

한국어

빈 페이지/인쇄 배치

목차

1	중요 정보	169
1.1	올바른 사용 방법	169
1.2	부적절한 사용 방법	169
1.3	기호 설명	170
1.4	안전 지침	170
1.4.1	일반	170
1.4.2	운반/위치 변경	171
1.4.4	전염병 보호	172
1.4.5	환경 보호	172
1.5	용어	172
2	배송, 포장 풀기 및 설치	173
3	개요	175
4	제품에 있는 픽토그램	177
5	익스텐션 액세서리와의 제품 조합	182
5.1	익스텐션 어댑터와 조인트가 있는 범용 어댑터	183
5.2	서포트 쿠션	184
5.3	베이스 쿠션	184
5.4	반대 방향 손잡이 로드	185
5.5	레그 플레이트	185
5.6	대퇴부 반대 방향 손잡이	186
5.7	피드 로드 유닛	186
5.8	피드 로드 유닛 마운트	187
5.9	트윈 조인트 바	187
5.10	X-Ray 익스텐션 바	188
5.11	MIS 힙 유닛	188
5.12	X-Ray 익스텐션 바 어댑터	189
5.13	익스트랙션 바	189
5.14	Goepel 레그 홀더	190
5.15	기본 블록	190
5.16	표준 레일 연장	191
5.17	X-RAY 반대 방향 손잡이 로드 및 기타 익스텐션 액세서리	191
6	최대 하중	192
7	주행 특성	193
7.1	브레이크 고정	193
7.2	브레이크 풀기	194

8 관리, 세척 및 살균 194

9 기술 정보 195
9.1 작동, 보관 및 운송 조건 195
9.2 장비 트롤리 195

10 유지보수 및 수리 195

1 중요 정보

iTD GmbH의 제품들은 길고 고장이 없는 긴 수명을 위해 제조되었습니다. iTD GmbH의 개발, 구조 및 생산은 DIN EN ISO 13485에 따라 인증을 받았습니다.

이러한 인증은 다음 사항을 보장합니다.

- 긴 수명을 위한 최고의 품질
- 단순한 조작
- 기능적 디자인
- 사용 목적에 대한 최적화

해당 제품들은 의료기기법(MPG)의 요건을 충족하며 CE 인증 마크를 받았습니다. 제품 사용 전 이 제품과 그 기능들에 점차적으로 익숙해지기 위해 이 사용 설명서를 처음부터 끝까지 주의 깊게 읽으십시오. 이 사용 설명서는 제품과 가까운 곳에 보관하십시오. 그러면 장비 트롤리 compact-cart OPT Extension의 사용이 더 안전해집니다.
잔존하는 위험에 대해서는 문서의 해당 위치에서 언급됩니다. 그 주의 사항에 유의하십시오..

1.1 올바른 사용 방법

설명된 제품은 인간 의학적 목적을 위해서만 사용하도록 규정되어 있습니다.

Compact-cart OPT Extension 장비 트롤리를 사용하면 Baxter Medical Systems GmbH + Co. KG에서 생산한 확장 부속품을 체계적으로 보관하고 인체공학적으로 운반할 수 있습니다.

1.2 부적절한 사용 방법

장비 트롤리 compact-cart OPT Extension의 허용 하중인 150kg을 초과해서는 안 됩니다.

장비 트롤리는 지침을 숙련된 전문 작업자만이 책임감을 가지고 통제된 상태로 사용/조작해야 합니다.

올바른 사용을 위해서는 이 사용 설명서를 준수해야 합니다. 장비 트롤리를 이와 다른 방식으로 사용하는 것은 올바르지 않습니다.

부적절한 조작 또는 사용으로 인해 발생한 인명 또는 물질적 손해에 대해서는
공급자/제조자가 책임을 지지 않습니다.

1.3 기호 설명

이 사용 설명서의 주요 정보는
기호와 신호어로 표시되어 있습니다. 위험의 구분은
위험, 경고, 주의 또는 유의와 같은
신호어로 표시되며 기호는 이를
시각적으로 구분합니다. 추가 기호는 부상 위험 또는
부상과 생명 위험을 표시합니다. 반드시
위험에 대한 보호 조치를 취하십시오!

위험 치명적인 부상(예시: 감전)
해당 주의 조치를 취하지 않았을 경우 중상 또는 사망에 이르게 하는 급박한 위험을 알리는 표시.

경고 치명적인 사고 위험
해당 주의 조치를 취하지 않았을 경우 중상 또는 사망에 이르게 할 수 있는 급박한 위험을 알리는 표시.

주의 부상 위험(예시: 끼일 위험)
해당 주의 조치를 취하지 않았을 경우 가벼운 상해 또는 물질적 손상을 유발할 수 있는 급박한 위험을 알리는 표시.

주의 물질적 손상 위험
해당 주의 조치를 취하지 않았을 경우 가벼운 상해 또는 물질적 손상을 유발할 수 있는 급박한 위험을 알리는 표시.

1.4 안전 지침

안전 지침은 사용자와 환자를 장비 트롤리 사용으로 인해 발생할 수 위험으로부터 보호하는 조치입니다.

1.4.1 일반

- 넘어질 위험 장비 트롤리에 과적하지 마십시오. 개별 익스텐션 부품은 장비 트롤리의 픽토그램에 따라서만 보관하십시오. 장비 트롤리의 허용 총 중량인 150kg을 초과해서는 안 됩니다. 장비 트롤리의 콘솔, 보관함 및 고정칸(베이스 플레이트)에 있는 적재 정보를 준수하십시오.
- 손과 손가락의 끼임 및 으깸 손상 위험. 연장 부품을 장비 트롤리에 놓을 때는 홀더와 연장 부품 사이를 잡아서는 안 됩니다.
  장비 트롤리와 사용된 다른 제품을 사용하기 전에 작동 방식을 익혀야 합니다.

- 장비 트롤리는 제동된 상태로만 사용하십시오. 장비 트롤리의 이동을 위해서는 브레이크를 해제하십시오.
- 부적절한 고정으로 인한 인명 피해 위험. 장비 트롤리의 MIS 힙 유닛, 트윈 조인트 바 및 X-RAY 익스텐션 바를 로킹하십시오. 익스텐션 액세서리가 장비 트롤리에 확실하게 고정되었는지 확인하십시오. 풀어진 부품은 저절로 움직이거나 미끄러져 떨어질 수 있습니다.
- 사용 시작 전 모든 기계적 기능과 부품의 기능성과 무결성을 점검하십시오. 결함이 있거나 손상된 제품의 사용은 금지됩니다.
- 돌출된 부품으로 인한 부상 위험.
- 제품의 픽토그램에 유의하십시오. 제품의 모든 픽트그램(스티커)은 완전하고 읽을 수 있어야 합니다. 손상되거나 떨어진 스티커는 교체하십시오.
- 핸들은 일반 볼트와 마찬가지로 좌측으로 돌리면 풀리고 우측으로 돌리면 조여집니다.

1.4.2 운반/위치 변경

- 장비 트롤리로 사람을 운반하는 것은 금지됩니다. 장비 트롤리 위에 앉거나 서지 마십시오.
- 직원의 작업 보호: 무거운 하중으로 인해 익스텐션 액세서리를 들어서 운반할 때는 등에 무리가 가지 않도록 조심해야 합니다. 필요시 다른 작업자를 불러오십시오.
- 사람 또는 물건과의 충돌 위험. 장비 트롤리 이동 시 특히 주의해야 합니다. 주변에 있는 사람이나 가구에 충격을 가하거나 충돌하지 마십시오.
  이동식 익스텐션 액세서리가 의도치 않게 움직이지/회전하지 않도록 고정하십시오.
- 장비 트롤리가 서 있는 위치를 변경하기 전에 브레이크를 푸십시오. 장비 트롤리를 밀 때는 수평 바 또는 핸들만 잡으십시오. 트롤리는 익스텐션 부품이 아닌 핸들을 통해 조종해야 합니다. 장비 트롤리를 이동시키려면 다른 작업자를 불러와야 합니다. 장비 트롤리는 제동되지 않은 상태에서만 미십시오.
- 통제되지 않은 움직임으로 인한 인명 피해 위험. 일부 익스텐션 부품은 장비 트롤리에 고정된 상태로만 있습니다. 장비 트롤리 이동 시 익스텐션 부품이 저절로 움직이거나 미끄러져 나올 수 있습니다. 정지된 익스텐션 액세서리가 미끄러지지 않도록 고정하십시오.
- 부적절한 적재로 인해 넘어질 위험. 장비 트롤리는 트롤리가 균일하게 적재된 상태에서만 이동해야 합니다.

1.4.3 유지보수/수리

장비 트롤리 uni-cart, vexio-cart, pro-cart, duo-cart, classic-cart, compact-cart 또는 endo-cart는 장기간 문제 없이 사용하기 위해 개발되고 제조되었습니다. 안전을 보장하기 위해 다음과 같은 부품의 기능성을 12개월마다 점검하십시오.

보관 바닥:

- 고정 볼트가 조여져 있어서 보관 바닥이 안정적이고 반듯한지 점검하십시오.

롤러:

- 롤러가 원활하게 회전하고 모든 브레이크가 작동하는지 점검하십시오.
- 롤러 자체와 롤러를 베이스의 하단에 고정하는 4개의 볼트가 홀더에 단단히 안착되어 있는지 점검하십시오.
- 전도성 롤러의 경우 작동을 보장하려면 접지면에 오염 물질이 없어야 합니다.

일련번호:

- 트롤리의 일련번호를 사용 설명서의 데이터와 비교하십시오.
- 비교 시 문제를 발견한 경우에는 공급자에게 즉시 알려주십시오.
- 이동식 장비를 직간접적으로 사용하여 작업을 하는 직원(병원 및 서비스 직원)은 교육을 받아야 합니다.
- 조정 작업은 전문가에 의해서만 수행되어야 합니다.
- 수리와 정비 작업은 ITD GmbH사에 의해서만 수행되어야 합니다.
- 검사를 빠뜨리거나 부적절한 수리 또는 유지보수 및 제품 변경으로 인해 손상이 발생한 경우 ITD GmbH는 어떤 종류의 손상도 책임을 지지 않습니다.

1.4.4 전염병 보호

- 세척/소독에 대한 모든 규정을 준수하십시오. 본 사용 설명서에 설명된 세척제 또는 소독제와 세척 또는 소독 절차를 준수하십시오.
- 세척되고 소독된 장비 및 도구만 유지보수 및 수리 작업 서비스 기술자에게 인계하십시오.

1.4.5 환경 보호

- 모든 세척제 및 소독제 또는 그 잔여물은 환경을 해치지 않는 친환경적인 방법으로 폐기하십시오.
- 친환경적인 폐기를 위해서는 이 문서에 유의하십시오.

1.5 용어

괄호 안의 숫자 [51]	그래픽 안의 숫자 코드 (그래픽 - 텍스트 배정)

이 사용 설명서에는 다음과 같은 용어 또는 약어가 사용됩니다.

용어	설명

익스텐션 유닛	익스텐션 유닛에는 그 안에 고정되어 있거나 익스텐션 고정부에 필요한 모든 액세서리 부품과 익스텐션 어댑터가 포함됩니다.
연장 바	• 익스트랙션 바가 있는 연장 트윈 조인트 바 • X-Ray 익스텐션 바
장비 트롤리	compact-cart OPT extension 장비 트롤리
Baxter	Baxter Medical Systems GmbH + Co. KG
제조사	iTD GmbH

지침
베이직 랙의 모습은 실제 장비 트롤리와 다를 수 있습니다.

2 배송, 포장 풀기 및 설치

장비 트롤리는 박스 안에서 팔레트 위에 완전히 조립되어 세워진 상태로 배송됩니다. 익스텐션 액세서리는 공급 범위에 속하지 않습니다.

포장 규격:	
길이	1200mm
너비	800mm
높이	2100mm
중량:	
장비 트롤리	78kg
+ 포장 중량.	

주의 물질적 손상 위험
포장은 내후성이 아닙니다. 기술 데이터에 있는 주의 사항에 유의하면서 보관하십시오(9장, 67페이지 참조).

장비 트롤리의 포장을 바닥이 평평하고 여유 공간이 충분한 곳에서 푸십시오.

포장을 풀 때는 다음 순서를 준수해야 합니다.

1. 고정 벨트를 제거하십시오.
2. 박스를 위쪽으로 빼내십시오.
3.

한국어

주의
인명 피해 위험. 넘어질 위험

장비 트롤리는 최소 2명의 직원이 함께 팔레트에서 들어 올려야 합니다.

4. 팔레트와 포장재를 친환경적으로 폐기하십시오.

앞에서 본 정면도(앞쪽)

뒤에서 본 정면도(뒤쪽)

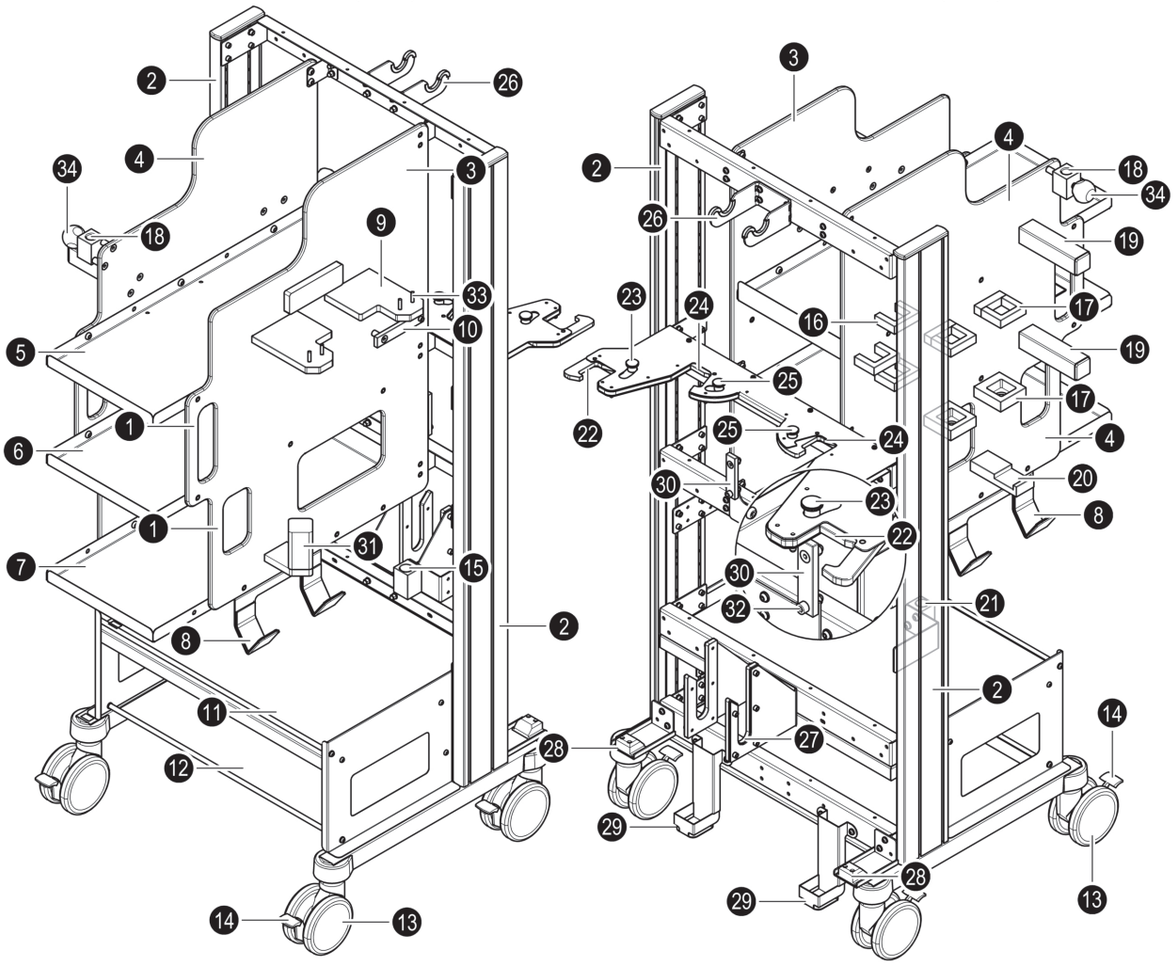

범례:

[1] 장비 트롤리 이동용 핸들
[2] 바
[3] 우측 플라스틱 플레이트
[4] 좌측 플라스틱 플레이트
[5] 상단 보관함
[6] 중간 보관함
[7] 하단 보관함
[8] 피드 로드 유닛용 고리
[9] 익스텐션 어댑터 고정부
[10] 기본 블록용 표준 레일
[11] 콘솔
[12] 고정칸(베이스 플레이트)
[13] 트윈 캐스터
[14] 고정 브레이크

범례:

[15] 반대 방향 손잡이 로드 마운트
[16] 피드 로드 유닛 마운트 고정부
[17] 익스트랙션 바 고정부
[18] 로드가 있는 액세서리 고정부
[19] X-Ray 익스텐션 바 어댑터 바 서포트
[20] 대퇴부 반대 방향 손잡이 고정부
[21] 대퇴부 반대 방향 손잡이 삽입구
[22] 트윈 조인트 바 고정부
[23] 잠금 및 잠금 해제용 조작 레버
[24] X-Ray 익스텐션 바 고정부
[25] 잠금 및 잠금 해제용 조작 레버
[26] MIS 힙 유닛 상단 고정부
[27] MIS 힙 유닛 하단 고정부
[28] 트윈 조인트 바용 바 가이드
[29] X-Ray 익스텐션 바용 바 가이드
[30] 표준 레일 연장용 표준 레일
[31] 범용 마운트 홀더
[32] 엔드스탑
[33] 익스텐션 어댑터 볼트
[34] 고정 핸들

4 제품에 있는 픽토그램

장비 트롤리에는 다음과 같은 픽토그램이 있습니다.

앞에서 본 정면도(앞쪽)

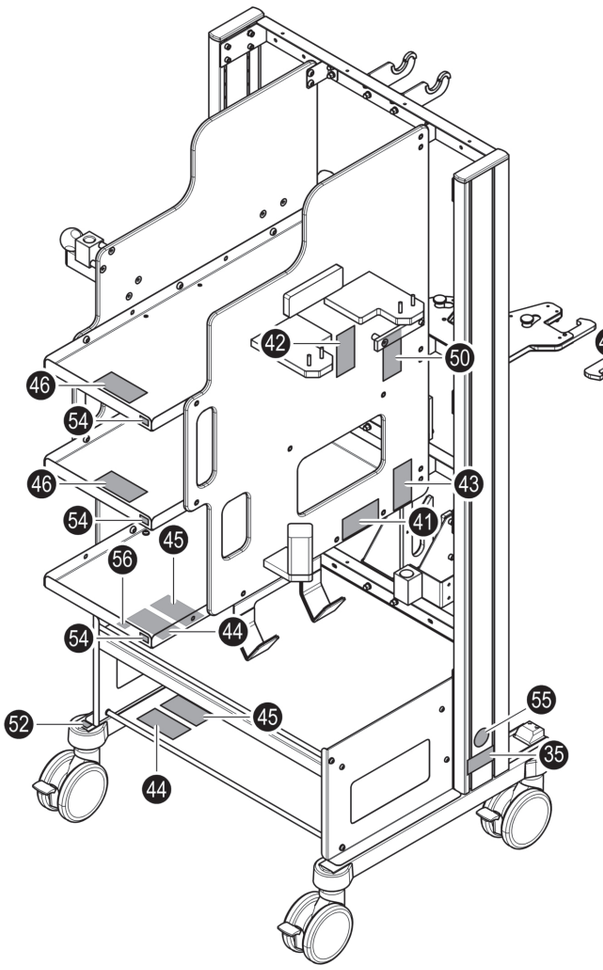

뒤에서 본 정면도(뒤쪽)

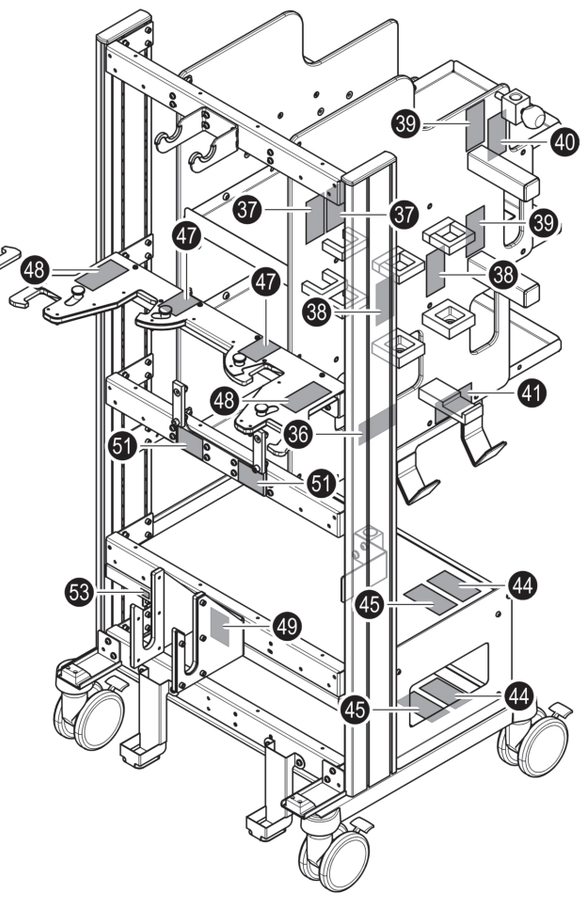

위치	픽토그램	의미	위치
[35]	compact-cart OPT Extension REF KU.5072.800 GTIN: 04056634004392 SN 001-378031 Typ EB compact-cart ITD GMBH Jahnstrasse 1, 84347 Pfarrkirchen, Germany e-mail: sales@itd-cart.com - www.itd-cart.com Made in Germany 2022-08-04	네임 플레이트,	우측 스탠드 프로파일에, 하단
[36]	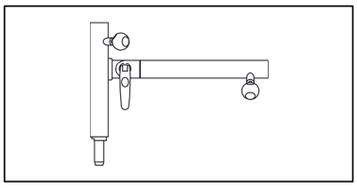	대퇴부 반대 방향 손잡이 고정부	좌측 플라스틱 플레이트

위치	픽토그램	의미	위치
[37]	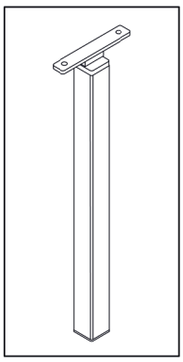	마운트 피드 로드 유닛 고정부	좌측 플라스틱 플레이트
[38]	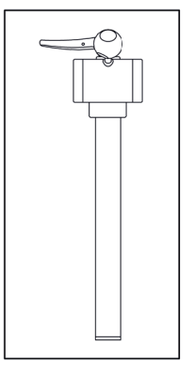	익스트랙션 바 고정부	좌측 플라스틱 플레이트
[39]	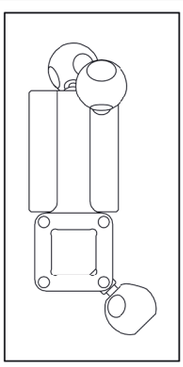	X-Ray 익스텐션 바 어댑터 바 서포트	좌측 플라스틱 플레이트
[40]	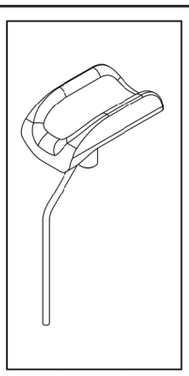	로드가 있는 액세서리 고정부	좌측 플라스틱 플레이트

위치	픽토그램	의미	위치
[41]	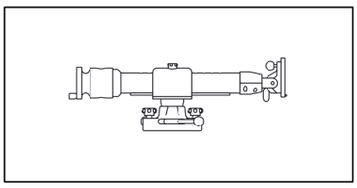	피드 로드 유닛용 고리	좌측과 우측 플라스틱 플레이트, 하단
[42]	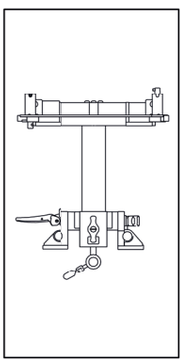	익스텐션 어댑터 고정부 및 조인트가 있는 범용 어댑터	우측 플라스틱 플레이트
[43]	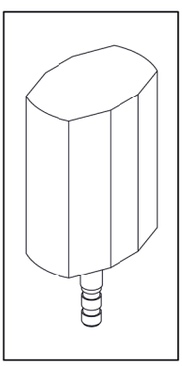	반대 방향 손잡이 로드 마운트	우측 플라스틱 플레이트
[44]	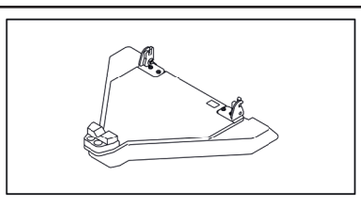	범용 서포트 쿠션용 선반	콘솔
[45]	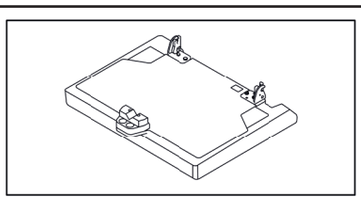	힙 서포트 쿠션용 선반	고정칸(베이스 플레이트)
[46]	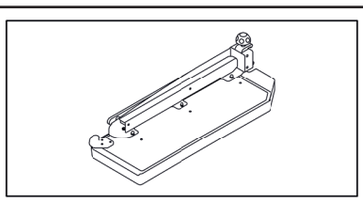	레그 플레이트용 선반	상단 및 중간 보관함

위치	픽토그램	의미	위치
[47]	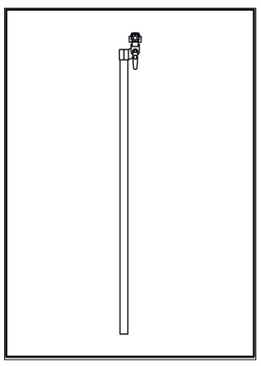	X-Ray 익스텐션 바 고정부	뒷면
[48]	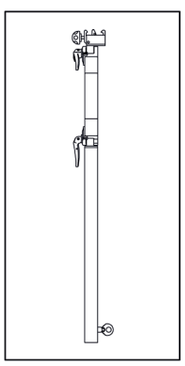	트윈 조인트 바 고정부	좌측과 우측 스탠드 프로파일, 뒷면
[49]	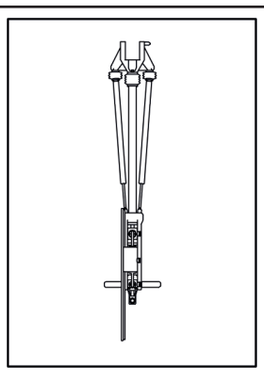	MIS 힙 유닛 고정부	뒷면
[50]	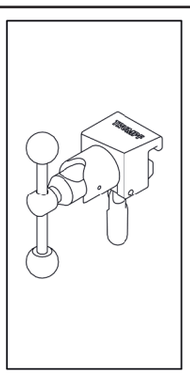	기본 블록용 기본 블록	우측 플라스틱 플레이트

위치	픽토그램	의미	위치
[51]	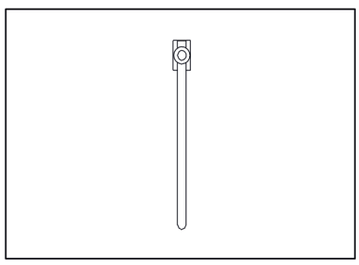	표준 레일 연장용 표준 레일 연장	뒷면
[52]	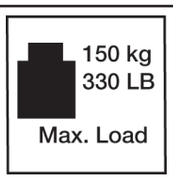	장비 트롤리의 허용 총하중은 150kg입니다.	고정칸 (베이스 플레이트), 우측
[53]	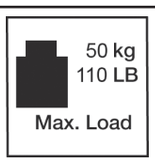	콘솔에는 최대 50kg을 적재할 수 있습니다.	뒷면, 콘솔의
[54]	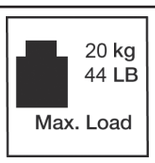	보관함에는 최대 20kg을 적재할 수 있습니다.	상단 보관함, 중간 보관함, 하단 보관함
[55]		사용 설명서를 따름	우측 스탠드 프로파일에, 하단
[56]	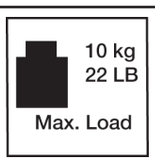	보관함에는 최대 10kg을 적재할 수 있습니다.	상단 고정칸

네임 플레이트:

범례:

[A] 제조사
[B] 제품명
[C] 원료번호
[D] 일련번호
[E] 장비는 유럽 의료 기기 규정(MDR) 2017/745의 부속서 IX에 부합합니다.
[F] 제조일

5 익스텐션 액세서리와의 제품 조합

장비 트롤리 compact-cart OPT Extension은 Baxter Medical Systems 사가
제공하고 판매하는 다음과 같은 제품과 함께 사용하는 것이
허용됩니다.
Baxter 확장 부속품에 관한 자세한 내용은 관련 Baxter 사용
설명서에서 확인할 수 있습니다.

	주의 인명 피해 및 물질적 손상 위험
익스텐션 액세서리를 설치하기 전에 장비 트롤리를 제동하십시오 (33페이지 참조). 개별 익스텐션 부품은 장비 트롤리에 있는 픽토그램에 따라 설치하십시오.	

한국어

5.1 익스텐션 어댑터와 조인트가 있는 범용 어댑터

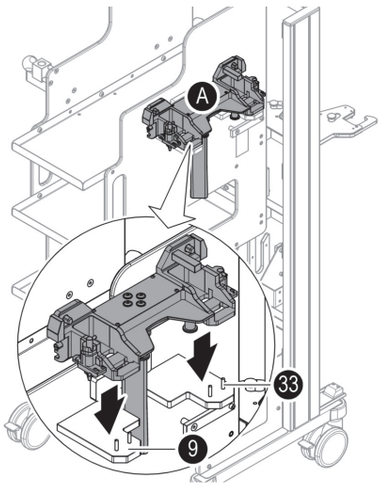

> **주의**
> 손과 손가락의 끼임 및 으깸 손상 위험
>
> 연장 부품을 장비 트롤리에 설치할 때는 홀더와 연장 부품 사이를 잡아서는 안 됩니다.

익스텐션 어댑터 [A]를 우측 플라스틱 플레이트 고정부 [9]에 설치하십시오. 익스텐션 어댑터가 장비 트롤리에 확실하게 고정되었으며 스토퍼 [33]에 올바르게 배치되었는지 점검하십시오.

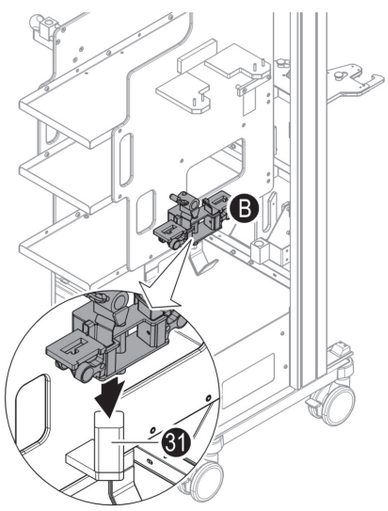

조인트가 있는 범용 어댑터 [B]를 우측 플라스틱 플레이트의 고정부 [31]에 설치하십시오.

5.2 서포트 쿠션

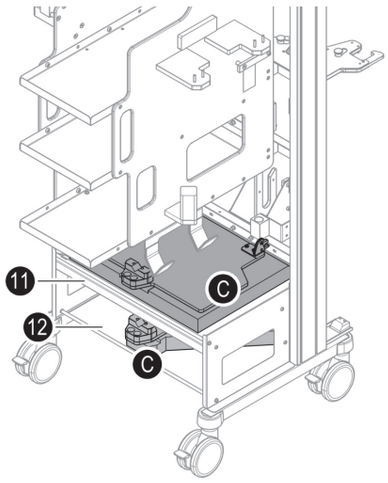

서포트 쿠션 [C]를 콘솔 [11] 또는 고정칸 [12](베이스 플레이트) 위에 설치하십시오.

서포트 쿠션은 장비 트롤리에 고정된 상태로만 있습니다.

5.3 베이스 쿠션

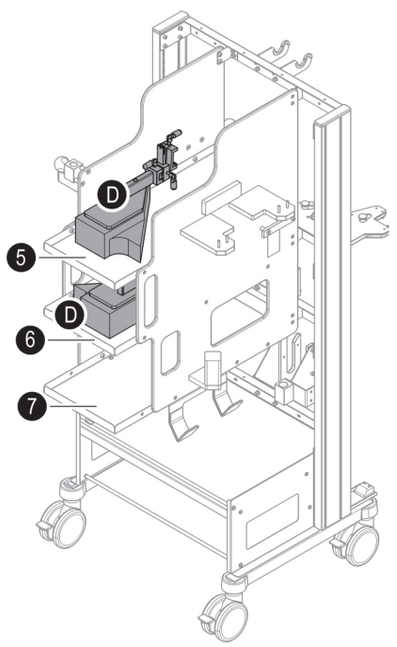

베이스 쿠션 [D]을 보관함([5],[6] 또는 [7]) 중의 하나에 설치하십시오.

한국어

5.4 반대 방향 손잡이 로드

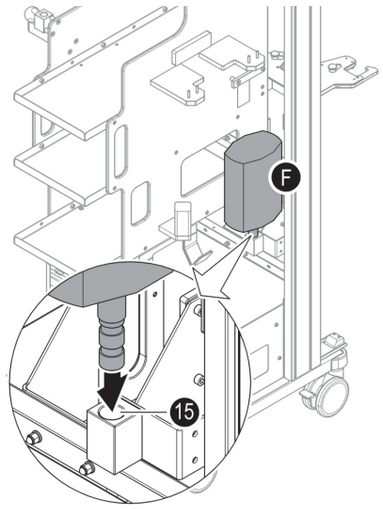

반대 방향 손잡이 로드[1] [F]를 저널과 함께 우측 바의 사각형 [15] 안에 끼우십시오.

반대 방향 손잡이 로드가 장비 트롤리에 확실하게 고정되었는지 확인하십시오.

5.5 레그 플레이트

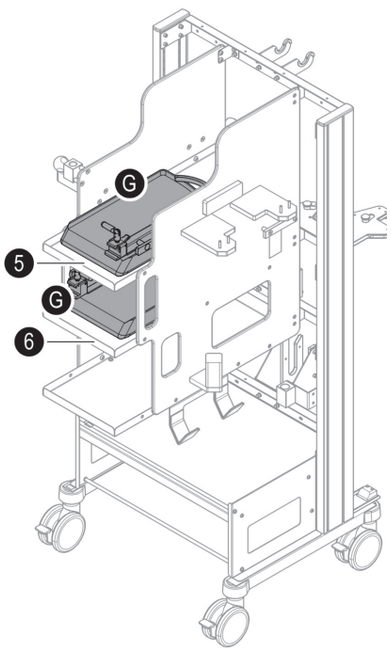

⚠	주의 물질적 손상 위험
보관함당 하나의 레그 플레이트만 설치하십시오. 레그 플레이트의 위 또는 아래에 다른 물건을 올려 놓지 마십시오.	

레그 플레이트 [G]를 상단 [5] 및 중간 [6] 보관함에 설치하십시오.

레그 플레이트는 장비 트롤리에 고정된 상태로만 있습니다.

한국어

1 X-RAY 반대 방향 손잡이 로드를 제외한 모든 모델

5.6 대퇴부 반대 방향 손잡이

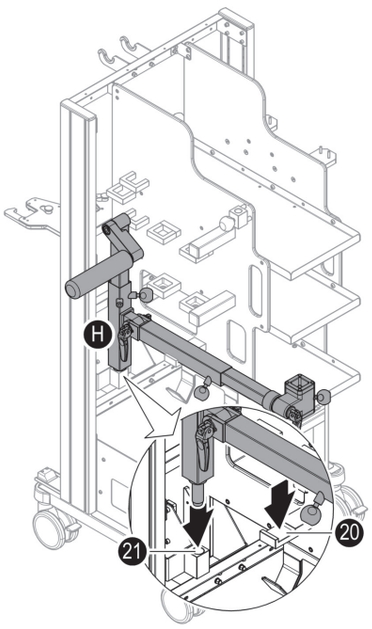

⚠	주의 손과 손가락의 끼임 및 으깸 손상 위험
연장 부품을 장비 트롤리에 설치할 때는 홀더와 연장 부품 사이를 잡아서는 안 됩니다.	

대퇴부 반대 방향 손잡이를 좌측 플라스틱 플레이트의 고정부에 설치하십시오. 완전히 조립된 대퇴부 반대 방향 손잡이를 반대 방향 손잡이 로드와 스위블 어댑터를 함께 설치할 수 있습니다.

설치

1. 대퇴부 반대 방향 손잡이를 장비 트롤리에 설치할 준비를 하십시오.
   - 조인트 바를 T 어댑터에 수직으로 배치하십시오.
   - 조인트를 바에서 잠그십시오.
   설명은 대퇴부 반대 방향 손잡이의 사용 설명서를 참조하십시오.
2. 대퇴부 반대 방향 손잡이 [H]를 저널과 함께 장비 트롤리의 삽입구 [21]에 끼운 후 조인트 바와 함께 고정부 [20]에 설치하십시오.
3. 대퇴부 반대 방향 손잡이가 장비 트롤리에 올바르게 고정되었는지 확인하십시오.

분리:

대퇴부 반대 방향 손잡이를 위쪽으로 분리하십시오.

5.7 피드 로드 유닛

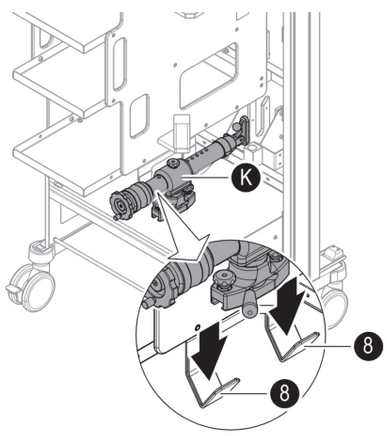

⚠	주의 손과 손가락의 끼임 및 으깸 손상 위험
연장 부품을 장비 트롤리에 설치할 때는 홀더와 연장 부품 사이를 잡아서는 안 됩니다.	

피드 로드 유닛 [K]를 우측 또는 좌측 플라스틱 플레이트 아래의 고리[8]에 설치하십시오.

5.8 피드 로드 유닛 마운트

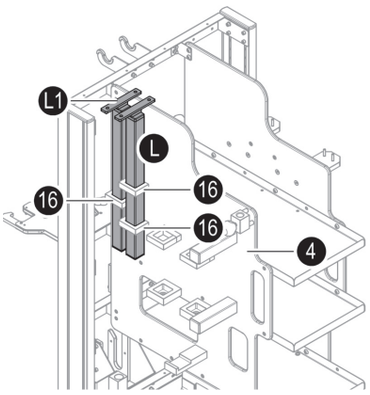

피드 로드 유닛 마운트 [L]을 좌측 플라스틱 플레이트의 고정부 [16]에 끼우고 마운트 레일과 함께 플라스틱 플레이트에 설치하십시오. 마운트 레일 [L1]은 플라스틱 플레이트 [4]에 수직 방향으로 있어야 합니다.

마운트가 장비 트롤리에 확실하게 고정되었는지 확인하십시오.

5.9 트윈 조인트 바

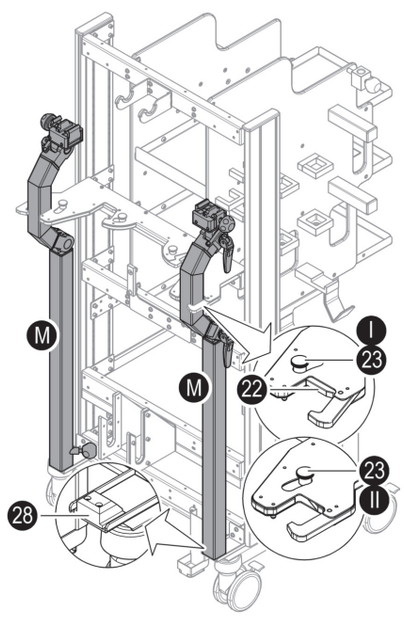

트윈 조인트 바를 장비 트롤리의 뒤편에 있는 고정부에 설치하십시오.

정지:

1. 트윈 조인트 바의 양쪽 조인트를 잠그십시오. 설명은 종아리 양쪽 조인트 바의 사용 설명서를 참조하십시오.
2. 장비 트롤리의 잠금을 해제하십시오. 이를 위해 조작 레버 [23]을 위치 [I]로 미십시오.
3. 익스트랙션 바를 위한 삽입구가 있는 트윈 조인트 바 [M]을 하단 바 가이드[28]에 끼우십시오. 크랭크를 장비 트롤리에서 당겨 빼내야 합니다.
4. 트윈 조인트 바를 상단 고정부 [22] 안으로 누르십시오. 조작 레버 [23]은 위치 [II]에서 소리를 내며 잠겨야 합니다.
5. 트윈 조인트 바가 장비 트롤리에 확실하게 고정되었는지 확인하십시오.

분리:

1. 트윈 조인트 바를 단단히 잡고 잠금을 해제하십시오. 이를 위해 조작 레버 [26]을 위치 [I]로 미십시오.
2. 트윈 조인트 바를 약간 접은 후 위쪽으로 빼내십시오.

5.10 X-Ray 익스텐션 바

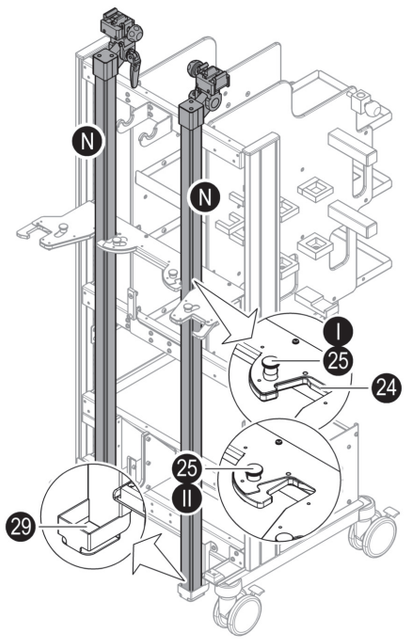

X-Ray 익스텐션 바를 장비 트롤리의 뒤편에 있는 고정부에 설치하십시오.

정지:

1. 조인트를 익스텐션 바에서 잠그십시오.. 설명은 익스텐션 바의 사용 설명서를 참조하십시오.
2. 장비 트롤리의 잠금을 해제하십시오. 이를 위해 조작 레버 [25]을 위치 [I]로 미십시오.
3. 익스텐션 바 [N]을 하단 바 가이드 [29]에 끼우십시오. 블록은 위쪽을 향해야 합니다.
4. 익스텐션 바를 상단 연장 바 [24] 안으로 누르십시오. 조작 레버 [25]는 위치 [II]에서 소리를 내며 잠겨야 합니다.
5. 익스텐션 바가 장비 트롤리에 확실하게 고정되었는지 확인하십시오.

분리:

1. 익스텐션 바를 단단히 잡고 잠금을 해제하십시오. 이를 위해 조작 레버 [25]을 위치 [I]로 미십시오.
2. 익스텐션 바를 약간 접은 후 위쪽으로 빼내십시오.

5.11 MIS 힙 유닛

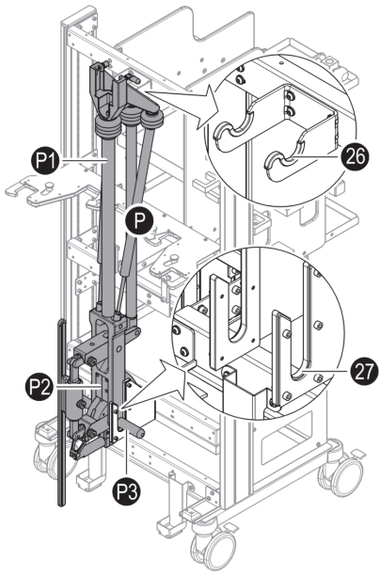

MIS 힙 유닛을 장비 트롤리의 뒤편에 있는 고정부에 설치하십시오.

1.

⚠	주의 손과 손가락의 끼임 및 으깸 손상 위험
연장 부품을 장비 트롤리에 설치할 때는 홀더와 연장 부품 사이를 잡아서는 안 됩니다. 필요시 다른 작업자를 불러오십시오.	

텐션 스트럿 [P1]과 스위블 유닛 [P2]의 MIS 힙 유닛 [P]를 단단히 잡으십시오.

2. MIS 힙 유닛 [P]를 스위블 유닛 [P2]의 핸드 그립 [P3]과 함께 장비 트롤리의 하단 고정부 [27]에 설치한 후 크로스 파이프 (베이스 프레임)와 함께 상단 고정부 [26]에 설치하십시오. 마운트 레일을 장비 트롤리에서 당겨 빼내야 합니다.
3. MIS 힙 유닛이 장비 트롤리에 올바르게 고정되었는지 확인하십시오.

분리:

MIS 힙 유닛을 단단히 잡은 후 고정부에서 위쪽으로 빼내십시오.

5.12 X-Ray 익스텐션 바 어댑터

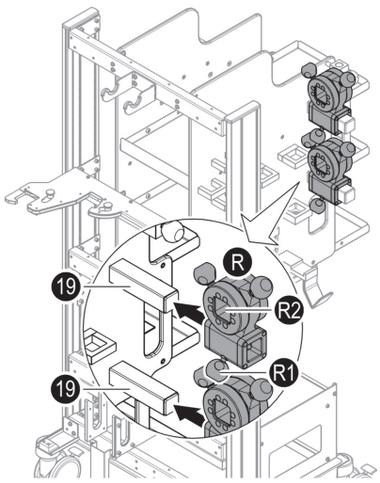

X-Ray 익스텐션 바 어댑터를 좌측의 두 바 서포트에 설치하십시오.

조립:

1. 고정 핸들 [R1]을 어댑터(사각 파이프) [R]에서 푸십시오.
2. 삽입구가 있는 어댑터 [R]을 바 서포트 [19]의 끝까지 밀어 넣으십시오. X-Ray 익스텐션 바의 삽입구 [R2]는 위를 향해야 합니다. 어댑터가 바 서포트에 완전히 안착해야 함에 유의하십시오.
3. 고정 핸들 [R1]을 어댑터에서 돌리십시오.
4. 어댑터가 장비 트롤리에 확실하게 고정되었는지 확인하십시오.

분리:

지침
고정 핸들을 완전히 빼내지는 마십시오. 개별 부품은 빠르게 손실될 수 있습니다.

고정 핸들 [R1]을 어댑터(사각 파이프)에서 풀고 어댑터를 장비 트롤리의 바 서포트에서 당겨 빼내십시오.

5.13 익스트랙션 바

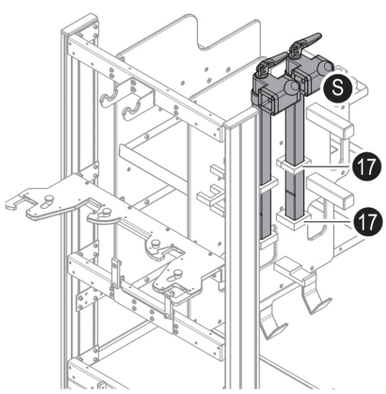

익스트랙션 바 [S]를 상단 고정부 [17]을 통해 좌측 플라스틱 플레이트에 끼우고 하단 고정부 [17]에 설치하십시오.

익스트랙션 바가 장비 트롤리에 확실하게 고정되었는지

확인하십시오.

5.14 Goepel 레그 홀더

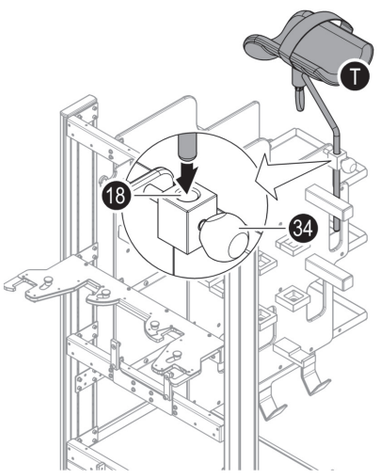

레그 홀더 [T]를 좌측 플라스틱 플레이트의 마운트 [18]에 설치하십시오.

조립:

1. 고정 손잡이 [34]를 마운트 [18]에서 푸십시오.
2. 레그 홀더의 로드 [T]를 장비 트롤리의 마운트 구멍 [18]에 끼우십시오.
3. 레그 홀더 [T]를 배치하고 고정 핸들 [34]를 돌리십시오.
4. 레그 홀더가 장비 트롤리에 확실하게 고정되었는지 확인하십시오.

분리:

⚠	주의 미끄러져 떨어짐으로 인한 부상 위험
고정 핸들을 풀 때 끼워져 있는 레그 홀더가 아래로 미끄러집니다. 분해 시 레그 홀더를 확실하게 잡으십시오.	

고정 핸들을 풀고 레그 홀더를 위쪽으로 빼내십시오.

5.15 기본 블록

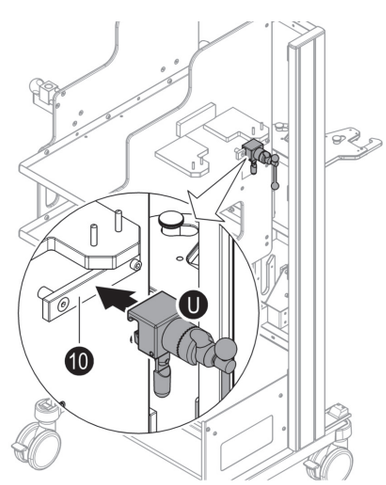

⚠	주의 장비 트롤리에서의 물질적 손상 위험
블록은 액세서리 없이 장비 트롤리에 설치하십시오.	

레일 [U]를 우측 플라스틱 플레이트이 표준 레일 [10]에 걸고 고정하십시오.

연결/분리를 위해서는 추가로 블록의 사용 설명서에 유의하십시오.

5.16 표준 레일 연장

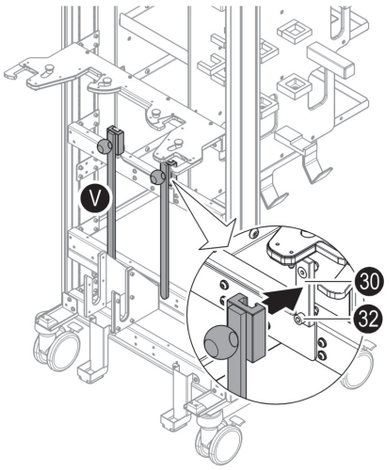

표준 레일 연장 [V]를 블록과 함께 장비 트롤리 뒤편의 표준 레일 [30]에 위로부터 밀어 넣으십시오. 볼트 [32]는 표준 레일 연장 [V]이 표준 레일 [30]에서 미끄러져 아래로 떨어지지 않도록 합니다.

5.17 X-RAY 반대 방향 손잡이 로드 및 기타 익스텐션 액세서리

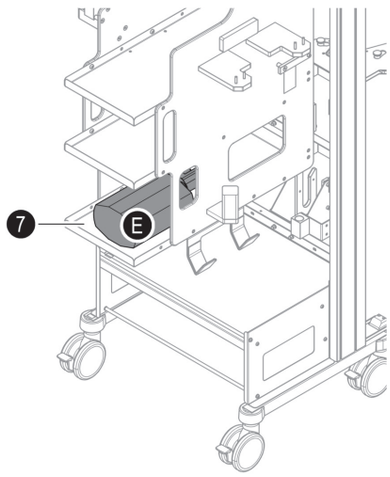

X-RAY 반대 방향 손잡이 로드 [E] 또는 기타 익스텐션 액세서리를 하단 보관함 [7]에 설치하십시오.

익스텐션 부품은 장비 트롤리에 고정된 상태로만 있습니다.

6 최대 하중

경고 넘어질 위험
장비 트롤리의 허용 총 중량인 150kg을 초과해서는 안 됩니다. 장비 트롤리의 콘솔, 보관함 및 고정칸(베이스 플레이트)에 있는 적재 정보를 준수하십시오.

주의 부적절한 적재로 인해 장비 트롤리가 넘어질 위험
장비 트롤리에 과적하지 마십시오. 개별 익스텐션 부품은 장비 트롤리의 픽토그램에 따라서만 보관하십시오.

명칭	하중
장비 트롤리의 총 중량	210kg (자체 중량 + 적재)
콘솔	50kg
보관함	20kg

7 주행 특성

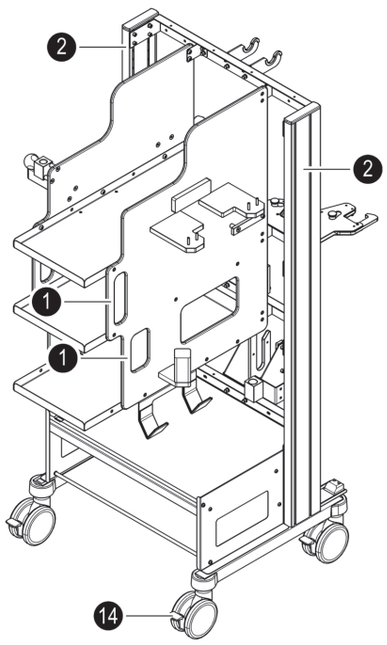

> 주의
> 장비 트롤리가 넘어질 위험
>
> 장비 트롤리는 트롤리가 균일하게 적재된 상태에서만 이동해야 합니다.
> 장비 트롤리는 경사도가 최대 5°인 평평한 바닥에서만 이동하십시오. 장비 트롤리가 넘을 수 있는 턱의 최대 높이는 7mm입니다.

> 주의
> 사람 또는 물체와의 충돌 위험
>
> 장비 트롤리 이동 시 특히 주의해야 합니다. 주변에 있는 사람이나 가구에 충격을 가하거나 충돌하지 마십시오. 이동식 익스텐션 액세서리가 의도치 않게 움직이지/회전하지 않도록 고정하십시오.

> 주의
> 통제되지 않은 움직임으로 인한 인명 피해 위험
>
> 일부 익스텐션 부품은 장비 트롤리에 고정된 상태로만 있습니다. 장비 트롤리 이동 시 익스텐션 부품이 저절로 움직이거나 미끄러져 나올 수 있습니다. 정지된 익스텐션 부품이 미끄러지지 않도록 고정하십시오.
> 장비 트롤리는 제동된 상태로만 사용하십시오. 장비 트롤리의 이동을 위해서는 브레이크를 해제하십시오.

바퀴 4개 모두에는 고정 브레이크 [14]가 있으며 차단될 수 있습니다. 제동되지 않은 상태에서는 바퀴 4개 모두 자유롭게 회전할 수 있으며 트롤리를 어느 방향으로나 밀 수 있습니다. 장비 트롤리는 수직 바 [2] 또는 핸들 [1]만 잡고 미십시오. 익스텐션 부품을 잡고 트롤리를 조종하지 마십시오. 필요시 적재된 장비 트롤리를 두 사람이 함께 미십시오. 장비 트롤리는 제동되지 않은 상태에서만 미십시오.

7.1 브레이크 고정

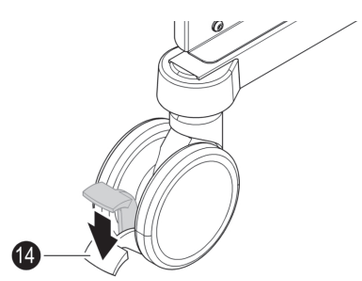

모든 트윈 캐스터의 고정 브레이크 [14]를 아래로 내리십시오. 장비 트롤리가 제동되고 움직일 수 없습니다.

7.2 브레이크 풀기

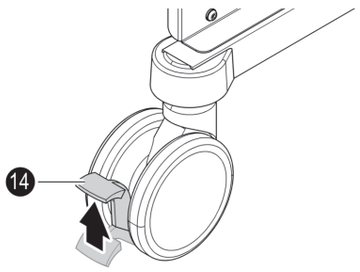

모든 트윈 캐스터의 고정 브레이크 [14]를 위로 올리십시오. 장비 트롤리가 움직일 수 있습니다.

8 관리, 세척 및 살균

주의
제품의 부적절한 관리로 인한 물질적 손상 위험

장비 트롤리는 기계로 세척할 수 없습니다.
고압 세척기를 사용하지 마십시오. 물줄기의 높은 압력으로 인해 물이 유격 또는 틈을 통해 내부로 유입되어 제품을 손상시킬 수 있습니다(예: 부식).

부적절한 관리 용품은
표면을 손상시킵니다.

일반적으로 마모성, 할로젠화물 및 과아세트산 함유 세제와 소독제를 제품 관리에 사용하지 마십시오. 플라스틱 부품과 쿠션에는 추가로 알코올과 용제 함유 (가연성) 세제와 소독제를 사용하지 마십시오.

세척과 소독용 관리 용품은 의료 분야에 적용되는 국가적인 규정을 충족하고/하거나 DGHM[2]/VAH[3] 목록에 기재되어 있어야 합니다. 병원의 위생 규정에 유의하십시오.

오염된 제품은 철저하게 세척하십시오. 세척/소독은 정기적으로 적합한 도구를 사용해서 닦아내는 것으로 제한됩니다(담그지 않음).

스테인리스 스틸, 플라스틱 및 도장된 표면의 세척에는 pH가 중성이거나 계면활성제가 세척 작용제 기능을 하는 약알칼리성으로 조정된 다목적 세제를 사용하십시오. 오염이 심한 경우에는 농축된 세제를 사용한 후 깨끗한 물로 닦아내십시오.

스테인리스 스틸 부품의 소독에는 알코올 또는 알데히드성 표면 소독제가 적합합니다. 플라스틱 부품과 도장된 표면에는 알데히드성 표면 소독제만 사용하십시오. 알코올 함유 소독제는 표면을 손상시킬 수 있습니다. 소독을 할 때는 소독제 제조사의 사용 시 주의사항에 유의하십시오.

세척 및 소독 후 과도한 수분 축적물(예: 콘솔 하단 모서리에 있는 방울)을 마른 수건으로 제거하십시오.

2 독일보건미생물협회
3 응용 위생 협회 e.V.

9 기술 정보

9.1 작동, 보관 및 운송 조건

온도	작동 보관/운송	+10°C ~ +40°C -20°C ~ +60°C
공기 습도	작동 보관/운송	20% ~ 80% 5% ~ 95%
공기압	최소 700mbar ~ 1060mbar	

9.2 장비 트롤리

치수(L x W x H)	익스텐션 미포함	1025mm x 756mm x 1670mm
	익스텐션 포함	1120mm x 1040mm x 1885mm
트윈 캐스터	직경	125mm
중량	익스텐션 미포함(자체 중량)	78kg
	익스텐션 포함	210kg
	승인 총하중	150kg
적재	콘솔	50kg
	보관함	20kg

10 유지보수 및 수리

수리는 iTD GmbH에 의해 수행되거나 iTD GmbH에 의해 교육을 받고 인증된 직원에 의해서만 수행되어야 합니다. 검사를 빠뜨리거나 부적절한 수리 또는 유지보수 및 제품 변경으로 인한 손상의 경우에는 어떤 종류의 손상이라도 기업 ITD GmbH사가 책임을 지지 않습니다.

Instruction manual Equipment trolley compact-cart OPT Extension - DS.0178.799 - 07/2024 - Index 003

Printed in Germany: Print run - Print date - Printing company