Ierīču ratiņi
compact-cart OPT Extension
Lietošanas instrukcija

Medicinos įrangos vežimėlio
compact-cart OPT Extension
Naudojimo instrukcija

compact-cart OPT Extension
műszerkocsi
Használati útmutató

Тележка для оборудования
compact-cart OPT Extension
Руководство по эксплуатации

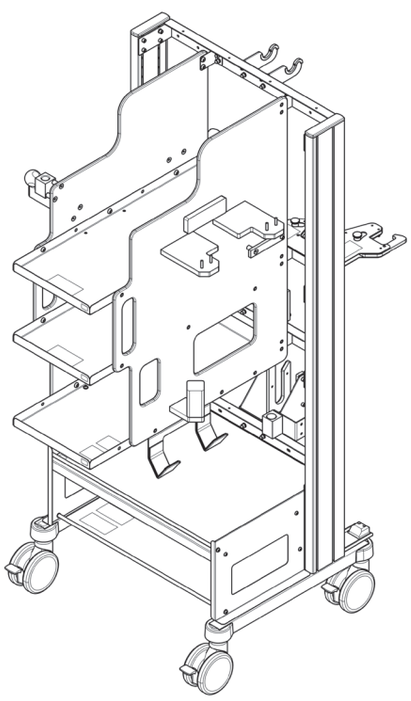

Blanc page / Layout print

Ierīču ratiņi compact-cart OPT Extension
Lietošanas instrukcija
Latviski 4. lpp.

Medicinos įrangos vežimėlio compact-cart OPT Extension
Naudojimo instrukcija
Lietuvių k. 36 psl.

compact-cart OPT Extension műszerkocsi
Használati útmutató
Magyar 68. oldal

Тележка для оборудования compact-cart OPT Extension
Руководство по эксплуатации
Русский язык Стр. 100

Oriģinālā lietošanas instrukcija

Tā ir I klases medicīniska ierīce ES Regulas 2017/745, kas attiecas uz medicīniskām ierīcēm (MDR) VIII pielikuma izpratnē.
Ražotājs apliecina šīs ierīces atbilstību pamatprasībām saskaņā ar MDR 2017/745 XI pielikumu un
dokumentē to ar CE zīmi.”

CE

Ražotājs un izplatītājs		iTD GmbH Jahnstrasse 1 84347 Pfarrkirchen Vācija www.itd-cart.com
Klientu un tehniskais atbalsts:		Baxter Medical Systems GmbH + Co. KG Carl-Zeiss-Straße 7-9 07318 Saalfeld Vācija
	Tālrunis	Tālrunis +49 3671 586-0
	Fakss	Fakss +49 3671 586-41105
	E-pasta adrese:	E-pasta adrese: surgical@hillrom.com

Mēs nepārtraukti attīstāmies.

Lūdzam jūsu izpratni par to, ka mums ir jāsaglabā tiesības jebkurā laikā veikt piegādes komplektācijas izmaiņas formas, aprīkojuma un tehnoloģiju ziņā.

Ir aizliegta pārdrukāšana, pavairošana vai tulkošana bez iTD GmbH rakstveida atļaujas, tostarp fragmentāri. iTD GmbH nepārprotami saglabā visas tiesības saskaņā ar Vācijas Autortiesību likumu.

Par šīs ierīces drošības tehnikas īpašībām ražotājs ir atbildīgs saskaņā ar tiesību normām tikai tad, ja šīs ierīces apkopi, tehnisko uzturēšanu un izmaiņas veic tas pats vai tā pilnvarota persona saskaņā ar ražotāja norādījumiem.

© iTD GmbH **Indekss 003**

Šī lietošanas instrukcija attiecas uz šādu preci:

Nosaukums	**iTD materiāla Nr.**	**Baxter materiāla Nr.**
Ierīču ratiņi compact-cart OPT Extension	KU.5072.800	2067643

Blanc page / Layout print

Saturs

1	**Svarīga informācija**	**9**
1.1	Mērķim atbilstoša lietošana	9
1.2	Mērķim neatbilstoša lietošana	9
1.3	Simbolu skaidrojums	10
1.4	Drošības norādījumi	10
1.4.1	Vispārīgie noteikumi	10
1.4.2	Transportēšana/pozīcijas maiņa	11
1.4.3.	Apkope/remonts	11
1.4.4	Aizsardzība pret infekcijām	12
1.4.5	Vides aizsardzība	12
1.5	Definīcijas	13
2	**Piegāde, izpakošana un uzstādīšana**	**13**
3	**Pārskats**	**15**
4	**Piktogrammas uz ražojuma**	**17**
5	**Ražojuma kombinācija ar ekstensijas piederumiem**	**22**
5.1	Ekstensijas adapteris un universālais stiprinājums ar šarnīru	23
5.2	Atbalsta polsteris	24
5.3	Papildpolsteris	24
5.4	Pretstiepes stienis	25
5.5	Kāju plāksnes	25
5.6	Apakšstilba pretstiepnis	26
5.7	Stiepes vārpstas agregāts	26
5.8	Stiepes vārpstas agregāta stiprinājums	27
5.9	Dubultšarnīra stienis	27
5.10	Ekstensijas stienis X-RAY	28
5.11	MIC gūžu agregāts	28
5.12	Adapteris ekstensijas stienim X-RAY	29
5.13	Izvelkamie stieņi	29
5.14	Goepel tipa kājas balsts	30
5.15	Standarta bloks	30
5.16	Tipveida sliedes pagarinājums	31
5.17	Pretstiepes stienis X-RAY un citi ekstensijas piederumi	31
6	**Maksimālā slodze**	**32**
7	**Gaitas īpašības**	**33**
7.1	Bremzes nofiksēšana	33
7.2	Bremzes atbrīvošana	34

Saturs

8 Kopšana, tīrīšana un dezinfekcija 34

9 Tehniskie dati 35
9.1 Lietošanas, glabāšanas un transportēšanas apstākļi 35
9.2 Ierīču ratiņi 35

10 Apkope un remonts 35

1 Svarīga informācija

ITD GmbH ražojumi ir izgatavoti ilgam darbmūžam bez traucējumiem. Izstrāde, konstrukcija un izgatavošana ITD GmbH ir sertificēta saskaņā ar DIN EN ISO 13485.

Tā ir garantija:

- augstākajai kvalitātei ilgā darbmūžā,
- vienkāršai lietošanai,
- funkcionālam dizainam un
- optimizēšanai atbilstoši lietošanas mērķim.

Ražojumi ir atbilstīgi Vācijas Likuma par medicīnas ierīcēm - MPG - prasībām un ir marķēti ar CE zīmi. Pirms ražojuma lietošanas rūpīgi izlasiet lietošanas instrukciju no sākuma līdz beigām, lai pakāpeniski iepazītos ar ražojumu un iespējamām funkcijām. Uzglabājiet lietošanas instrukciju ražojuma tuvumā. Lerīču ratiņu compact-cart OPT Extension lietošana ir droša.
Uz atlikušajiem riskiem tiek norādīts attiecīgajās dokumenta vietās. Ievērojiet šos norādījumus.

1.1 Mērķim atbilstoša lietošana

Raksturotais ražojums ir paredzēts vienīgi cilvēku ārstēšanas mērķiem.

Iekārtas ratiņi compact-cart OPT Extension tiek izmantoti, lai uzglabātu tajos uzņēmuma Baxter Medical Systems GmbH + Co. KG ražotos pagarināšanas piederumus un nodrošinātu to ergonomisku transportēšanu.

1.2 Mērķim neatbilstoša lietošana

Nedrīkst pārsniegt ierīču ratiņu compact-cart OPT Extension atļauto slodzi 150 kg.

Ierīču ratiņus drīkst lietot/vadīt tikai instruēts speciālists, apzinoties atbildību un kontroli.

Lai nodrošinātu mērķim atbilstošu lietošanu, ievērojiet šo lietošanas instrukciju. Jebkāda citāda ierīču ratiņu lietošana neatbilst paredzētajam mērķim.

Par traumām vai bojājumiem, kuri rodas mērķim neatbilstošas vadības vai lietošanas rezultātā,
ražotājs nav atbildīgs.

1.3 Simbolu skaidrojums

Svarīga informācija šajā lietošanas instrukcijā ir apzīmēta ar simboliem un signālvārdiem. Tādi signālvārdi kā **BĪSTAMI, BRĪDINĀJUMS, ESIET PIESARDZĪGI vai UZMANĪBU** liecina par apdraudējuma pakāpi, bet simboli to akcentē vizuāli. Papildu simboli var norādīt uz traumu risku vai veselības un dzīvības apdraudējumu. Noteikti veiciet **risku novēršanas pasākumus!**

BĪSTAMI
Dzīvības apdraudējums (piemēram, elektriskais trieciens)

Norāde uz tiešu apdraudējumu, kas, neveicot atbilstīgus piesardzības pasākumus, izraisīs nāvi vai smagas traumas.

BRĪDINĀJUMS
Dzīvības apdraudējums

Norāde uz tiešu apdraudējumu, kas, neveicot atbilstīgus piesardzības pasākumus, var izraisīt nāvi vai smagas traumas.

ESIET PIESARDZĪGI
Traumu risks (piemēram, saspiešanas risks)

Norāde uz iespējamu apdraudējumu, kas, neveicot atbilstīgus piesardzības pasākumus, var izraisīt vidēji smagas traumas vai bojājumus.

UZMANĪBU
Bojājumu risks

Norāde uz iespējamu apdraudējumu, kas, neveicot atbilstīgus piesardzības pasākumus, var izraisīt bojājumus.

1.4 Drošības norādījumi

Drošības norādījumi ir pasākumu lietotāja un pacientu aizsardzībai pret apdraudējumu, ko var radīt ierīču ratiņu lietošana.

1.4.1 Vispārīgie noteikumi

- **Apgāšanās risks.** Nepārslogojiet ierīču ratiņus. Atsevišķus ekstensijas elementus glabājiet ierīču ratiņos tikai atbilstoši piktogrammām. Nedrīkst pārsniegt ierīču ratiņu pieļaujamo kopējo svaru 150 kg. Ievērojiet slodzes datus, kas norādīti uz ierīču ratiņu konsoles, glabāšanas nodalījumiem un apakšējā ritošās daļas nodalījuma (pamatnes plāksne).
- **Roku un pirkstu iespiešanas un saspiešanas risks.** Novietojot ekstensijas elementus ierīču ratiņos, nesatveriet starp turētāju un ekstensijas elementu.
  Pirms ierīču ratiņu un citu izmantoto ražojumu lietošanas

iepazīstieties ar to darbību.

- Lietojiet ierīču ratiņus tikai nobremzētā stāvoklī. Lai pārvietotu ierīču ratiņus, atbrīvojiet bremzi.
- **Traumu risks nepareizas nostiprināšanas dēļ.** Nobloķējiet pie ierīču ratiņiem MIC gūžu agregātu, dubultšarnīra stieņus un ekstensijas stieņus X-RAY. Pārbaudiet ekstensijas piederumu drošu nostiprinājumu pie ierīču ratiņiem. Ir iespējama atbrīvojušos elementu patstāvīga kustība vai izslīdēšana.
- Pirms lietošanas sākšanas pārbaudiet visas mehāniskās funkcijas un detaļas, vai tās darbojas un ir nebojātas. Aizliegts lietot defektīvus vai bojātus ražojumus.
- **Traumu risks** izvirzītu detaļu dēļ.
- Ievērojiet piktogrammas uz ražojuma. Visām piktogrammām (uzlīmes) uz ražojuma jābūt pilnā skaitā un salasāmām. Nomainiet bojātas vai atlīmējušās uzlīmes.
- Rokturus tāpat kā parastu skrūvi atbrīvo, pagriežot pa kreisi **un pievelk, pagriežot pa labi.**

1.4.2 Transportēšana/pozīcijas maiņa

- **Uz ierīču ratiņiem aizliegts transportēt personas. Nesēdieties un nestājieties uz ierīču ratiņiem.**
- Personāla darba drošība: ņemot vērā lielo svaru, paceļot un nesot ekstensijas piederums, ievērojiet pareizu muguras stāvokli. Pēc vajadzības pieaiciniet citu personu.
- **Sadursmes risks ar personām vai priekšmetiem.** Esiet īpaši piesardzīgi, pārvietojot ierīču ratiņus. Nepieļaujiet sadursmi ar tuvumā esošām personām vai mēbelēm un trieciena iedarbību.

  Nodrošiniet kustīgus ekstensijas piederumus pret neparedzētu kustību/pagriešanos uz āru.
- Pirms ierīču ratiņu atrašanās vietas maiņas atbrīvojiet bremzes. Lai stumtu, satveriet ierīču ratiņus tikai pie vertikālajiem stieņiem vai rokturiem. Nestūrējiet un nevadiet ratiņus, turot aiz ekstensijas elementiem, bet izmantojiet tikai rokturus. Ierīču ratiņu pārvietošanai pieaiciniet citu personu. Stumiet ierīču ratiņus tikai nenobremzētā stāvoklī.
- **Traumu risks nekontrolētas kustības dēļ.** Daži ekstensijas elementi ir nostiprināti uz ierīču ratiņiem tikai statiski. Pārvietojot ierīču ratiņus, ir iespējama ierīču ratiņu patstāvīga kustība vai noslīdēšana. Nostipriniet novietotus ekstensijas piederumus pret slīdēšanu.
- **Ierīču ratiņu apgāšanās risks nepareizas piekraušanas dēļ.** Ierīču ratiņus drīkst pārvietot tikai tad, ja ratiņi ir piekrauti vienmērīgi.

1.4.3 Apkope/remonts

Ierīču ratiņi uni-cart, vexio-cart, pro-cart, duo-cart, classic-cart, compact-cart vai endo-cart ir izstrādāti un izgatavoti daudzgadu

lietošanai bez problēmām. Ik pēc **12 mēnešiem** pārbaudiet šādu detaļu darbību, lai garantētu drošību:

Plaukti:

- Pārbaudiet, vai ir pievilktas stiprinātājskrūves un tādējādi plaukts ir stabils un taisns.

Ritenīši:

- Pārbaudiet, vai ritenīši brīvi griežas un vai darbojas visas bremzes.
- Pārbaudiet, vai visas 4 tapas, kas notur ritenīšus bāzes apakšpusē, kā arī paši ritenīši nekustīgi turas savos turētājos.
- Vadritenīšu ritošajām virsmām jābūt bez netīrumiem, lai būtu garantēta to darbība.

Sērijas numuri:

- Salīdziniet ratiņu sērijas numuru ar datiem uzskaites žurnālā.
- Ja šajā pārbaudē konstatējat problēmu, nekavējoties sazinieties ar piegādātāju.
- Personālam (slimnīcas vai servisa personāls), kas netieši vai tieši strādā ar pārvietojamiem ierīču ratiņiem, ir jābūt instruētam.
- Iestatīšanas darbus drīkst veikt tikai speciālists.
- Remontu un apkopes darbus drīkst veikt tikai uzņēmums ITD GmbH.
- ITD GmbH nav atbildīgs par jebkādu kaitējumu, kas radies neveiktu ražojuma pārbaužu, nepietiekama remonta vai apkopes, kā arī veiktu modifikāciju dēļ.

1.4.4 Aizsardzība pret infekcijām

- Ievērojiet visus tīrīšanas/dezinfekcijas noteikumus. Ievērojiet šajā lietošanas instrukcijā raksturoto tīrīšanas vai dezinfekcijas metodi un līdzekļus.
- Apkopes un remontdarbu veikšanai servisa tehniķis drīkst nodot tikai iztīrītas un dezinficētas ierīces un aprīkojumu.

1.4.5 Vides aizsardzība

- Visas tīrīšanas un dezinfekcijas līdzekļu atliekas vai atlikumus likvidējiet nekaitīgi un videi drošā veidā.
- Veicot vides noteikumiem atbilstošu likvidāciju, ievērojiet šo dokumentu.

1.5 Definīcijas

Skaitļi iekavās [51]	Skaitļu kodi grafikos (grafika un teksta sasaiste)

Šajā lietošanas instrukcijā tiek lietoti šādi jēdzieni vai saīsinājumi:

Jēdziens	Skaidrojums
Ekstensijas vienība	Ekstensijas vienība ietver ekstensijas adapteri un visus piederumus, kas pie tā piestiprināti vai ir vajadzīgi ekstensijas pozīcijai.
Ekstensijas stienis	• Dubultšarnīra stienis ar izvelkamo stieni • Ekstensijas stienis X-RAY
Ierīču ratiņi	Ierīču ratiņi compact-cart OPT Extension
Baxter	Baxter Medical Systems GmbH + Co. KG
Ražotājs	iTD GmbH

NORĀDE

Bāzes ratiņu attēls var atšķirties no faktiskajiem ierīču ratiņiem.

2 Piegāde, izpakošana un uzstādīšana

Ierīču ratiņi tiek piegādāti vertikāli un pilnībā samontēti uz paletes kartona kastē. Ekstensijas piederumi neietilpst piegādes komplektācijā.

Iepakojuma izmēri:	
Garums:	1200 mm
Platums	800 mm
Augstums	2100 mm
Svars:	
Ierīču ratiņi	78 kg
plus iepakojuma svars.	

UZMANĪBU
Bojājumu risks

Iepakojums nav nokrišņu izturīgs. Glabāšana, ievērojot norādījumus Tehniskajos datos (skatīt 9. nodaļu 35. lpp.).

Izpakojiet ierīču ratiņus telpā ar līdzenu grīdu un pietiekami brīvu vietu.

Izpakojot jāievēro šāda secība:

1. Noņemiet savilcējsiksnas.
2. Uz augšu noņemiet kartona kasti.
3.

ESIET PIESARDZĪGI
Traumu risks. Apgāšanās risks.

Noceliet ierīču ratiņus no paletes, piesaistot vismaz 2 personas.

4. Likvidējiet paleti un iepakojuma materiālus videi nekaitīgā veidā.

3 Pārskats

Skats no priekšas (priekšpuse)

Skats no aizmugures (aizmugure)

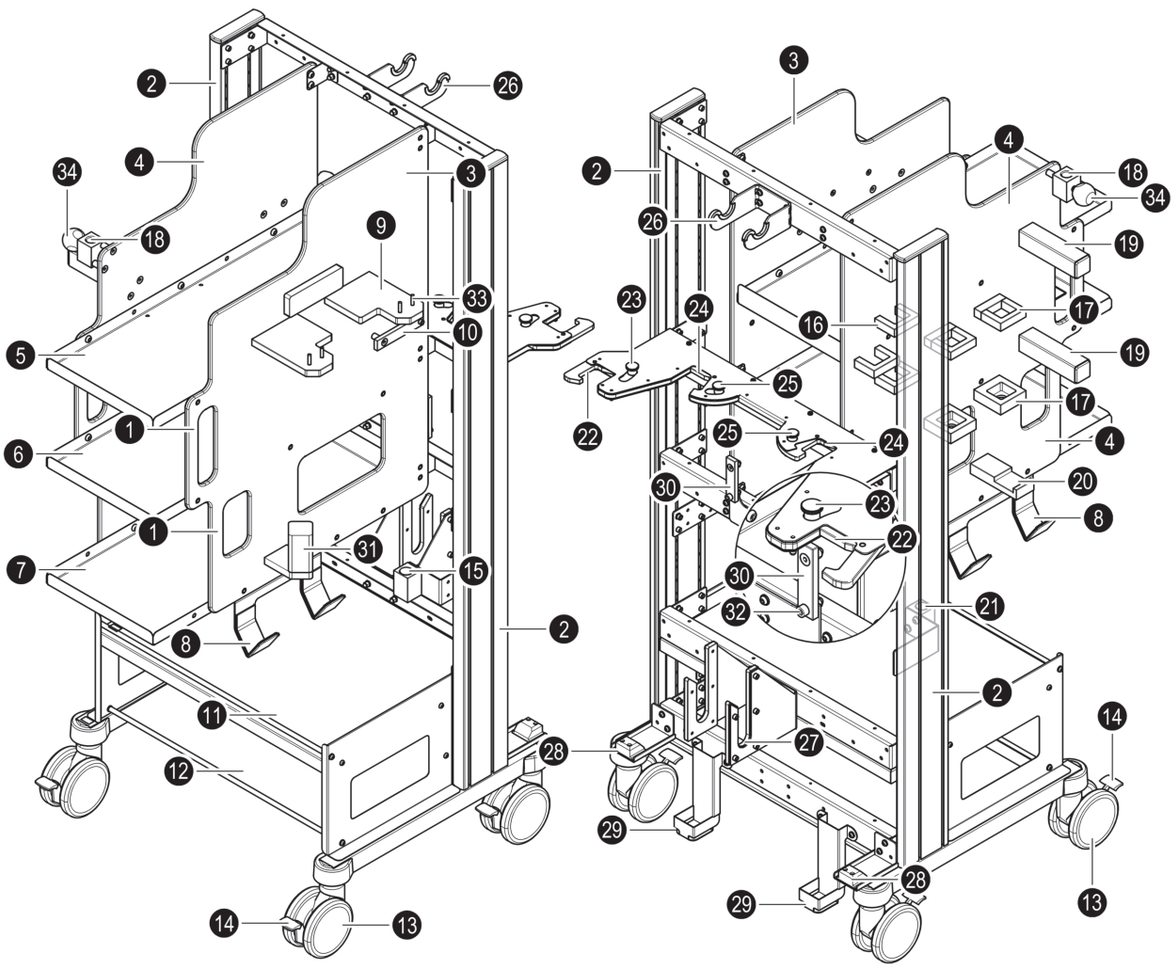

Skaidrojums:

[1] Rokturis ierīču ratiņu stumšanai
[2] Stienis
[3] Labās puses plastmasas plāksne
[4] Kreisās puses plastmasas plāksne
[5] Augšējais glabāšanas nodalījums
[6] Vidējais glabāšanas nodalījums
[7] Apakšējais glabāšanas nodalījums
[8] Stiepes vārpstas agregāta āķis
[9] Ekstensijas adaptera turētājs
[10] Tipveida sliede standarta blokam
[11] Konsole
[12] Apakšējais ritošās daļas nodalījums (pamatnes plāksne)
[13] Dubultais vadritenītis
[14] Stāvbremze
[15] Pretstiepes stieņa stiprinājums

Skaidrojums:

[16] Stiepes vārpstas agregāta stiprinājuma turētājs
[17] Izvelkamo stieņu turētājs
[18] Piederumu ar stieņiem stiprinājums
[19] Stieņa balsts ekstensijas stieņa X-RAY adapterim
[20] Apakšstilba pretstiepņa turētājs
[21] Apakšstilba pretstiepņa ievietošanas atvere
[22] Dubultšarnīra stieņa turētājs
[23] Bloķēšanas un atbloķēšanas vadības svira
[24] Ekstensijas stieņa X-RAY turētājs
[25] Bloķēšanas un atbloķēšanas vadības svira
[26] MIC gūžu agregāta augšējais turētājs
[27] MIC gūžu agregāta apakšējais turētājs
[28] Stieņa vadotne dubultšarnīra stienim
[29] Ekstensijas stieņa X-RAY stieņa vadotne
[30] Tipveida sliede tipveida sliedes pagarinājumam
[31] Universālā stiprinājuma turētājs
[32] Gala atturis
[33] Ekstensijas adaptera tapa
[34] Fiksācijas rokturis

4 Piktogrammas uz ražojuma

Uz ierīču ratiņiem ir šādas piktogrammas:

Skats no priekšas (priekšpuse) Skats no aizmugures (aizmugure)

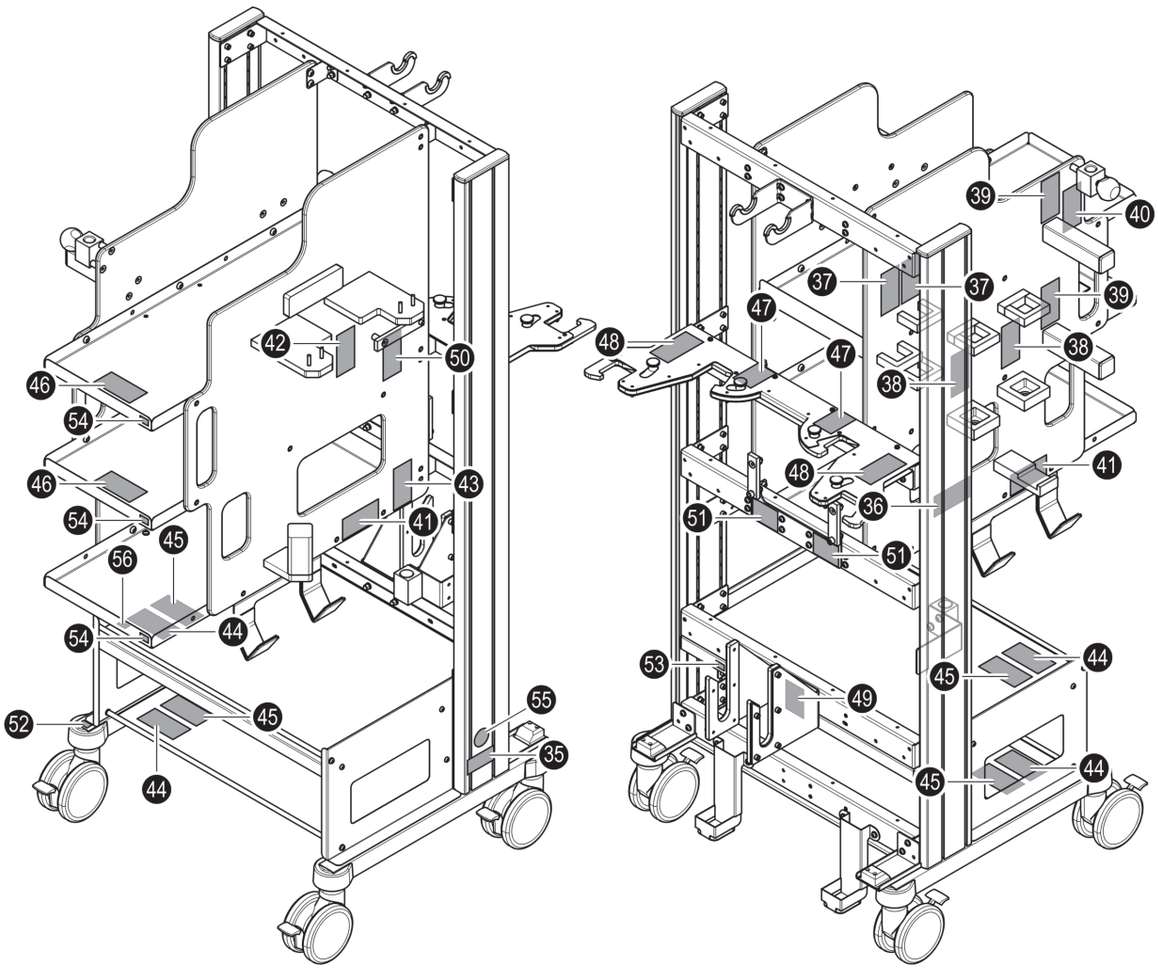

Poz.	Piktogramma	Nozīme	Pozīcija
[35]		Datu plāksnīte	Pie labā vertikālā profila, apakšā
[36]	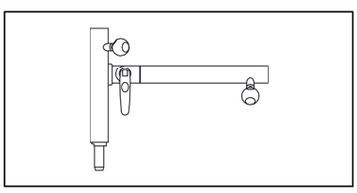	Apakšstilba pretstiepņa turētājs	Kreisās puses plastmasas plāksne

Piktogrammas uz ražojuma

Poz.	Piktogramma	Nozīme	Pozīcija
[37]	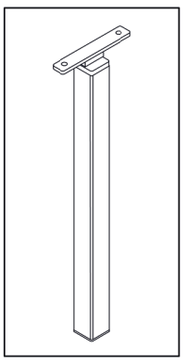	Stiepes vārpstas agregāta stiprinājuma turētājs	Kreisās puses plastmasas plāksne
[38]	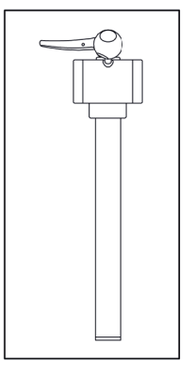	Izvelkamo stieņu turētājs	Kreisās puses plastmasas plāksne
[39]	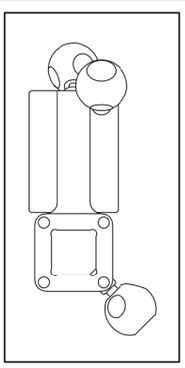	Stieņa balsts ekstensijas stieņa X-RAY adapterim	Kreisās puses plastmasas plāksne
[40]	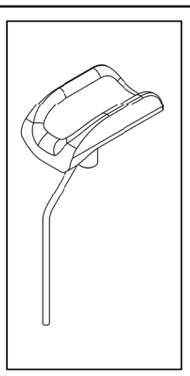	Piederumu ar stieņiem stiprinājums	Kreisās puses plastmasas plāksne

Poz.	Piktogramma	Nozīme	Pozīcija
[41]	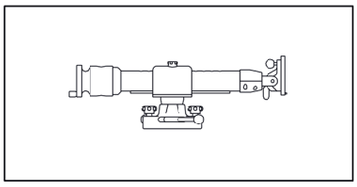	Stiepes vārpstas agregāta āķis	Kreisās un labās puses puses plastmasas plāksne, apakšā
[42]	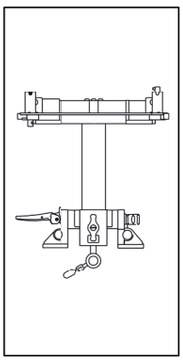	Ekstensijas adaptera turētājs un universālais stiprinājums ar šarnīru	Labās puses plastmasas plāksne
[43]	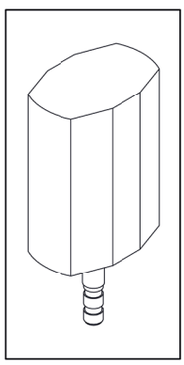	Pretstiepes stieņa stiprinājums	Labās puses plastmasas plāksne
[44]	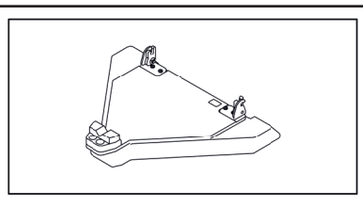	Universālā atbalsta polstera plaukts	Konsole
[45]	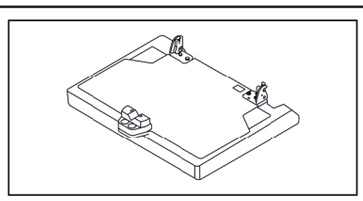	Gūžu atbalsta polstera plaukts	Apakšējais ritošās daļas nodalījums (pamatnes plāksne)
[46]	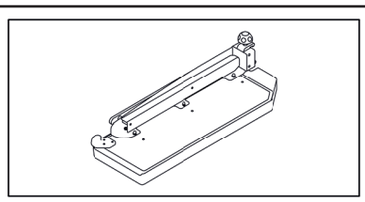	Kāju plāksnes plaukts	Augšējais un vidējais glabāšanas nodalījums

Piktogrammas uz ražojuma

Poz.	Piktogramma	Nozīme	Pozīcija
[47]	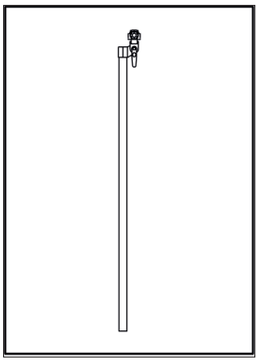	Turētājs ekstensijas stienim X-RAY	Mugurpuse
[48]	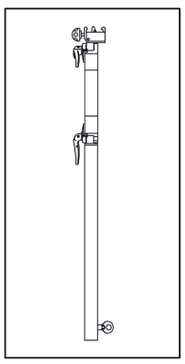	Turētājs dubultšarnīra stienim	Labajā un kreisajā vertikālā profila pusē, aizmugurē
[49]	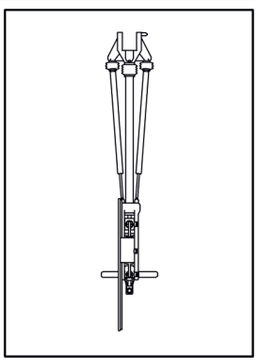	MIC gūžu agregāta turētājs	Mugurpuse
[50]	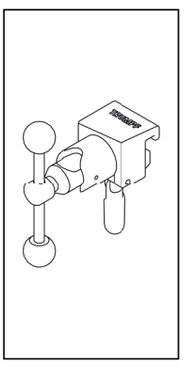	Tipveida sliede standarta blokam	Labās puses plastmasas plāksne

Poz.	Piktogramma	Nozīme	Pozīcija
[51]	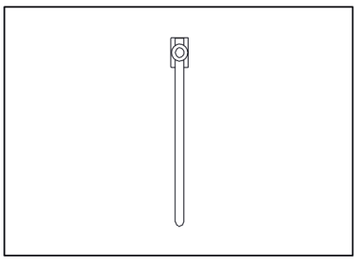	Tipveida sliede tipveida sliedes pagarinājumam	Mugurpuse
[52]		Ierīču ratiņu pieļaujamā kopējā slodze ir 150 kg.	Apakšējais ritošās daļas nodalījums (pamatnes plāksne), labā puse
[53]	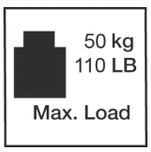	Konsoli drīkst noslogot ar maksimāli 50 kg.	Mugurpuse, pie konsoles
[54]	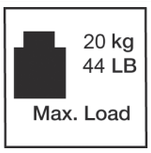	Glabāšanas nodalījumu drīkst noslogot ar maksimāli 20 kg.	Augšējais glabāšanas nodalījums, vidējais glabāšanas nodalījums, apakšējais glabāšanas nodalījums
[55]		Ievērojiet lietošanas instrukciju	Pie labā vertikālā profila, apakšā
[56]	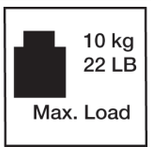	Glabāšanas nodalījumu drīkst noslogot ar maksimāli 10 kg.	Augšējais ritošās daļas nodalījums

Datu plāksnīte:

Skaidrojums:

[A] Ražotājs
[B] Ražojuma nosaukums
[C] Materiāla numurs
[D] Sērijas numurs
[E] Ierīce atbilst MDR 2017/745 IX pielikumam

[F] Izgatavošanas datums

5 Ražojuma kombinācija ar ekstensijas piederumiem

Lerīču ratiņu compact-cart OPT Extension lietošana ir atļauta kopā ar šādiem uzņēmuma Baxter Medical Systems.

Plašāka informācija par Baxter pagarināšanas piederumiem ir atrodama attiecīgajās Baxter lietotāja rokasgrāmatās.

	UZMANĪBU **Traumu un bojājumu risks**
Nobremzējiet ierīču ratiņus pirms ekstensijas piederumu novietošanas (skatīt 33. lpp.). Atsevišķus ekstensijas elementus glabājiet tikai atbilstoši piktogrammām uz ierīču ratiņiem.	

5.1 Ekstensijas adapteris un universālais stiprinājums ar šarnīru

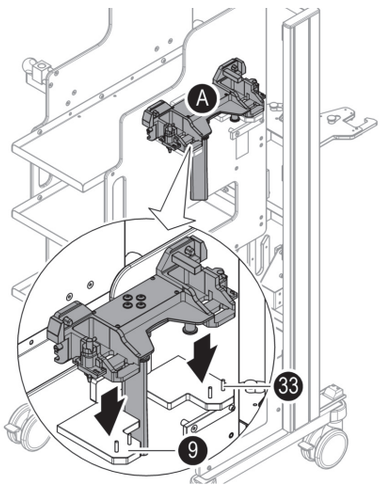

	ESIET PIESARDZĪGI **Roku un pirkstu iespiešanas un saspiešanas risks**
Novietojot ekstensijas elementus ierīču ratiņos, nesatveriet starp turētāju un ekstensijas elementu.	

Ekstensijas adapteri [A] glabājiet turētājā [9] pie labās puses plastmasas plāksnes. Pārbaudiet ekstensijas adapteri, vai tas droši turas ierīču ratiņos un ir pareizi novietots uz aizturiem [33].

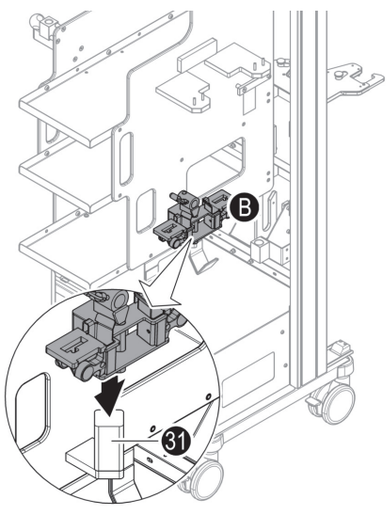

Universālo stiprinājumu ar šarnīru [B] glabājiet turētājā [31] pie labās puses plastmasas plāksnes.

5.2 Atbalsta polsteris

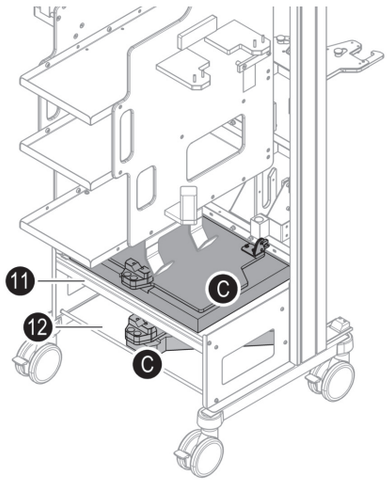

Atbalsta polsteri [C] novietojiet uz konsoles [11] vai apakšējā ritošās daļas nodalījuma [12] (pamatnes plāksne).

Atbalsta polsteri ir nostiprināti uz ierīču ratiņiem tikai statiski.

5.3 Papildpolsteris

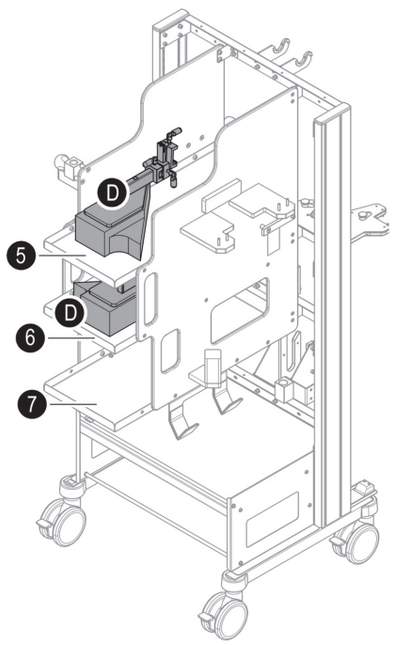

Papildpolsteri [D] tiek novietoti uz viena no glabāšanas nodalījumiem ([5], [6] vai [7]).

5.4 Pretstiepes stienis

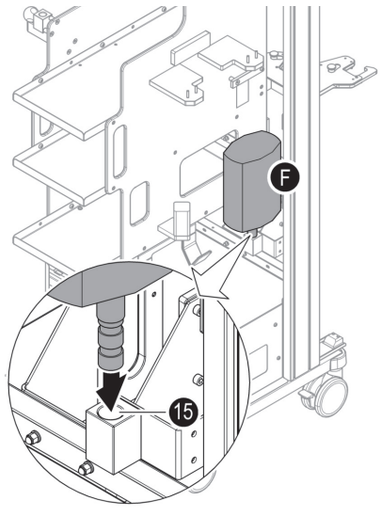

Pretstiepes stieni[1] [F] ar rēdzi ievietojiet četrstūrligzdā [15] pie labās puses stieņa.

Pārbaudiet pretstiepes stieņa drošu nostiprinājumu pie ierīču ratiņiem.

5.5 Kāju plāksnes

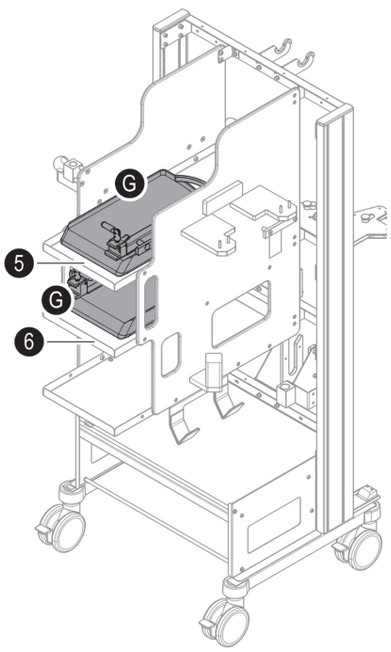

⚠	**UZMANĪBU** **Bojājumu risks**
Katrā nodalījumā novietojiet tikai vienu kāju plāksni. Zem vai uz kāju plāksnes neglabājiet nekādus priekšmetus.	

Kāju plāksnes [G] novietojiet augšējā [5] un vidējā [6] glabāšanas nodalījumā.

Kāju plāksnes ir nostiprinātas uz ierīču ratiņiem tikai statiski.

1 Visi varianti, izņemot pretstiepes stieni X-RAY

5.6 Apakšstilba pretstiepnis

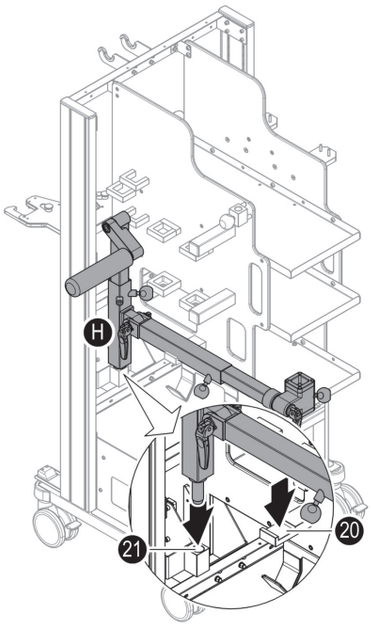

ESIET PIESARDZĪGI
Roku un pirkstu iespiešanas un saspiešanas risks

Novietojot ekstensijas elementus ierīču ratiņos, nesatveriet starp turētāju un ekstensijas elementu.

Apakšstilba pretstiepni glabājiet turētājā pie kreisās puses plastmasas plāksnes. Ir iespējams glabāt pilnīgi samontētu apakšstilba pretstiepni ar stiprinājuma pretstiepes stieni un pagriežamo adapteri.

Nolikšana

1. Apakšstilba pretstiepni sagatavojiet glabāšanai ierīču ratiņos:
   - Novietojiet šarnīrstieni vertikāli pret T-adapteri
   - Nobloķējiet šarnīru pie stieņa

   Aprakstu skatiet apakšstilba pretstiepņa lietošanas instrukcijā.
2. Apakšstilba pretstiepni [H] ar rēdzi ievietojiet ievietošanas atverē [21] ierīču ratiņos un novietojiet ar šarnīrstieni uz turētāja [20].
3. Pārbaudiet apakšstilba pretstiepņa drošu nostiprinājumu ierīču ratiņos.

Izņemšana:

Izņemiet apakšstilba pretstiepni uz augšu.

5.7 Stiepes vārpstas agregāts

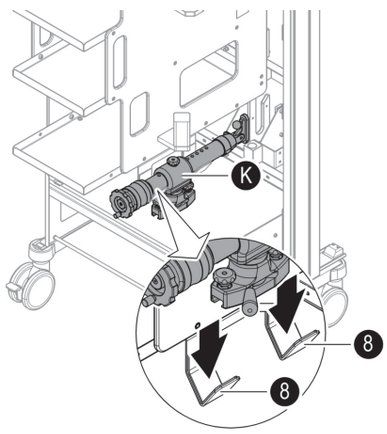

ESIET PIESARDZĪGI
Roku un pirkstu iespiešanas un saspiešanas risks

Novietojot ekstensijas elementus ierīču ratiņos, nesatveriet starp turētāju un ekstensijas elementu.

Stiepes vārpstas agregātu [K] novietojiet āķī [8] zem labās vai kreisās puses plastmasas plāksnes.

5.8 Stiepes vārpstas agregāta stiprinājums

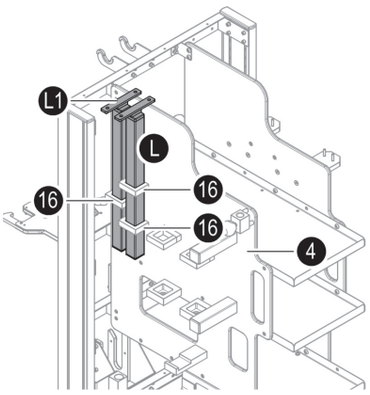

Stiepes vārpstas agregāta [L] stiprinājumu ievietojiet turētājā [16] pie kreisās puses plastmasas plāksnes un novietojiet ar stiprināšanas sliedi uz plastmasas plāksnes. Stiprināšanas sliedei [L1] jāatrodas perpendikulāri plastmasas plāksnei [4].

Pārbaudiet stiprinājuma drošu nostiprinājumu pie ierīču ratiņiem.

5.9 Dubultšarnīra stienis

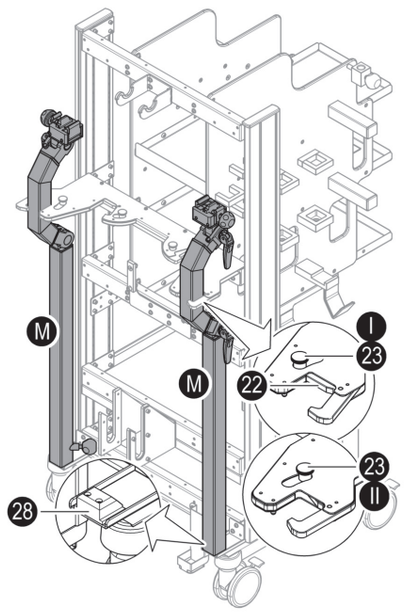

Dubultšarnīra stieni glabājiet turētājā ierīču ratiņu mugurpusē.

Novietošana:

1. Nobloķējiet dubultšarnīra stieņa abus šarnīrus. Aprakstu skatiet dubultšarnīra stieņa lietošanas instrukcijā.
2. Atveriet fiksatoru ierīču ratiņos. Šim nolūkam bīdiet vadības sviru [23] pozīcijā [I].
3. Dubultšarnīra stieni [M] ar ievietošanas atveri izvelkamajam stienim uzlieciet uz apakšējās stieņu vadotnes [28]. Izlocījumam jābūt vērstam prom no ierīču ratiņiem.
4. Iespiediet dubultšarnīra stieni augšējā turētājā [22]. Vadības svirai [23] dzirdami jānofiksējas pozīcijā [II].
5. Pārbaudiet dubultšarnīra stieņa drošu nostiprinājumu pie ierīču ratiņiem.

Izņemšana:

1. Droši turiet dubultšarnīra stieni un atveriet fiksatoru. Šim nolūkam bīdiet vadības sviru [26] pozīcijā [I].
2. Mazliet sagāziet dubultšarnīra stieni un izņemiet uz augšu.

5.10 Ekstensijas stienis X-RAY

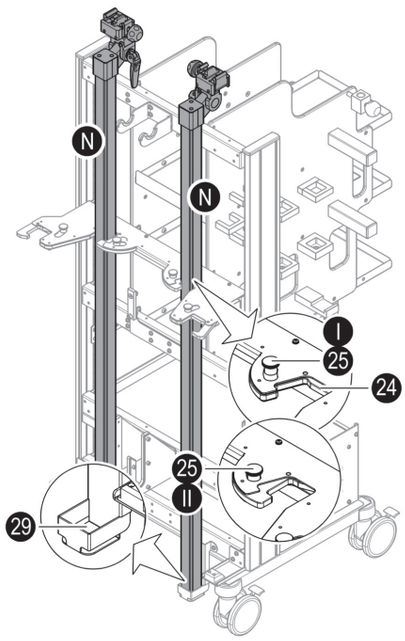

Ekstensijas stieni X-RAY glabājiet turētājā ierīču ratiņu mugurpusē.

Novietošana:

1. Nobloķējiet šarnīru pie ekstensijas stieņa. Aprakstu skatiet ekstensijas stieņa lietošanas instrukcijā.
2. Atveriet fiksatoru ierīču ratiņos. Šim nolūkam bīdiet vadības sviru [25] pozīcijā [I].
3. Ekstensijas stieni [N] ielieciet apakšējā stieņu vadotnē [29]. Blokam jābūt vērstam uz augšu.
4. Iespiediet ekstensijas stieni augšējā turētājā [24]. Vadības svirai [25] dzirdami jānofiksējas pozīcijā [II].
5. Pārbaudiet ekstensijas stieņa drošu nostiprinājumu pie ierīču ratiņiem.

Izņemšana:

1. Droši turiet ekstensijas stieni un atveriet fiksatoru. Šim nolūkam bīdiet vadības sviru [25] pozīcijā [I].
2. Mazliet sagāziet ekstensijas stieni un izņemiet uz augšu.

5.11 MIC gūžu agregāts

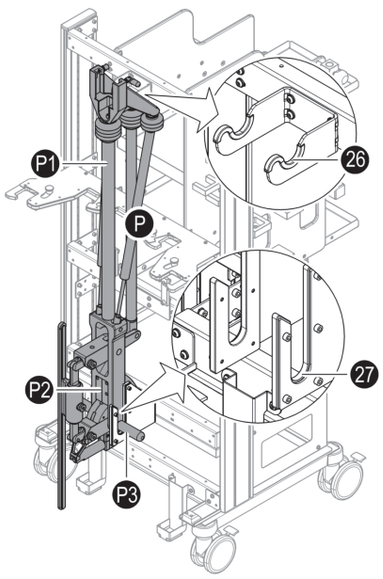

MIC gūžu agregātu glabājiet turētājā ierīču ratiņu mugurpusē.

1.

⚠	**ESIET PIESARDZĪGI** **Roku un pirkstu iespiešanas un saspiešanas risks**
Novietojot ekstensijas elementus ierīču ratiņos, nesatveriet starp turētāju un ekstensijas elementu. Pēc vajadzības pieaiciniet citu personu.	

MIC gūžu agregātu [P] droši turiet aiz stiepes stieņa [P1] un pagriežamās vienības [P2].

2. MIC gūžu agregātu [P] ar pagriežamās vienības [P2] rokturiem [P3] nolieciet apakšējā turētājā[27] ierīču ratiņos un ar šķērscauruli (pamatturētājs) augšējā turētājā [26]. Stiprināšanas sliedei jābūt vērstai prom no ierīču ratiņiem.
3. Pārbaudiet MIC gūžu agregāta drošu nostiprinājumu ierīču ratiņos.

Izņemšana:

Droši turiet MIC gūžu agregātu un uz augšu izņemiet no turētājiem.

5.12 Adapteris ekstensijas stienim X-RAY

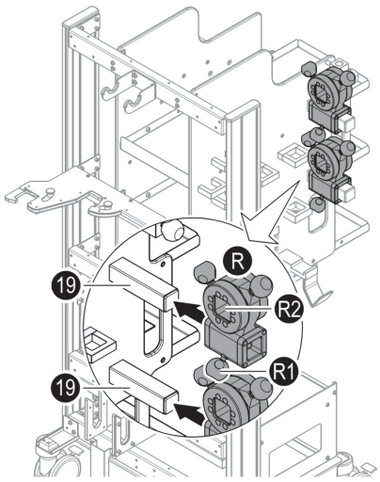

Ekstensijas stieņa X-RAY adapteri glabājiet pie abiem stieņa balstiem pie kreisās puses plastmasas plāksnes.

Montāža:

1. Atbrīvojiet adaptera (četrstūrcaurule) [R] fiksācijas rokturi [R1].
2. Adapteri [R] ar ievietošanas atveri līdz galam uzbīdiet uz stieņa balsta [19]. Ekstensijas stieņa X-RAY ievietošanas atverei [R2] ir jābūt vērstai uz augšu. Ievērojiet, lai adapteris pilnīgi balstītos uz stieņa balsta.
3. Pieskrūvējiet adaptera fiksācijas rokturi [R1].
4. Pārbaudiet adaptera drošu nostiprinājumu pie ierīču ratiņiem.

Izņemšana:

	NORĀDE
Pilnīgi neizskrūvējiet fiksācijas rokturus. Atsevišķas detaļas var ātri pazust.	

Atbrīvojiet adaptera (četrstūrcaurule) fiksācijas rokturi [R1] un novelciet adapteri no stieņa balstiem ierīču ratiņos.

5.13 Izvelkamie stieņi

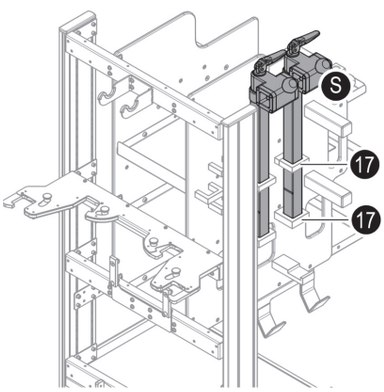

Lespraudiet izvelkamo stieni [S] caur augšējo turētāju [17] pie kreisās puses plastmasas plāksnes un uzlieciet uz apakšējā turētāja [17].

Pārbaudiet izvelkamo stieņu drošu nostiprinājumu pie ierīču ratiņiem.

5.14 Goepel tipa kājas balsts

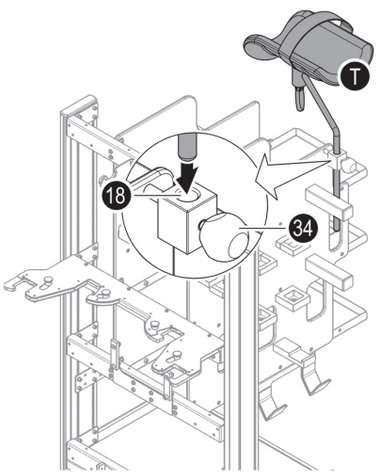

Kājas balstu [T] glabājiet stiprinājumā [18] pie kreisās puses plastmasas plāksnes.

Montāža:

1. Atbrīvojiet fiksācijas rokturi [34] pie stiprinājuma [18].
2. Kājas balsta stieni [T] ievietojiet stiprinājuma atverē [18] ierīču ratiņos.
3. Pozicionējiet kājas balstu [T] un pieskrūvējiet fiksācijas rokturi [34].
4. Pārbaudiet kājas balsta drošu nostiprinājumu pie ierīču ratiņiem.

Demontāža:

	ESIET PIESARDZĪGI **Traumu risks, ko rada noslīdēšana lejā**
Atbrīvojot fiksācijas rokturi, ievietotais kājas balsts noslīd uz leju. Demontāžas laikā droši turiet kājas balstu.	

Atbrīvojiet fiksācijas rokturi un uz augšu izņemiet kājas balstu.

5.15 Standarta bloks

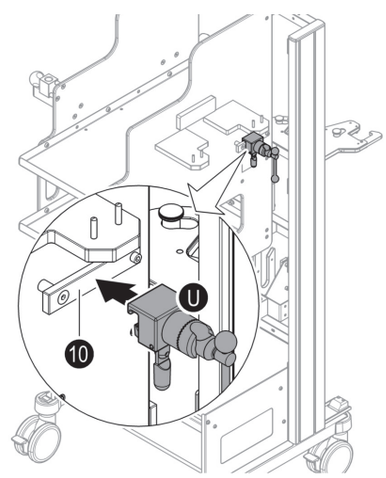

	UZMANĪBU **Ierīču ratiņu bojājumu risks**
Glabājiet bloku ierīču ratiņos tikai bez piederumiem.	

Bloku [U] iekabiniet un nofiksējiet pie tipveida sliedes [10] pie labās puses plastmasas plāksnes.

Pievienošanai/atvienošanai papildus ievērojiet bloka lietošanas instrukciju.

5.16 Tipveida sliedes pagarinājums

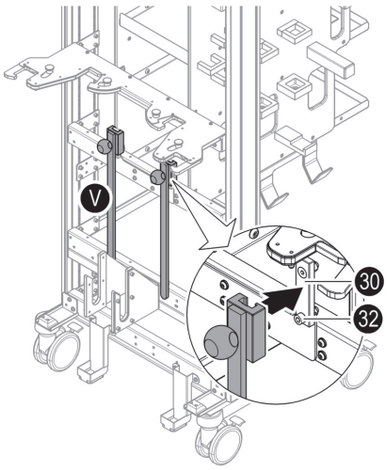

Tipveida sliedes pagarinājumu [V] ar bloku no augšas uzbīdiet uz tipveida sliedes [30] ierīču ratiņu mugurpusē. Skrūve [32] nepieļauj, ka tipveida sliedes pagarinājums [V] noslīd no tipveida sliedes [30] un nokrīt.

5.17 Pretstiepes stienis X-RAY un citi ekstensijas piederumi

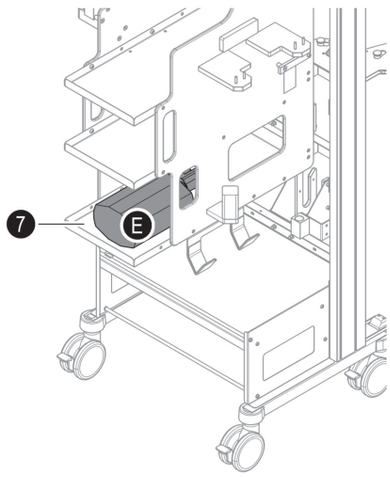

Pretstiepes stieni X-RAY [E] vai citus ekstensijas piederumus nolieciet uz apakšējā glabāšanas nodalījuma [7].

Ekstensijas elementi ir nostiprināti uz ierīču ratiņiem tikai statiski.

6 Maksimālā slodze

BRĪDINĀJUMS
Apgāšanās risks

Nedrīkst pārsniegt ierīču ratiņu pieļaujamo kopējo svaru 150 kg. Ievērojiet slodzes datus, kas norādīti uz ierīču ratiņu konsoles, glabāšanas nodalījumiem un apakšējā ritošās daļas nodalījuma (pamatnes plāksne).

ESIET PIESARDZĪGI
Ierīču ratiņu apgāšanās risks nepareizas piekrau-šanas dēļ

Nepārslogojiet ierīču ratiņus. Atsevišķus ekstensijas elementus glabājiet ierīču ratiņos tikai atbilstoši piktogrammām.

Nosaukums	Slodze
Ierīču ratiņu kopējais svars	210 kg (pašmasa + slodze)
Konsole	50 kg
Glabāšanas nodalījums	20 kg

7 Gaitas īpašības

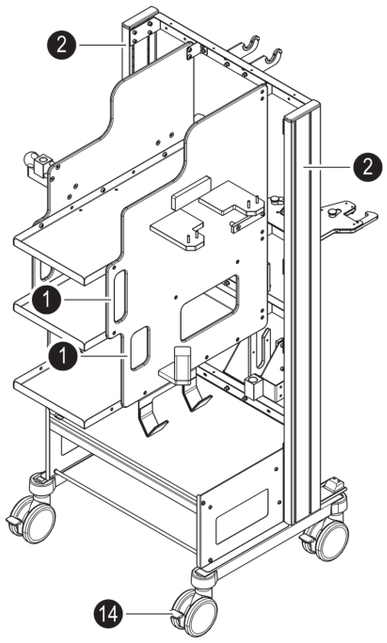

ESIET PIESARDZĪGI
Ierīču ratiņu apgāšanās risks

Ierīču ratiņus drīkst pārvietot tikai tad, ja ratiņi ir piekrauti vienmērīgi.
Pārvietojiet ierīču ratiņus tikai uz līdzenām grīdām ar maksimālo slīpuma leņķi 5°. Maksimālais sliekšņa augstums, ko var pārbraukt ierīču ratiņi, ir 7 mm.

ESIET PIESARDZĪGI
Sadursmes risks ar personām vai priekšmetiem

Esiet īpaši piesardzīgi, pārvietojot ierīču ratiņus. Nepieļaujiet sadursmi ar tuvumā esošām personām vai mēbelēm un trieciena iedarbību. Nodrošiniet kustīgus ekstensijas piederumus pret neparedzētu kustību/pagriešanos uz āru.

ESIET PIESARDZĪGI
Traumu risks nekontrolētas kustības dēļ

Daži ekstensijas elementi ir nostiprināti uz ierīču ratiņiem tikai statiski. Pārvietojot ierīču ratiņus, ir iespējama ierīču ratiņu patstāvīga kustība vai noslīdēšana. Nostipriniet novietotus ekstensijas elementus pret slīdēšanu.
Lietojiet ierīču ratiņus tikai nobremzētā stāvoklī. Lai pārvietotu ierīču ratiņus, atbrīvojiet bremzi.

Visiem četriem ritenīšiem ir stāvbremze [14], un tos var nobloķēt. Nenobremzētā stāvoklī visi četri ritenīši ir brīvi pagriežami, un ratiņus var pārstumt jebkurā virzienā. Ierīču ratiņus satveriet un stumiet tikai aiz vertikālajiem stieņiem [2] vai rokturiem [1]. Nestūrējiet un nevadiet ratiņus, turot aiz ekstensijas elementiem. Pēc vajadzības piekrautus ierīču ratiņus pārvietojiet, piesaistot 2. personu. Stumiet ierīču ratiņus tikai nenobremzētā stāvoklī.

7.1 Bremzes nofiksēšana

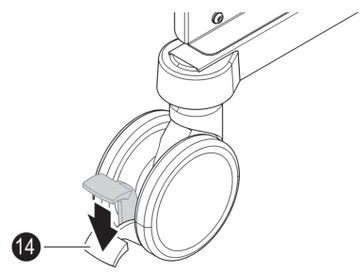

Stāvbremzi [14] visiem dubultajiem vadritenīšiem pārvietojiet uz leju. Ierīču ratiņi ir nobremzēti un nevar ripot.

7.2 Bremzes atbrīvošana

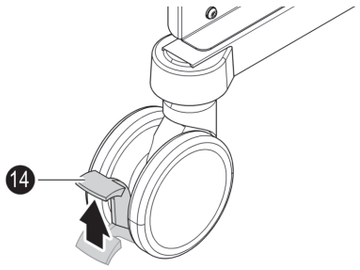

Stāvbremzi [14] visiem dubultajiem vadritenīšiem pārvietojiet uz augšu. Ierīču ratiņi ir gatavi pārvietošanai.

8 Kopšana, tīrīšana un dezinfekcija

UZMANĪBU
Bojājumu risks ražojuma nepareizas kopšanas dēļ

Ierīču ratiņus nevar mazgāt mehanizēti.
Neizmantojiet augstspiediena mazgātāju. Ūdens plūsmas lielā spiediena dēļ šķidrums pa spraugām vai šuvēm var iekļūt iekšpusē un izraisīt ražojuma bojājumus (piemēram, koroziju).

Nepareizi kopšanas līdzekļi bojā virsmu.

Ražojuma kopšanai principā nelietojiet abrazīvus, halogenīdu un ūdeņraža pārskābi saturošus tīrīšanas un dezinfekcijas līdzekļus. Plastmasas detaļām un polsteriem neizmantojiet arī spirtu un šķīdinātājus saturošus (degošus) tīrīšanas un dezinfekcijas līdzekļus.

Tīrīšanai un dezinfekcijai paredzētajiem kopšanas līdzekļiem ir jāatbilst valstī spēkā esošajiem noteikumiem medicīnas jomā un/vai jābūt norādītiem DGHM[2]/VAH[3] sarakstā. Ievērojiet slimnīcas higiēnas noteikumus.

Nekavējoties notīriet piesārņotus ražojumus. Tīrīšana/dezinfekcija ietver tikai regulāru noslaucīšanu (neiegremdējot) ar piemērotiem līdzekļiem.

Nerūsējošā tērauda, plastmasas detaļu un krāsotu virsmu tīrīšanai izmantojiet pH neitrālu vai vāji sārmainu universālo tīrītāju ar virsmaktīvām vielām kā tīrīšanas aktīvajām sastāvdaļām. Ļoti liela piesārņojuma gadījumā izmantojiet koncentrētu tīrītāju un pēc tam noslaukiet ar tīru ūdeni.

Nerūsējošā tērauda detaļu dezinfekcijai ir piemēroti virsmu

2 Deutsche Gesellschaft für Hygiene und Mikrobiologie
3 Verbund für Angewandte Hygiene e. V.

dezinfekcijas līdzekļi uz spirta vai aldehīdu bāzes. Plastmasas detaļām un krāsotām virsmām lietojiet tikai virsmu dezinfekcijas līdzekļus uz aldehīdu bāzes, jo spirtu saturoši līdzekļi var bojāt virsmu. Dezinfekcijai ievērojiet dezinfekcijas līdzekļa ražotāja sniegtos lietošanas norādījumus.

Pēc tīrīšanas un dezinfekcijas ar sausu salveti noslaukiet lieko uzkrāto mitrumu, piemēram, pilienus konsoles apakšmalā.

9 Tehniskie dati

9.1 Lietošanas, glabāšanas un transportēšanas apstākļi

Temperatūra	Lietošana Glabāšana/transports	no +10 °C līdz +40 °C no -20 °C līdz +60 °C
Gaisa mitrums	Lietošana Glabāšana/transports	no 20% līdz 80% no 5% līdz 95%
Gaisa spiediens	min. 700 mbar līdz 1060 mbar	

9.2 Ierīču ratiņi

Izmēri (G x P x A)	bez ekstensijas	1025 mm x 756 mm x 1670 mm
	ar ekstensiju	1120 mm x 1040 mm x 1885 mm
Dubultais vadritenītis	Diametrs	125 mm
Svars	bez ekstensijas (pašmasa)	78 kg
	ar ekstensiju	210 kg
	Atļautā kopējā krava	150 kg
Slodze	Konsole	50 kg
	Glabāšanas noda-līījums	20 kg

10 Apkope un remonts

Remontu drīkst veikt tikai iTD GmbH vai iTD GmbH pilnvarots, apmācīts un sertificēts personāls. Uzņēmums ITD GmbH nav atbildīgs par jebkādu kaitējumu, kas radies neveiktu ražojuma pārbaužu, nepietiekama remonta vai apkopes, kā arī veiktu modifikāciju dēļ.

Originalios naudojimo instrukcijos vertimas

Tai yra I klasės medicinos prietaisas kaip apibrėžta Europos Medicinos prietaisų reglamentas (MDR) 2017/745, VIII priede.
Gamintojas pareiškia, kad šis produktas atitinka esminius Reglamentas 2017/745 dėl medicinos prietaisų IX priedo reikalavimus, ir patvirtina tai CE ženklu.

CE

Gamintojas ir platintojas

iTD GmbH
Jahnstrasse 1
84347 Pfarrkirchen
Vokietija

www.itd-cart.com

Pardavimas ir techninė pagalba:

Baxter Medical Systems GmbH + Co. KG

Carl-Zeiss-Straße 7-9
07318 Saalfeld
Vokietija

Telefonas Telefonas +49 3671 586-0
Telefaksas Telefaksas +49 3671 586-41105
El. pašto adresas: El. pašto adresas: surgical@hillrom.com

Mes nuolat tobuliname savo gaminius.

Prašome Jūsų supratingumo dėl to, kad privalome pasilikti teisę bet kuriuo metu daryti sudaromo tiekiamo komplekto, įrangos ir technologijų pakeitimus.

Jokios šio dokumento dalies negalima perspausdinti, kopijuoti ar versti, prieš tai negavus rašytinio „iTD GmbH“ sutikimo. Visos teisės pagal Autorių teisių įstatymą ir toliau priklauso tik „iTD GmbH“.

Už šio prietaiso savybes, susijusias su sauga, gamintojas pagal teisės aktų nuostatas atsako tik tada, jei šio prietaiso techninę priežiūrą, remontą ir pakeitimus atlieka jis pats ar jo įgaliotas subjektas pagal gamintojo nurodymus.

© iTD GmbH

Rodyklė 003

Ši naudojimo instrukcija taikoma šiam prekiniam vienetui:

Pavadinimas	**iTD Medžiagos Nr.**	**Baxter medžiagos Nr.**
Medicinos įrangos vežimėlis „compact-cart OPT Extension“	KU.5072.800	2067643

Blanc page / Layout print

Turinys

1 Svarbi informacija 41
1.1 Naudojimas pagal paskirtį 41
1.2 Naudojimas ne pagal paskirtį 41
1.3 Simbolių paaiškinimai 42
1.4 Saugos nurodymai 42
1.4.1 Bendroji informacija 42
1.4.2 Transportavimas / padėties pakeitimas 43
1.4.3. Techninė priežiūra / remontas 43
1.4.4 Infekcijų prevencija 44
1.4.5 Aplinkos apsauga 45
1.5 Sąvokų paaiškinimai 45

2 Pristatymas, išpakavimas ir pastatymas 45

3 Apžvalga 47

4 Piktogramos ant gaminio 49

5 Gaminių derinimas su ilginamaisiais priedais 54
5.1 Ilginamųjų elementų adapteris ir universalus tvirtinimo elementas su šarnyru 55
5.2 Paminkštintos atramos 56
5.3 Paminkštinti antdėklai 56
5.4 Atgalinės eigos strypas 57
5.5 Kojoms skirtos plokštės 57
5.6 Blauzdos tempimo elementas 58
5.7 Rotacinio veleno blokas 58
5.8 Rotacinio veleno bloko tvirtinimo elementas 59
5.9 Ilginamasis elementas su dvigubais šarnyrais 59
5.10 Rentgeno įtaiso ilginamasis elementas 60
5.11 MIC dubens blokas 60
5.12 Rentgeno įtaiso ilginamojo elemento adapteris 61
5.13 Ištraukiamos ilginamosios detalės 61
5.14 Goepel tipo kojos laikiklis 62
5.15 Standartinis veržtuvas 62
5.16 Standartinių bėgių pailginimo elementas 63
5.17 Atgalinės eigos strypas rentgeno įtaisui ir kiti ilginamieji priedai 63

6 Didžiausiai apkrova 64

7 Perstūmimas 65
7.1 Stabdžio nuspaudimas 65
7.2 Stabdžio atleidimas 66

8 Priežiūra, valymas ir dezinfekcija 66

9 Techniniai duomenys 67
9.1 Naudojimo, sandėliavimo ir transportavimo sąlygos 67
9.2 Medicinos įrangos vežimėlis 67

10 Techninė priežiūra ir remontas 67

1 Svarbi informacija

„ITD GmbH“ produktai pagaminti taip, kad galėtų būti eksploatuojami ilgą laiką be trikčių. „ITD GmbH“ kūrimo, projektavimo ir gamybos procesai buvo sertifikuoti pagal standartą DIN EN ISO 13485.

Tai reiškia, kad garantuojama:

- aukščiausia kokybė ilgą eksploatavimo laikotarpį,
- lengvas valdymas,
- funkcionali konstrukcija ir
- galimybė optimizuoti atsižvelgiant į numatomą naudojimą.

Produktai atitinka Medicinos prietaisų įstatymu (*Medizinproduktegesetz*, toliau – MPG) reikalavimus ir pažymėti CE ženklu. Prieš pradėdami naudoti gaminį, atidžiai perskaitykite visą šią naudojimo instrukciją, kad nuosekliai susipažintumėte su produktu ir galimomis jo funkcijomis. Laikykite naudojimo instrukciją šalia gaminio. Medicinos įrangos vežimėlio „compact-cart OPT Extension“ naudojimas yra saugus. Liekamoji rizika nurodyta atitinkamose dokumento vietose. Laikykitės nurodymų.

1.1 Naudojimas pagal paskirtį

Aprašytas gaminys skirtas naudoti tik žmonių gydymo reikmėms. „Compact-cart OPT Extension“ prietaisų vežimėlis naudojamas prailginimo priedams, pagamintiems „Baxter Medical Systems GmbH + Co. KG“, tvarkingai laikyti ir ergonomiškai transportuoti.

1.2 Naudojimas ne pagal paskirtį

Negalima viršyti leistinos medicinos įrangos vežimėlio „compact-cart OPT Extension“ apkrovos – 150 kg.

Tik instruktuoti specialistai gali atsakingai ir tinkamai naudoti / valdyti medicinos įrangos vežimėlį.

Norint užtikrinti tinkamą naudojimą, reikia laikytis šios naudojimo instrukcijos. Bet koks kitos medicinos įrangos vežimėlio naudojimas laikomas naudojimu ne pagal paskirtį.

Tiekėjas / gamintojas neprisiima atsakomybės už asmens sužalojimus ar turtinę žalą, galinčią atsirasti netinkamai valdant ar naudojant.

1.3 Simbolių paaiškinimai

Šioje naudojimo instrukcijoje svarbi informacija pažymėta Simboliais ir signaliniais žodžiais. Tokiais žodžiais kaip **PAVOJUS**, **ĮSPĖJIMAS**, **ATSARGIAI** arba **DĖMESIO** žymimas pavojaus lygis, o simboliai pabrėžia juos optiškai. Papildomais simboliais gali būti žymimas sužalojimų pavojai arba pavojus gyvybei ir sveikatai. Būtinai laikykitės **priemonių pavojams išvengti**!

PAVOJUS
Pavojus gyvybei (pvz., elektros smūgis)

Žymi neišvengiamą pavojų, kurio atveju nesiėmus tinkamų atsargumo priemonių įvyks mirtini arba sunkūs sužalojimai.

ĮSPĖJIMAS
Pavojus gyvybei

Žymi neišvengiamą pavojų, kurio atveju nesiėmus tinkamų atsargumo priemonių galimi mirtini arba sunkūs sužalojimai.

ATSARGIAI
Sužalojimo pavojus (pavyzdžiui, suspaudimo pavojus)

Žymi galimą pavojų, kurio atveju nesiėmus tinkamų atsargumo priemonių galimi vidutinio sunkumo ar lengvi sužalojimai arba materialinė žala.

DĖMESIO
Materialinės žalos pavojus

Žymi galimą pavojų, kurio atveju nesiėmus tinkamų atsargumo priemonių galima materialinė žala.

1.4 Saugos nurodymai

Saugos nurodymuose apibūdinamos priemonės, skirtos apsaugoti naudotoją ir pacientą nuo pavojų, galinčių kilti naudojant medicinos įrangos vežimėlį.

1.4.1 Bendroji informacija

- **Apvirtimo pavojus.** Neperkraukite medicinos įrangos vežimėlio. Atskiras ilginamąsias dalis dėkite ant medicinos įrangos vežimėlio tik pagal piktogramas. Negalima viršyti medicinos įrangos vežimėlio leistino bendro svorio – 150 kg. Atkreipkite dėmesį į apkrovos informaciją, nurodytą ant gembės, lentynų ir apatinės vežimėlio dalies (pagrindo plokštės).
- **Rankų ir pirštų prispaudimo ir suspaudimo pavojus.** Dėdami ant medicinos įrangos vežimėlio ilginamąsias dalis, nekiškite rankų tarp laikiklio ir ilginamosios dalies.

Prieš naudodami medicinos įrangos vežimėlį ir kitus naudojamus gaminius, susipažinkite su jų veikimu.

- Naudokite medicinos įrangos vežimėlį tik tada, kai nuspaustas jo stabdys. Norėdami perkelti medicinos įrangos vežimėlį, stabdį atleiskite.
- **Žmonių sužalojimo pavojus netinkamai pritvirtinus.** Pritvirtinkite prie medicinos įrangos vežimėlio MIC dubens bloko, dvigubų šarnyrų ir rentgeno įtaiso ilginamuosius elementus. Patikrinkite, ar ilginamieji priedai patikimai pritvirtinti prie medicinos įrangos vežimėlio. Atsipalaidavę elementai gali nevaldomai judėti arba išslysti.
- Prieš naudodami patikrinkite visas mechanines funkcijas ir ar veikia bei nėra pažeistos dalys. Naudoti defektų turinčius ar sugadintus gaminius draudžiama.
- **Sužeidimų pavojus** dėl išsikišusių dalių.
- Atkreipkite dėmesį į piktogramas ant gaminio. Piktogramos (lipdukai) ant gaminio turi būti visos (-i) ir įskaitomos (-i). Pažeistus ar atlipusius lipdukus pakeiskite.
- Rankenos, kaip paprasti varžtai, atsukamos sukant prie laikrodžio rodyklę **ir prisukamos sukant pagal laikrodžio rodyklę.**

1.4.2 Transportavimas / padėties pakeitimas

- **Vežti medicinos įrangos vežimėliu žmones draudžiama. Ant medicinos įrangos vežimėlio sėdėti arba stovėti negalima.**
- Darbuotojų sauga darbe: Kadangi ilginamieji priedai daug sveria, juos keldami ir nešdami atkreipkite dėmesį į tai, kad būtų taisyklinga nugaros padėtis. Prireikus pasitelkite į pagalbą kitą asmenį.
- **Pavojus atsitrenkti į žmones arba objektus.** Stumdami medicinos įrangos vežimėlį būkite labai atsargūs. Stenkitės neatsitrenkti į šalia esančius žmones ar baldus ir išvengti smūgių.
  Judančius ilginamuosius priedus užfiksuokite, kad netikėtai nepajudėtų / nepasisuktų.
- Prieš perkeldami medicinos įrangos vežimėlį į kitą vietą, atleiskite stabdį. Stumkite medicinos įrangos vežimėlį tik laikydami už vertikalių elementų arba rankenų. Medicinos įrangos vežimėlį valdykite ir nukreipkite paėmę ne už ilginamųjų elementų, o tik už rankenų. Perstumdami medicinos įrangos vežimėlį pasitelkite į pagalbą kitą asmenį. Perstumkite medicinos įrangos vežimėlį tik tada, kai atleistas jo stabdys.
- **Žmonių sužalojimo pavojus dėl nekontroliuojamo judėjimo.** Kai kurios ilginamosios dalys tvirtinamos tik prie vežimėlio. Medicinos įrangos vežimėliui judant ilginamosios dalys gali pradėti nevaldomai judėti arba išslysti. Pastatytus ilginamuosius priedus užfiksuokite, kad nenuslystų.

- **Medicinos įrangos vežimėlio apvirtimo pavojus dėl netinkamos apkrovos.** Perstumti galima tik tolygiai pakrautą medicinos įrangos vežimėlį.

1.4.3 Techninė priežiūra / remontas

Medicinos įrangos vežimėliai „uni-cart“, „vexio-cart“, „pro-cart“, „duo-cart“, „classic-cart“, „compact-cart“ arba „endo-cart“ suprojektuoti ir pagaminti taip, kad galėtų būti daugelį metų naudojami be trikčių. Saugumo užtikrinimo sumetimais kas **12 mėnesių** turi būti tikrinama toliau išvardntų dalių būklė:

Lentynos:

- Patikrinkite, ar gerai priveržti tvirtinimo varžtai ir ar lentyna yra stabili ir horizontali.

Ratukai:

- Patikrinkite, ar laisvai juda visi ratukai ir ar veikia visi stabdžiai.
- Patikrinkite, ar gerai priveržti 4 varžtai, kuriais pritvirtinti pagrindo apatinėje pusėje esantys ratukai, ir ar patys ratukai yra tinkamai įstatyti laikikliuose.
- Elektros srovei laidžių ratukų paviršius turi būti švarus, kad būtų užtikrintas jų veikimas.

Serijos numeriai:

- Patikrinkite vežimėlio serijos numerį su prietaiso instrukcijoje pateiktais duomenimis.
- Jei tikrindami aptiksite neatitikimą, nedelsdami kreipkitės į savo tiekėją.
- Darbuotojai (ligoninės ir techninės priežiūros darbuotojai), tiesiogiai ar netiesiogiai dirbantys su mobiliuoju medicinos įrangos laikikliu, turi būti instruktuoti.
- Reguliavimo darbus turi atlikti tik kvalifikuoti specialistai.
- Remonto ir techninės priežiūros darbus gali atlikti tik „ITD GmbH“ specialistai.
- Bendrovė „ITD GmbH“ neatsako už jokius nuostolius, kurių atsiradimas susijęs su neatliktais patikrinimais, netinkamai atliktais remonto ar techninės priežiūros darbais, taip pat gaminio pakeitimais.

1.4.4 Infekcijų prevencija

- Laikykitės visų valymo / dezinfekavimo reikalavimų. Laikykitės šioje naudojimo instrukcijoje aprašytų valymo ar dezinfekavimo procedūrų ir naudokite nurodytas priemones.
- Techninės priežiūros specialistui techninės priežiūros ir remonto darbams atlikti gali būti perduodami tik išvalyti ir dezinfekuoti prietaisai bei įrenginiai.

1.4.5 Aplinkos apsauga

- Visus valymo ir dezinfekavimo priemonių likučius ir atliekas pašalinkite saugiu ir aplinkai nekenksmingu būdu.
- Norėdami pašalinti aplinkai saugiu būdu, vadovaukitės šiuo dokumentu.

1.5 Sąvokų paaiškinimai

Skaičiai laužtiniuose skliaustuose [51]	Skaitiniai kodai diagramose (priskiriami diagramai – tekstui)

Šioje naudojimo instrukcijoje vartojamos šios sąvokos arba santrumpos:

Sąvoka	**Paaiškinimas**
Ilginamasis blokas	Ilginamasis blokas apima ilginamųjų elementų adapterį ir visas ilginamąsias dalis, kurios yra tvirtinamos arba reikalingos ilginamųjų elementų pritvirtinimui.
Ilginamasis elementas	• Ilginamasis elementas su dvigubais šarnyrais ir ištraukiama ilginamąja detale • Rentgeno įtaisui skirtas ilginamasis elementas
Medicinos įrangos vežimėlis	Medicinos įrangos vežimėlis „compact-cart OPT Extension“
„Baxter“	Baxter Medical Systems GmbH + Co. KG
Gamintojas	iTD GmbH

	PASTABA
Pavaizduota pagrindinė konstrukcija gali skirtis nuo pristatyto medicinos įrangos vežimėlio.	

2 Pristatymas, išpakavimas ir pastatymas

Medicinos įrangos vežimėlis pristatomas visiškai sumontuotas ir pastatytas ant padėklo kartoninėje dėžėje. Ilginamieji priedai į komplektaciją neįeina.

Pakuotės matmenys:	
Ilgis:	1200 mm
Plotis:	800 mm
Aukštis:	2100 mm

Svoris:	
Medicinos įrangos vežimėlis	78 kg
ir papildomai pakuotės svoris.	

DĖMESIO
Materialinės žalos pavojus

Pakuotė nėra atspari nepalankioms oro sąlygoms. Sandėliuojant turi būti laikomasi skirsnyje „Techniniai duomenys“ pateiktų nurodymų (žr. 9 skyrių, 67 psl.).

Medicinos įrangos vežimėlį išpakuokite patalpoje, kurioje yra lygios grindys ir pakankamai vietos.

Išpakuojant reikia laikytis tokios eilės tvarkos:

1. Nuimkite pakavimo juostas.
2. Nuimkite kartoną, keldami aukštyn.
3.

ATSARGIAI
Žmonių sužalojimo pavojus. Apvirtimo pavojus.

Nukelkite nuo padėklo medicinos įrangos vežimėlį, pasitelkę į pagalbą ne mažiau kaip 2 asmenis.

4. Padėklą ir pakuotės medžiagas pašalinkite aplinkai saugiu būdu.

3 Apžvalga

Vaizdas iš priekio (priekinė pusė)

Vaizdas iš galo (galinė pusė)

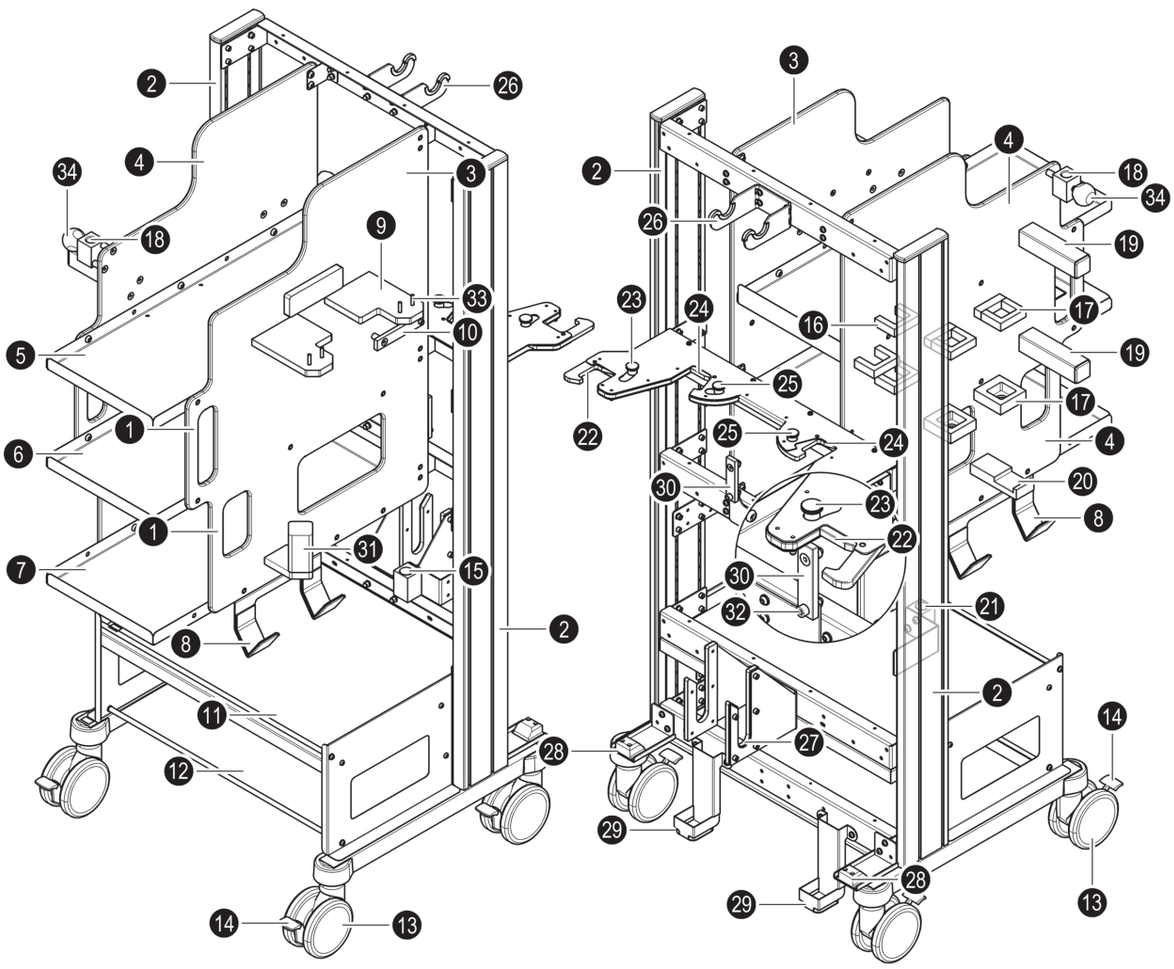

Paaiškinimas:

[1] Rankena, skirta stumti medicinos įrangos vežimėlį
[2] ilginamoji detalė
[3] dešinioji plastikinė plokštė
[4] kairioji plastikinė plokštė
[5] viršutinė lentyna
[6] vidurinė lentyna
[7] apatinė lentyna
[8] kablys, skirtas rotacinio veleno blokui
[9] ilginamųjų elementų adapterio laikiklis
[10] standartinis bėgis, skirtas standartiniam veržtuvui
[11] gembė
[12] apatinė vežimėlio dalis (pagrindo plokštė)
[13] dvigubas ratukas
[14] stovėjimo stabdys
[15] tempimo strypo tvirtinimo elementas

Paaiškinimas:

[16] rotacinio veleno bloko tvirtinimo elemento laikiklis
[17] ištraukiamų ilginamųjų detalių laikiklis
[18] tvirtinimo elementas, skirtas priedams su strypais
[19] rentgeno įtaiso ilginamojo elemento adapterio stovai
[20] blauzdos tempimo elemento laikiklis
[21] blauzdos tempimo elemento prakišimo anga
[22] ilginamosiosios detalės su dvigubu šarnyru laikiklis
[23] valdymo svirtis užfiksavimui ir atfiksavimui
[24] rentgeno įtaiso ilginamojo elemento laikiklis
[25] valdymo svirtis užfiksavimui ir atfiksavimui
[26] MIC dubens bloko viršutinis laikiklis
[27] MIC dubens bloko apatinis laikiklis
[28] ilginamosiosios detalės su dvigubu šarnyru kreipiamoji
[29] rentgeno įtaiso ilginamojo elemento kreipiamoji
[30] standartinis bėgis, skirtas standartinių bėgių pailginimui
[31] universalaus tvirtinimo elemento laikiklis
[32] galinė atrama
[33] ilginamųjų elementų adapterio varžtai
[34] fiksavimo rankena

4 Piktogramos ant gaminio

Ant medicinos įrangos vežimėlio yra šios piktogramos:

Vaizdas iš priekio (priekinė pusė) Vaizdas iš galo (galinė pusė)

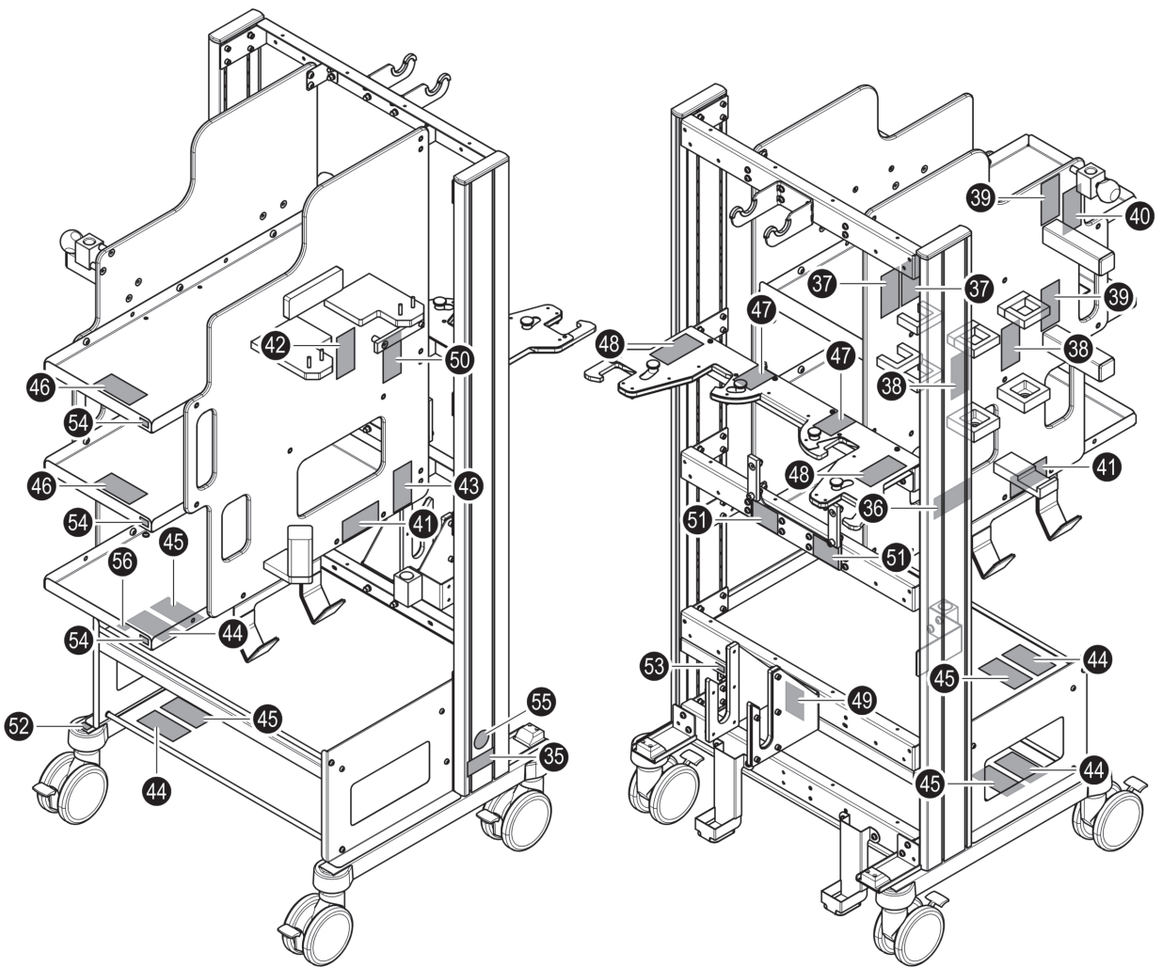

Poz.	Piktograma	Reikšmė	Vieta
[35]		Duomenų plokštelė	ant dešiniojo vertikalaus profilio, apačioje
[36]	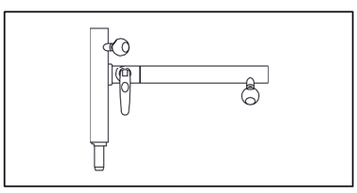	blauzdos tempimo elemento laikiklis	kairioji plastikinė plokštė

Piktogramos ant gaminio

Poz.	Piktograma	Reikšmė	Vieta
[37]	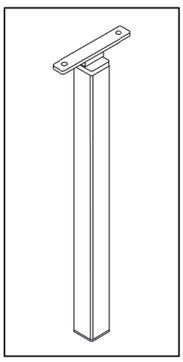	rotacinio veleno bloko tvirtinimo elemento laikiklis	kairioji plastikinė plokštė
[38]	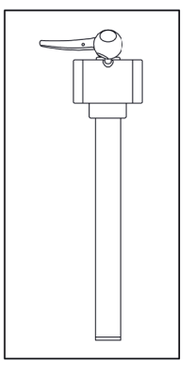	ištraukiamų ilginamųjų detalių laikiklis	kairioji plastikinė plokštė
[39]	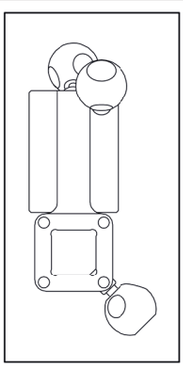	rentgeno įtaiso ilginamojo elemento adapterio stovai	kairioji plastikinė plokštė
[40]	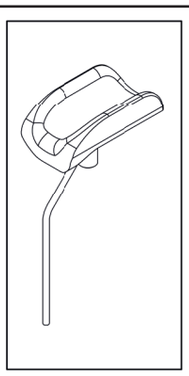	tvirtinimo elementas, skirtas priedams su strypais	kairioji plastikinė plokštė

Poz.	Piktograma	Reikšmė	Vieta
[41]	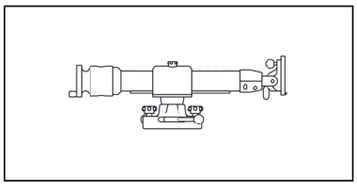	kablys, skirtas rotacinio veleno blokui	kairioji ir dešinioji plastikinės plokštės, apačioje
[42]	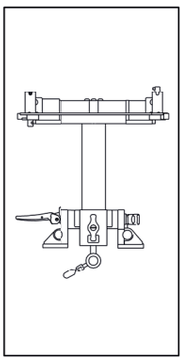	ilginamųjų elementų adapterio laikiklis ir universalus tvirtinimo elementas su šarnyru	dešinioji plastikinė plokštė
[43]	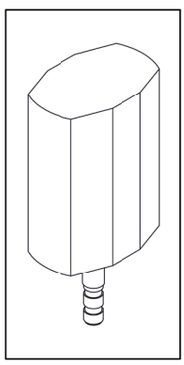	tempimo strypo tvirtinimo elementas	dešinioji plastikinė plokštė
[44]	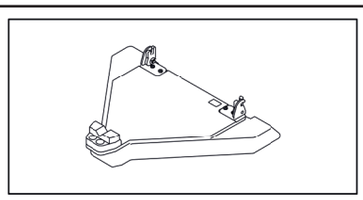	lentyna universaliai paminkštintai atramai	gembė
[45]	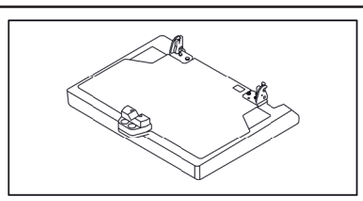	lentyna paminkštintai dubens atramai	apatinė vežimėlio dalis (pagrindo plokštė)
[46]	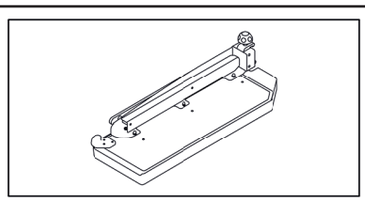	lentyna kojų plokštei	viršutinė ir apatinė lentyna

Piktogramos ant gaminio

Poz.	Piktograma	Reikšmė	Vieta
[47]	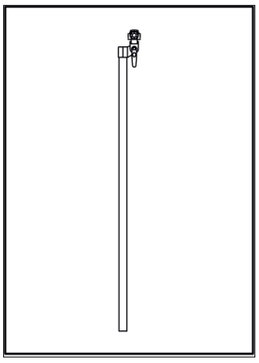	rentgeno įtaiso ilginamojo elemento Rentgeno įtaisui skirtas ilginamasis elementas	galinė pusė
[48]	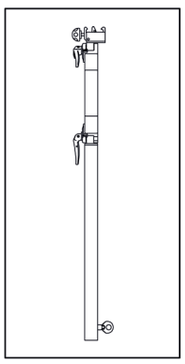	ilginamojo elemento su dvigubu šarnyru laikiklis	ant dešiniojo ir kairiojo vertikalaus profilio, gale
[49]	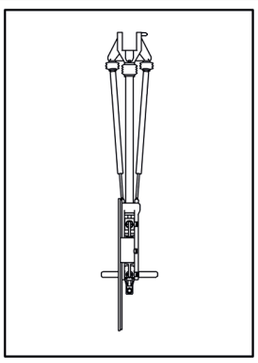	MIC dubens bloko laikiklis	galinė pusė
[50]	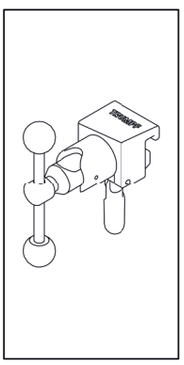	standartinis bėgis, skirtas standartiniam veržtuvui	dešinioji plastikinė plokštė

Poz.	Piktograma	Reikšmė	Vieta
[51]	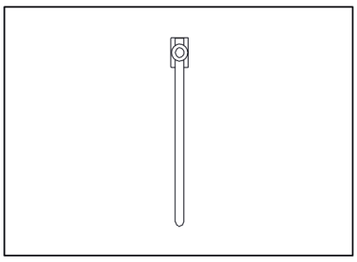	standartinis bėgis, skirtas standartinių bėgių pailginimui	galinė pusė
[52]		Leistina bendra medicinos įrangos vežimėlio apkrova yra 150 kg.	apatinė vežimėlio dalis (pagrindo plokštė), dešinioji pusė
[53]	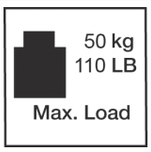	Gembės apkrova neturi viršyti 50 kg.	Galinė pusė, ant gembės
[54]	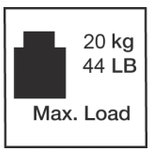	Lentynos apkrova neturi viršyti 20 kg.	viršutinė lentyna, vidurinė lentyna, apatinė lentyna
[55]		laikykitės naudojimo instrukcijos	ant dešiniojo vertikalaus profilio, apačioje
[56]	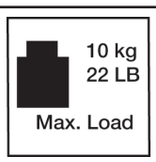	Lentynos apkrova neturi viršyti 10 kg.	viršutinė vežimėlio dalis

Duomenų plokštelė:

Paaiškinimas:

[A] Gamintojas
[B] Gaminio pavadinimas
[C] Medžiagos numeris
[D] Serijos numeris
[E] Prietaisas atitinka direktyvos 2017/745 IX priedo nuostatas
[F] Pagaminimo data

5 Gaminių derinimas su ilginamaisiais priedais

Medicinos įrangos vežimėlį „compact-cart OPT Extension“ galima naudoti su toliau nurodytais bendrovės „Baxter Medical Systems“ tiekiamais ir parduodamais gaminiais.
Išsamesnę informaciją apie „Baxter“ prailginimo priedus rasite atitinkamuose „Baxter“ naudotojo vadovuose.

	DĖMESIO **Žmonių sužalojimo ir materialinės žalos pavojus**
Prieš dėdami ilginamuosius priedus, nuspauskite medicinos įrangos vežimėlio stabdį (žr. 33 psl.). Atskiras ilginamąsias dalis dėkite ant medicinos įrangos vežimėlio tik pagal piktogramas.	

5.1 Ilginamųjų elementų adapteris ir universalus tvirtinimo elementas su šarnyru

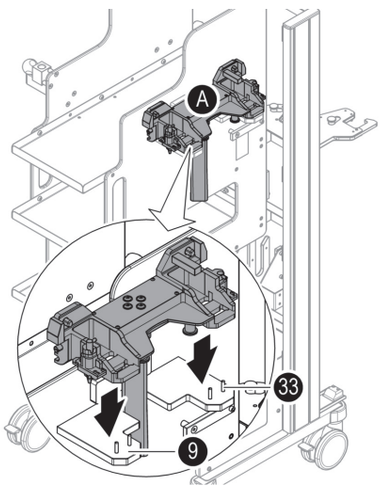

ATSARGIAI
Rankų ir pirštų prispaudimo ir suspaudimo pavojus

Dėdami ant medicinos įrangos vežimėlio ilginamąsias dalis, nekiškite rankų tarp laikiklio ir ilginamosios dalies.

Ilginamųjų elementų adapterį [A] laikykite laikiklyje [9], esančiame ant dešiniosios plastikinės plokštės. Patikrinkite, ar ilginamųjų elementų adapteris patikimai pritvirtintas prie medicinos įrangos vežimėlio ir tinkamai padėtas ant atramų [33].

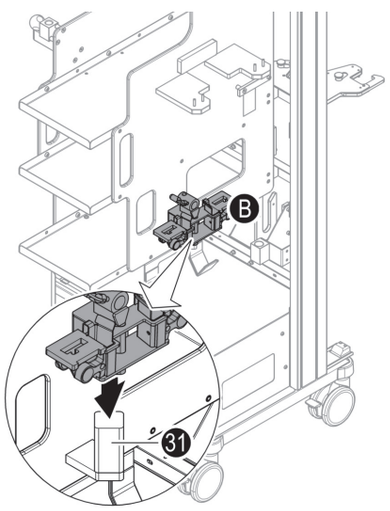

Universalų tvirtinimo elementą su šarnyru [B] laikykite laikiklyje [31], esančiame ant dešiniosios plastikinės plokštės.

5.2 Paminkštintos atramos

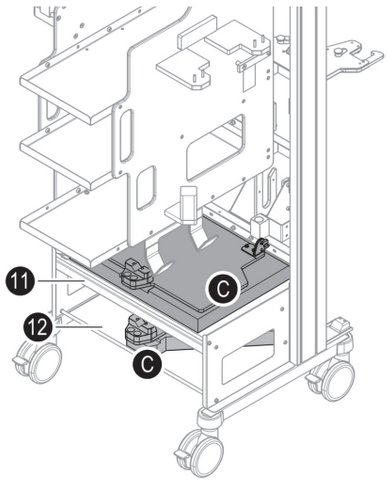

Padėkite paminkštintas atramas [C] ant gembės [11] arba apatinės vežimėlio dalies [12] (pagrindo plokštės).

Paminkštintos atramos tvirtinamos tik prie vežimėlio.

5.3 Paminkštinti antdėklai

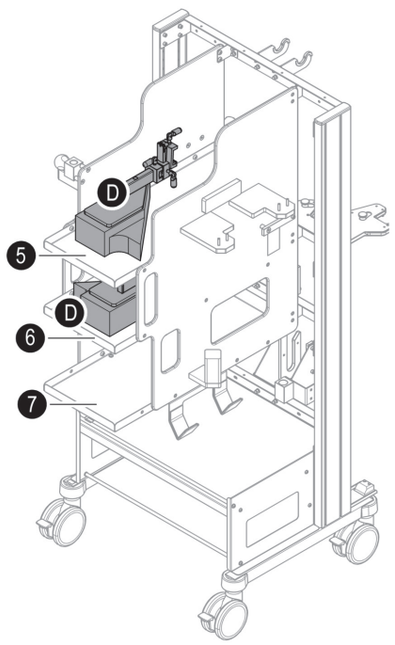

Paminkštinti antdėklai [D] padedami ant vienos iš lentynų ([5],[6] arba [7]).

5.4 Atgalinės eigos strypas

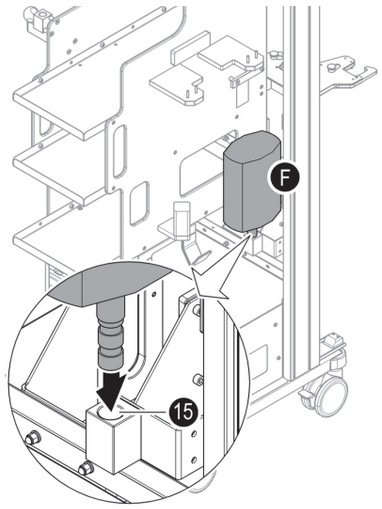

Atgalinės eigos strypą[1] [F] su kaiščiu įstatykite į keturbriaunę angą [15] ant dešiniosios ilginamosios detalės.

Patikrinkite, ar atgalinės eigos strypas patikimai pritvirtintas prie medicinos įrangos vežimėlio.

5.5 Kojoms skirtos plokštės

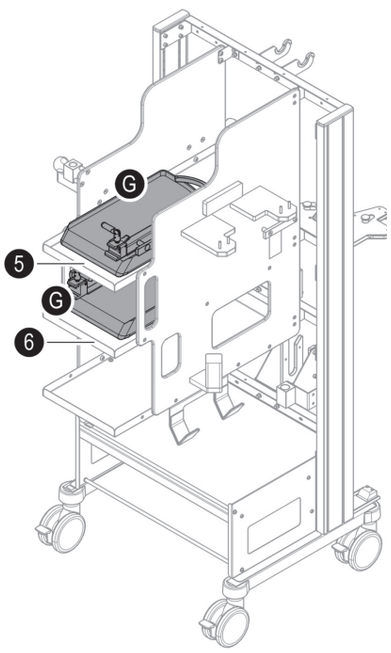

⚠	**DĖMESIO** **Materialinės žalos pavojus**
Į vieną lentyną dėkite tik vieną kojai skirtą plokštę. Po kojai skirta plokšte ar ant jos nedėkite jokių kitų daiktų.	

Kojoms skirtas plokštes [G] dėkite į viršutinę [5] ir apatinę [6] lentynas.

Kojoms skirtos plokštės tvirtinamos tik prie vežimėlio.

1 visi variantai, išskyrus rentgeno įtaiso atgalinės eigos strypą

5.6 Blauzdos tempimo elementas

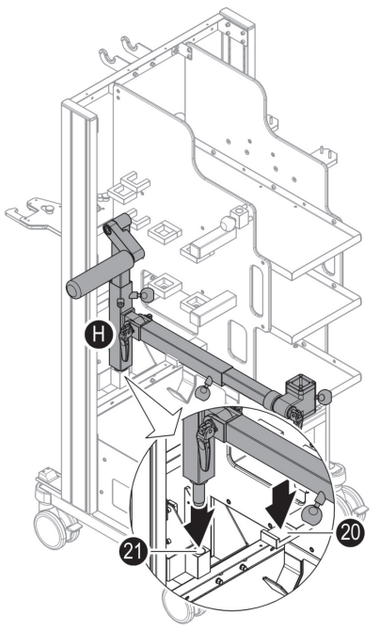

ATSARGIAI
Rankų ir pirštų prispaudimo ir suspaudimo pavojus

Dėdami ant medicinos įrangos vežimėlio ilginamąsias dalis, nekiškite rankų tarp laikiklio ir ilginamosios dalies.

Blauzdos tempimo elementą laikykite laikiklyje, esančiame ant kairiosios plastikinės plokštės. Galima laikyti visiškai sumontuotą blauzdos tempimo elementą su atgalinės eigos strypo tvirtinimo elementu ir pasukamuoju adapteriu.

Padėjimas

1. Blauzdos tempimo elemento paruošimas padėjimui ant medicinos įrangos vežimėlio:
   - šarnyrinį strypą pritvirtinkite statmenai T adapteriui
   - užfiksuokite strypo šarnyrą

   Aprašymą rasite blauzdos tempimo elemento naudojimo instrukcijoje.
2. Blauzdos tempimo elementą [H] su kaiščiu įstatykite į prakišimo angą [21] ant medicinos įrangos vežimėlio ir kartu su šarnyriniu strypu uždėkite ant laikiklio [20].
3. Patikrinkite, ar blauzdos tempimo elementas patikimai pritvirtintas prie medicinos įrangos vežimėlio.

Nuėmimas:

Blauzdos tempimoug elementą nuimkite pakeldami.

5.7 Rotacinio veleno blokas

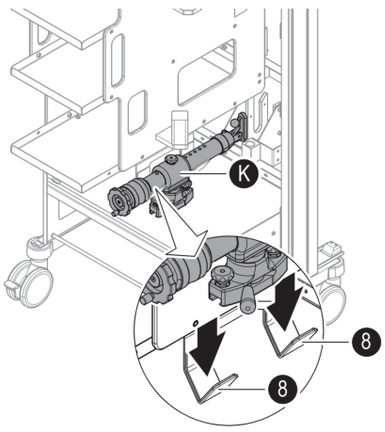

ATSARGIAI
Rankų ir pirštų prispaudimo ir suspaudimo pavojus

Dėdami ant medicinos įrangos vežimėlio ilginamąsias dalis, nekiškite rankų tarp laikiklio ir ilginamosios dalies.

Rotacinio veleno bloką [K] užkabinkite ant kablio [8] po dešiniąja arba kairiąja plastikine plokšte.

5.8 Rotacinio veleno bloko tvirtinimo elementas

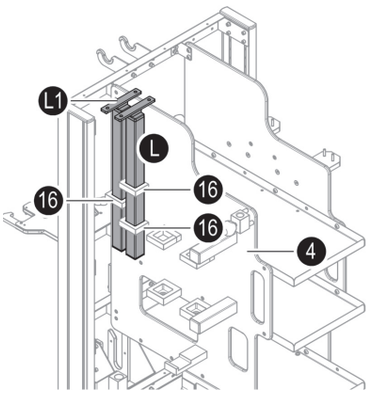

Rotacinio veleno bloko tvirtinimo elementą [L] įstatykite į laikiklį [16], esantį ant kairiosios plastikinės plokštės, ir su laikiklio bėgiu uždėkite ant plastikinės plokštės. Laikiklio bėgis [L1] turi būti uždėtas skersai plastikinės plokštės [4] atžvilgiu.

Patikrinkite, ar tvirtinimo elementas patikimai pritvirtintas prie medicinos įrangos vežimėlio.

5.9 Ilginamasis elementas su dvigubais šarnyrais

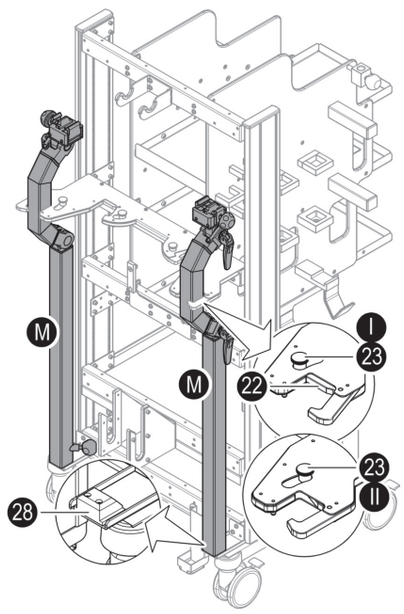

Ilginamąjį elementą su dvigubais šarnyrais laikykite laikiklyje, esančiame galinėje medicinos įrangos vežimėlio pusėje.

Padėjimas:

1. Užfiksuokite abu ilginamojo elemento su dvigubais šarnyrais lankstus. Aprašymą rasite ilginamojo elemento su dvigubais šarnyrais naudojimo instrukcijoje.
2. Atfiksuokite medicinos įrangos vežimėlio fiksatorių. Tam valdymo svirtį [23] pastumkite į padėtį [I].
3. Ilginamąjį elementą su dvigubais šarnyrais [M] ir prakišimo anga, skirta ištraukiamam ilginamajam elementui, uždėkite ant apatinio skersinio kreiptuvo [28]. Alkūnė turi būti nukreipta medicinos įrangos vežimėlio išorėn.
4. Ilginamąjį elementą su dvigubais šarnyrais įstumkite į viršutinį laikiklį [22]. Valdymo svirtis [23] turi girdimai užsifiksuoti padėtyje [II].
5. Patikrinkite, ar ilginamasis elementas su dvigubais šarnyrais patikimai pritvirtintas prie medicinos įrangos vežimėlio.

Nuėmimas:

1. Tvirtai laikykite ilginamąjį elementą su dvigubais šarnyrais ir atfiksuokite fiksatorių. Tam valdymo svirtį [26] pastumkite į padėtį [I].
2. Ilginamąjį elementą su dvigubais šarnyrais šiek tiek pakreipkite ir pakeldami nuimkite.

5.10 Rentgeno įtaiso ilginamasis elementas

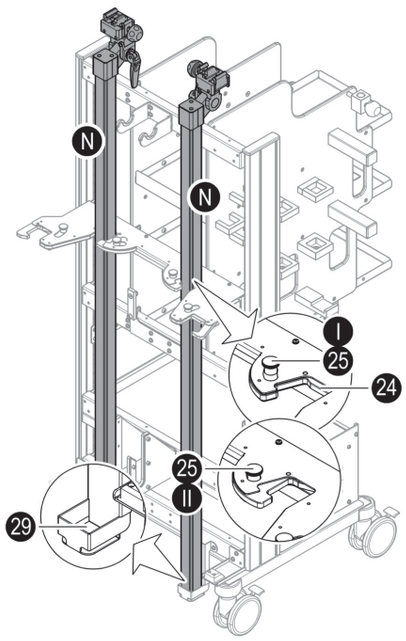

Rentgeno įtaiso ilginamąjį elementą laikykite laikiklyje, esančiame galinėje medicinos įrangos vežimėlio pusėje.

Padėjimas:

1. Užfiksuokite ilginamojo elemento lankstą. Aprašymą rasite ilginamojo elemento naudojimo instrukcijoje.
2. Atfiksuokite medicinos įrangos vežimėlio fiksatorių. Tam valdymo svirtį [25] pastumkite į padėtį [I].
3. Ilginamąjį elementą [N] įdėkite į apatinį elemento kreiptuvą [29]. Veržtuvas turi būti nukreiptas į viršų.
4. Ilginamąjį elementą įstumkite į viršutinį laikiklį [24]. Valdymo svirtis [25] turi girdimai užsifiksuoti padėtyje [II].
5. Patikrinkite, ar ilginamasis elementas patikimai pritvirtintas prie medicinos įrangos vežimėlio.

Nuėmimas:

1. Tvirtai laikykite ilginamąjį elementą ir atfiksuokite fiksatorių. Tam valdymo svirtį [25] pastumkite į padėtį [I].
2. Ilginamąjį elementą šiek tiek pakreipkite ir pakeldami nuimkite.

5.11 MIC dubens blokas

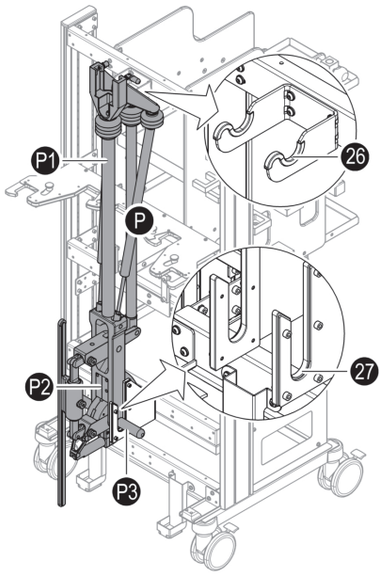

MIC dubens bloką laikykite laikiklyje, esančiame galinėje medicinos įrangos vežimėlio pusėje.

1.

⚠	**ATSARGIAI** **Rankų ir pirštų prispaudimo ir suspaudimo pavojus**
Dėdami ant medicinos įrangos vežimėlio ilginamąsias dalis, nekiškite rankų tarp laikiklio ir ilginamosios dalies. Prireikus pasitelkite į pagalbą kitą asmenį.	

MIC dubens bloką tvirtai laikykite už traukiamo strypo [P1] ir pasukimo įtaiso [P2].

2. MIC dubens bloką [P], laikydami už pasukimo įtaiso [P2] rankenų [P3], įstatykite į laikiklį [27], esantį ant medicinos įrangos vežimėlio, ir su skersiniu vamzdžiu (pagrindo laikikliu) uždėkite ant viršutinio laikiklio [26]. Laikiklio bėgis turi būti nukreiptas medicinos įrangos vežimėlio išorėn.
3. Patikrinkite, ar MIC dubens blokas patikimai pritvirtintas prie medicinos įrangos vežimėlio.

Nuėmimas:

MIC dubens bloką tvirtai laikykite ir pakeldami išimkite iš laikiklio.

5.12 Rentgeno įtaiso ilginamojo elemento adapteris

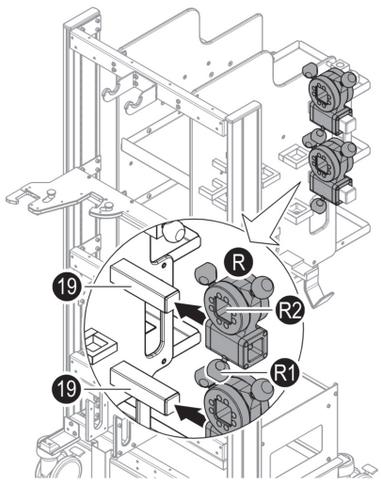

Rentgeno įtaiso ilginamojo elemento adapterį laikykite ant abiejų elemento stovų, esančių ant kairiosios plastikinės plokštės.

Montavimas:

1. Atlaisvinkite adapterio (kvadratinio vamzdžio) [R] fiksavimo rankeną [R1].
2. Adapterį [R] prakišimo anga iki galo užstumkite ant stovo [19]. Rentgeno įtaiso ilginamajam elementui skirta prakišimo anga [R2] turi būti nukreipta į viršų. Įsitikinkite, kad adapteris yra visiškai užstumtas ant stovo.
3. Priveržkite adapterio fiksavimo rankeną [R1].
4. Patikrinkite, ar adapteris patikimai pritvirtintas prie medicinos įrangos vežimėlio.

Nuėmimas:

	PASTABA
Fiksavimo rankenų neišsukite iki galo. Atskiros dalys gali greitai pasimesti.	

Atlaisvinkite adapterio (kvadratinio vamzdžio) fiksavimo rankeną [R1] ir nuimkite adapterį nuo stovų ant medicinos įrangos vežimėlio.

5.13 Ištraukiamos ilginamosios detalės

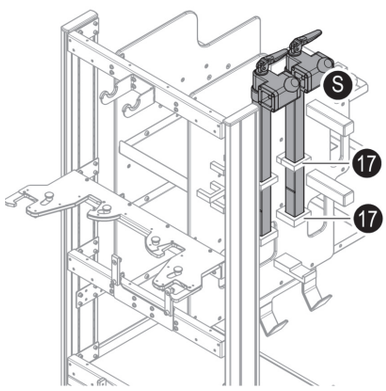

Ištraukiamą ilginamąjį elementą [S] prakiškite per viršutinį laikiklį [17] ant kairiosios plastikinės plokštės ir padėkite ant apatinio laikiklio [17].

Patikrinkite, ar ištraukiamos ilginamosios detalės patikimai pritvirtintas prie medicinos įrangos vežimėlio.

5.14 Goepel tipo kojos laikiklis

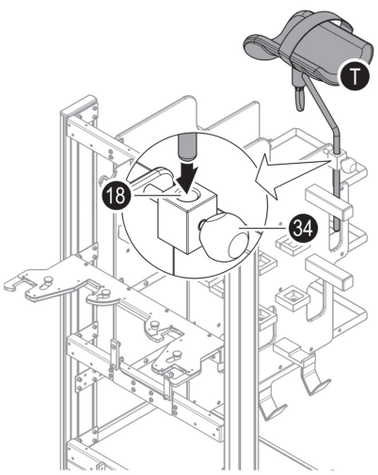

Kojos laikiklį [A] laikykite tvirtinimo elemente [18], esančiame ant dešiniosios plastikinės plokštės.

Montavimas:

1. Atlaisvinkite fiksavimo rankeną [34] ant tvirtinimo elemento [18].
2. Kojos laikiklio strypą [T] įstatykite į tvirtinimo elemento [18] angą ant medicinos įrangos vežimėlio.
3. Įstatykite kojos laikiklį [T] ir priveržkite fiksavimo rankena [34]
4. Patikrinkite, ar kojos laikiklis patikimai pritvirtintas prie medicinos įrangos vežimėlio.

Išmontavimas:

⚠	**ATSARGIAI** **Sužeidimų pavojus nuslydus**
Atlaisvinant fiksavimo rankeną įstatytas kojos laikiklis gali nuslysti žemyn. Nuimdami kojos laikiklį tvirtai laikykite.	

Atlaisvinkite fiksavimo rankeną ir pakeldami nuimkite kojos laikiklį.

5.15 Standartinis veržtuvas

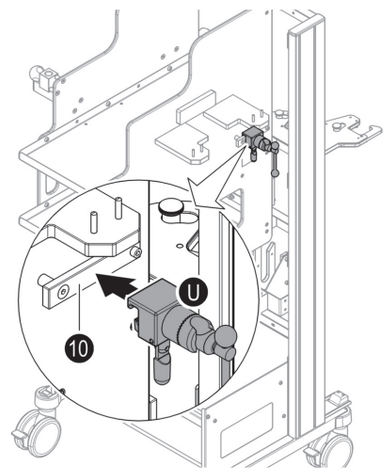

⚠	**DĖMESIO** **Medicinos įrangos vežimėlio apgadinimo pavojus**
Veržtuvą laikykite ant medicinos įrangos vežimėlio be jokių priedų.	

Veržtuvą [U] užkabinkite ant dešiniosios plastikinės plokštės standartinio bėgio [10] ir užfiksuokite.

Daugiau informacijos apie veržtuvo prikabinimą / atkabinimą rasite veržtuvo naudojimo instrukcijoje.

5.16 Standartinių bėgių pailginimo elementas

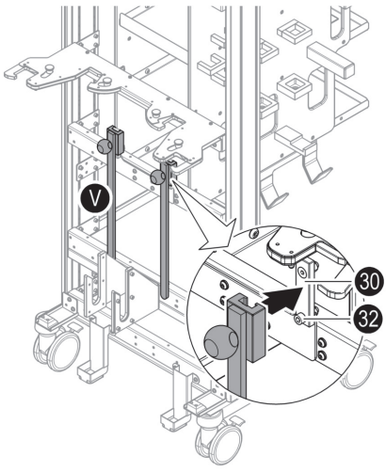

Standartinių bėgių pailginimo elementą [V] su veržtuvu iš viršaus užstumkite ant standartinio bėgio [30], esančio medicinos įrangos vežimėlio galinėje pusėje. Varžtas [32] neleidžia standartinių bėgių pailginimo elementui [V] nuslysti nuo standartinio bėgio [30] ir nukristi.

5.17 Atgalinės eigos strypas rentgeno įtaisui ir kiti ilginamieji priedai

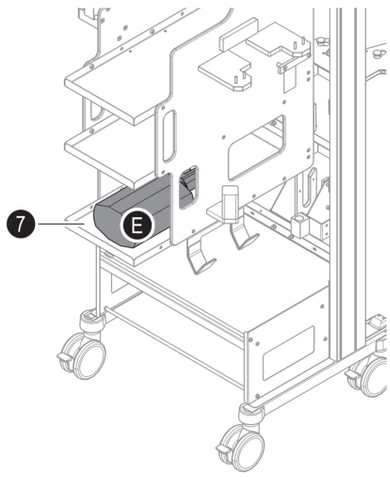

Atgalinės eigos strypą rentgeno įtaisui arba kitus ilginamuosius priedus dėkite ant apatinės lentynos [7].

Ilginamosios dalys tvirtinamos tik prie vežimėlio.

6 Didžiausiai apkrova

ĮSPĖJIMAS
Apvirtimo pavojus

Negalima viršyti medicinos įrangos vežimėlio leistino bendro svorio – 150 kg. Atkreipkite dėmesį į apkrovos informaciją, nurodytą ant gembės, lentynų ir apatinės vežimėlio dalies (pagrindo plokštės).

ATSARGIAI
Medicinos įrangos vežimėlio apvirtimo pavojus dėl netinkamos apkrovos

Neperkraukite medicinos įrangos vežimėlio. Atskiras ilginamąsias dalis dėkite ant medicinos įrangos vežimėlio tik pagal piktogramas.

Pavadinimas	Apkrova
Bendras medicinos įrangos vežimėlio svoris	210 kg (savasis svoris + naudingoji apkrova)
gembė	50 kg
lentyna	20 kg

7 Perstūmimas

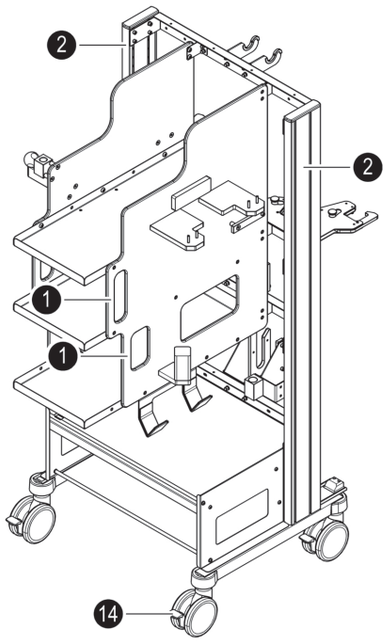

ATSARGIAI
Medicinos įrangos vežimėlio apvirtimo pavojus

Perstumti galima tik tolygiai pakrautą medicinos įrangos vežimėlį. Perstumti medicinos įrangos vežimėlį galima tik lygiomis grindimis, kurių nuolydžio kampas ne didesnis kaip 5°. Didžiausias slenksčio, kurį gali pervažiuoti medicinos įrangos vežimėlis, aukštis yra 7 mm.

ATSARGIAI
Pavojus atsitrenkti į žmones arba objektus

Stumdami medicinos įrangos vežimėlį būkite labai atsargūs. Stenkitės neatsitrenkti į šalia esančius žmones ar baldus ir išvengti smūgių. Judančius ilginamuosius priedus užfiksuokite, kad netikėtai nepajudėtų / nepasisuktų.

ATSARGIAI
Žmonių sužalojimo pavojus dėl nekontroliuojamo judėjimo

Kai kurios ilginamosios dalys tvirtinamos tik prie vežimėlio. Medicinos įrangos vežimėliui judant ilginamosios dalys gali pradėti nevaldomai judėti arba išslysti. Padėtas ilginamąsias dalis užfiksuokite, kad nenuslystų.
Naudokite medicinos įrangos vežimėlį tik tada, kai nuspaustas jo stabdys. Norėdami perkelti medicinos įrangos vežimėlį, stabdį atleiskite.

Visi keturi ratukai turi stovėjimo stabdį [14] ir gali būti užblokuoti. Kai neužblokuoti, visi keturi ratukai laisvai sukasi ir vežimėlis gali būti stumiamas bet kuria kryptimi. Laikykite ir stumkite medicinos įrangos vežimėlį tik paėmę už vertikalių elementų [2] arba rankenų [1]. Medicinos įrangos vežimėlis neturi būti valdomas ir nukreipiamas laikant už ilginamųjų elementų. Prireikus medicinos įrangos vežimėlį perstumkite, pasitelkę į pagalbą 2 asmenis. Perstumkite medicinos įrangos vežimėlį tik tada, kai atleistas jo stabdys.

7.1 Stabdžio nuspaudimas

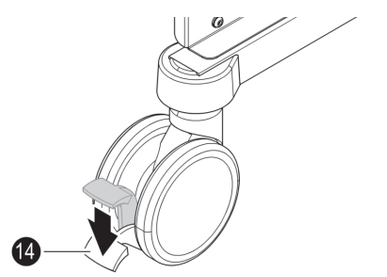

Visų dvigubų ratukų stovėjimo stabdį [14] nuspauskite žemyn. Medicinos įrangos vežimėlis sustabdytas ir negali nuriedėti.

7.2 Stabdžio atleidimas

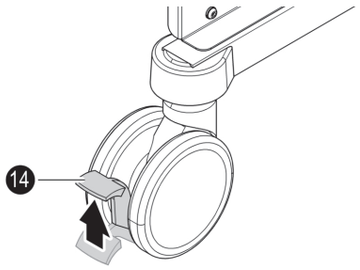

Visų dvigubų ratukų stovėjimo stabdį [14] palenkite aukštyn. Medicinos įrangos vežimėlis parengtas vežti.

8 Priežiūra, valymas ir dezinfekcija

DĖMESIO
Materialinės žalos pavojus netinkamai prižiūrint gaminį

Medicinos įrangos vežimėlis negali būti plaunamas mašininiu būdu.
Nenaudokite aukšto slėgio plovimo įrenginio. Dėl aukšto vandens srovės slėgio skystis gali per tarpas arba jungtis patekti į vidų ir sugadinti gaminį (pvz., sukelti koroziją).

Netinkamos priežiūros priemonės gali pažeisti paviršių.

Produkto priežiūrai paprastai nenaudokite abrazyvinių valiklių, taip pat valiklių ir dezinfekavimo priemonių, kurių sudėtyje yra halogenido druskos ir peracto rūgšties. Be to, plastikinėms ir paminkštintoms dalims nenaudokite alkoholio ir tirpiklių turinčių (degių) valiklių ir dezinfekavimo priemonių.

Valymo ir dezinfekavimo priemonės turi atitikti galiojančias nacionalines medicinos sektoriui taikomas nuostatas ir (arba) būti įtrauktos į DGHM[2] / VAH[3] sąrašą. Laikykitės ligoninėje taikomų higienos reikalavimų.

Užterštus gaminius iškart išvalykite. Valymas /dezinfekavimas apsiriboja reguliariu nušluostymu naudojant bet kokias tinkamas priemones (nepanardinant).

Nerūdijančiojo plieno, plastikinėms ir dažytoms dalims bei

paviršiams valyti naudokite universalųjį valiklį su neutraliu arba lengvai šarminiu pH, kuriame kaip valymo aktyvieji komponentai naudojamos paviršinio aktyvumo medžiagos. Stipraus užteršimo atveju valykite koncentruotu valikliu, o tada nuplaukite švariu vandeniu.

2 Vokietijos higienos ir mikrobiologijos draugija (Deutsche Gesellschaft für Hygiene und Mikrobiologie)
3 Taikomosios higienos asociacija (Verbund für Angewandte Hygiene e. V.)

Nerūdijančiojo plieno dalims dezinfekuoti tinka paviršių dezinfekavimo priemonės alkoholio arba aldehido pagrindu. Plastikinėms dalims ir dažytiems paviršiams dezinfekuoti naudokite tik aldehido pagrindu pagamintas dezinfekavimo priemones, nes priemonės alkoholio pagrindu gali pažeisti paviršių. Dezinfekuodami laikykitės dezinfekavimo priemonės gamintojo nurodymų.

Po valymo ir dezinfekcijos likusį perteklinį skystį, pvz., nulašėjusį ant gembės apatinės briaunos, nuvalykite sausa šluoste.

9 Techniniai duomenys

9.1 Naudojimo, sandėliavimo ir transportavimo sąlygos

Temperatūra	Naudojant Sandėliuojant / transportuojant	nuo +10 °C iki +40 °C nuo -20 °C iki +60 °C
Oro drėgnumas	Naudojant Sandėliuojant / transportuojant	20–80 % 5–95 %
Atmosferos slėgis	nuo min. 700 mbar iki 1060 mbar	

9.2 Medicinos įrangos vežimėlis

Matmenys (I x P x A)	be ilginamosios dalies	1025 mm x 756 mm x 1670 mm
	su ilginamąja dalimi	1120 mm x 1040 mm x 1885 mm
dvigubas ratukas	skersmuo	125 mm
Svoris	be ilginamosios dalies (savasis svoris)	78 kg
	su ilginamąja dalimi	210 kg
	leistina bendroji apkrova	150 kg
Naudingoji apkrova	gembė	50 kg
	lentyna	20 kg

10 Techninė priežiūra ir remontas

Remonto darbus gali atlikti tik „iTD GmbH“ specialistai arba „iTD GmbH“ įgalioti, išmokyti ir sertifikuoti darbuotojai. Bendrovė „iTD GmbH“ neatsako už jokius nuostolius, kurių atsiradimas susijęs su neatliktais patikrinimais, netinkamai atliktais remonto ar techninės priežiūros darbais, taip pat gaminio pakeitimais.

Eredeti használati útmutató

Ez a 2017/745 európai orvostechnikai eszközről szóló rendelet (MDR) VIII. melléklete értelmében egy I. osztályú orvostechnikai eszköz.
A gyártó kijelenti, hogy a termék megfelel az MDR 2017/745, IX. melléklet szerinti alapvető követelményeknek, és ezt a CE-jelöléssel dokumentálja.

CE

Gyártó és képviselet

iTD GmbH
Jahnstrasse 1
84347 Pfarrkirchen
Németország

www.itd-cart.com

Értékesítés és műszaki támogatás:

Baxter Medical Systems GmbH + Co. KG
Carl-Zeiss-Straße 7-9
07318 Saalfeld
Németország

Telefon Telefon +49 3671 586-0
Telefax Telefax +49 3671 586-41105
E-mail: E-mail: surgical@hillrom.com

Magyar

A terméket folyamatosan fejlesztjük.

Kérjük, vegye figyelembe, hogy fenntartjuk a jogot, hogy bármikor módosítsuk a kiszállított termék alakját, kiszerelését és műszaki jellemzőit.

Utánnyomása, másolása vagy fordítása még részben sem megengedett az iTD GmbH írásos engedélye nélkül. A szerzői jogi törvény értelmében a jogok kizárólagosan az iTD GmbH birtokában maradnak.

Ennek a készüléknek a biztonságtechnikai tulajdonságaiért a gyártó csak a törvényes kereteken belül és kizárólag abban az esetben felel, ha a készülék karbantartását, szervizelését módosításait maga az iTD GmbH, illetve annak megbízottja végezte, az előírásoknak megfelelően.

Ez a használati útmutató a következő eladási egységre vonatkozik:

Leírás	iTD Cikkszám	Baxter cikkszám
compact-cart műszerkocsi OPT Extension	KU.5072.800	2067643

Blanc page / Layout print

Tartalom

1	**Fontos információk**	**73**
1.1	Rendeltetésszerű használat	73
1.2	Nem rendeltetésszerű használat	73
1.3	Szimbólumok magyarázata	74
1.4	Biztonsági tudnivalók	74
1.4.1	Általános tudnivalók	75
1.4.2	Szállítás/tárolás módosítása	75
1.4.3	Karbantartás/Javítás	75
1.4.4	Fertőzésvédelem	77
1.4.5	Környezetvédelem	77
1.5	Fogalmak magyarázata	77
2	**Kiszállítás, kicsomagolás és összeállítás**	**78**
3	**Áttekintés**	**79**
4	**A terméken elhelyezett piktogramok**	**81**
5	**Termékkombináció extenziós tartozékokkal**	**86**
5.1	Extenziós adapter és csuklós univerzális csatlakozó	87
5.2	Támasztópárnázat	88
5.3	Toldalékpárnázat	88
5.4	Ellentartó	89
5.5	Láblapok	89
5.6	Lábszár-ellentartó	90
5.7	Vonóorsó-aggregát	90
5.8	Vonóorsó-aggregát csatlakozója	91
5.9	Kétcsuklós rúd	91
5.10	RÖNTGEN extenziós rúd	92
5.11	MIC-csípő aggregát	92
5.12	RÖNTGEN extenziós rúd adapterre	93
5.13	Kihúzható rudak	93
5.14	Göpel-lábtartó	94
5.15	Standardsikattyú	94
5.16	Sínhosszabbítás	95
5.17	RÖNTGEN ellentartó és egyéb extenziós tartozékok	95
6	**Maximális terhelés**	**96**
7	**Menettulajdonságok**	**97**
7.1	Fékek rögzítése	97
7.2	Fékek kioldása	98

8 Ápolás, tisztítás és fertőtlenítés 98

9 Műszaki adatok 99
9.1 A használat, tárolás és szállítás feltételei 99
9.2 Műszerkocsi 99

10 Karbantartás és javítás 99

1 Fontos információk

Az ITD GmbH termékeit hosszú és zavartalan élettartamra tervezték. Az ITD GmbH-nál a fejlesztés, a tervezés és a gyártás a DIN EN ISO 13485 szabványnak megfelelően történik.

Ez garancia az alábbiakra:

- kiemelkedő minőség és hosszú élettartam,
- könnyű kezelhetőség,
- funkcionális kialakítás és
- az alkalmazásnak megfelelő optimalizálás.

A termékek megfelelnek a német orvosi termékekről szóló törvénynek és CE-jelzéssel vannak ellátva. A termékek használatba vétele előtt gondosan olvassa el a használati útmutatót az elejétől a végéig annak érdekében, hogy lépésről lépésre megismerkedjen a termékkel és annak funkcióival. Ezt a használati útmutatót a termék közelében tárolja. A compact-cart OPT Extension műszerkocsi használata biztonságos.
A még fennálló kockázatokra a dokumentum adott szakaszában található figyelmeztetés. Vegye figyelembe ezeket a figyelmeztetéseket.

1.1 Rendeltetésszerű használat

Az itt ismertetett termék kizárólag a humán orvoslásban használható.

A compact-cart OPT Extension műszerkocsi a Baxter Medical Systems GmbH + Co. KG által gyártott extenziós tartozékok tárolására szolgál. A kocsi segítségével a tartozékok rendszerezve tárolhatók, illetve ergonomikusan szállíthatók.

1.2 Nem rendeltetésszerű használat

A compact-cart OPT Extension műszerkocsi megengedett terhelése 150 kg, ezt nem szabad meghaladni.

A műszerkocsit csak betanított szakszemélyzet használhatja felelősségteljesen és csak felügyelet alatt szerelhető fel/használható.

A rendeltetésszerű használat érdekében be kell tartani a jelen használati útmutatóban foglaltakat. A műszerkocsi minden egyéb felhasználása nem rendeltetésszerűnek minősül.

A nem rendeltetésszerű használatból következő személyi vagy dologi károkért a szállító/gyártó
nem vállal felelősséget.

1.3 Szimbólumok magyarázata

A használati útmutatóban található fontos információkat szimbólumokkal és figyelmeztetésekkel jelzik. A figyelmeztetések, úgymint **VESZÉLY, FIGYELMEZTETÉS**, **VIGYÁZAT** és **FIGYELEM** a veszély mértékét jelzik, a szimbólumok pedig optikailag emelik ki ezeket. A kiegészítő szimbólumok a sebesülés kockázatát vagy a testi épséget, illetve az életet veszélyeztető helyzetekre hívják fel a figyelmet. A veszélyhelyzetek elkerülése érdekében feltétlenül tartsa be az óvintézkedéseket!

VESZÉLY
Életveszély (például áramütés)

Olyan közvetlen veszélyre utaló figyelmeztetések, amelyek halált vagy súlyos sérüléseket okoznak, amennyiben nem tartják be a megfelelő óvintézkedéseket.

FIGYELMEZTETÉS
Életveszély

Olyan közvetlen veszélyre utaló figyelmeztetések, amelyek halált vagy súlyos sérüléseket okozhatnak, amennyiben nem tartják be a megfelelő óvintézkedéseket.

VIGYÁZAT
Sérülés veszélye (például Becsípődés veszélye)

Olyan lehetséges veszélyre utaló figyelmeztetések, amelyek közepesen súlyos vagy enyhe sérüléseket okozhatnak, amennyiben nem tartják be a megfelelő óvintézkedéseket.

FIGYELEM
Vagyoni kár veszélye

Olyan lehetséges veszélyre utaló figyelmeztetések, amelyek vagyoni károkat okozhatnak, amennyiben nem tartják be a megfelelő óvintézkedéseket.

1.4 Biztonsági tudnivalók

A biztonsági előírások olyan intézkedések, amik a felhasználó és a betegek védelmét szolgálják olyan veszélyek ellen, melyek a műszerkocsi használata közben következhetnek be.

1.4.1 Általános tudnivalók

- **Felborulás veszélye.** Ne terhelje túl a műszerkocsit. Az egyes extenziós tartozékokat csak a piktogramoknak megfelelően tárolja a műszerkocsin. A műszerkocsi megengedett 150 kg-os össztömegét nem szabad túllépni. Vegye figyelembe a konzol,

a tárolórekeszek és az alsó, az alvázon elhelyezkedő rekesz terhelési adatait.

- **A kéz és az ujjak becsípődésének és zúzódásának veszélye.** Amikor az extenziós tartozékokat leteszi a műszerkocsira, ne nyúljon az extenziós tartozék és annak tartója közé.
  Használat előtt ismerkedjen meg a műszerkocsi és az egyéb használni kívánt termék működésével.
- A műszerkocsit csak lefékezett állapotban használja. A műszerkocsi mozgatásához oldja ki a fékeket.
- **Nem megfelelő rögzítés okozta személyi sérülés veszélye.** Reteszelje le a MIC-csípő-aggregátot, a kétcsuklós rudat és röntgen extenziós tartót a műszerkocsin. Ellenőrizze, hogy megfelelő-e az extenziós tartozékok rögzítése a műszerkocsin. A meglazult elemek maguktól elmozdulhatnak, vagy kicsúszhatnak.
- Használatba vétel ellenőrizni kell az összes mechanikus funkció és elem épségét és működőképességét. A hibás vagy sérült termékek használata tilos.
- **Sérülésveszély** kiálló darabok miatt.
- Vegye figyelembe a terméken elhelyezett piktogramokat. Az összes piktogramnak (matricák) számszakilag meg kell lennie és olvashatónak kell lennie. A sérült vagy levált matricákat pótolni kell.
- A fogantyúkat, akár csak egy hagyományos csavart, balra csavarva lehet kioldani **és jobbra csavarva meghúzni.**

1.4.2 Szállítás/tárolás módosítása

- **Tilos a műszerkocsival személyeket szállítani. Ne üljön vagy álljon a műszerkocsira.**
- A személyzet munkavédelme: Az extenziós tartozékok nagy súlya miatt az emelést és a hordozást hátkímélő mozdulatokkal kell elvégezni. Szükség esetén segítséget kell kérni.
- **Ütközés veszélye személyekkel vagy tárgyakkal.** A műszerkocsit nagyon óvatosan mozgassa. Ki kell zárni a környezetében álló személyekkel és tárgyakkal való ütközést.

  Az elmozdulni képes extenziós tartozékokat az akaratlan elmozdulás/kilengés ellen biztosítani szükséges.
- A műszerkocsi helyváltoztatása előtt annak fékjeit ki kell engedni. A műszerkocsit annak tolásához csak a függőleges tartóknál vagy a fogantyúknál szabad megragadni. A kocsit ne az extenziós részeken át irányítsa, ehhez kizárólag a fogantyúkat használja. A műszerkocsi mozgatásához kérje egy másik személy segítségét. A műszerkocsit csak kiengedett fékkel mozgassa.
- **Véletlen elmozdulás okozta személyi sérülés veszélye.** Egyes extenziós tartozékok csak rá vannak helyezve a műszerkocsira. Ezért előfordulhat, hogy a műszerkocsi

mozgatásánál egyes extenziós tartozékok elmozdulnak vagy lecsúsznak. A műszerkocsira helyezett extenziós tartozékokat rögzíteni kell, hogy azok ne mozduljanak el.

- **A műszerkocsi borulásveszélye nem megfelelő terhelés miatt.** A műszerkocsit csak egyenletes súlyeloszlás esetén szabad mozgatni.

1.4.3 Karbantartás/Javítás

Az uni-cart, vexio-cart, pro-cart, duo-cart, classic-cart, compact-cart vagy endo-cart műszerkocsikat úgy tervezték, hogy azokat éveken át hibamentesen lehessen használni. A biztonságos működés érdekében a következő részek működőképességét **12 havonta** havonta ellenőrizni kell:

Rakodólemezek:

- Ellenőrizze, hogy a rögzítőcsavarok nem lazultak-e ki, azaz a rakodólemezek stabilan és vízszintesen fekszenek fel.

Görgők:

- Ellenőrizze, hogy a görgők szabadon futnak és a fékek megfelelően működnek.
- Ellenőrizze, hogy a 4 csap, ami a görgőket az alvázhoz rögzíti, valamint maguk a görgők szilárdan állnak a tartójukban.
- Vezetőképes görgők esetén a futófelületnek szennyeződésmentesnek kell lenniük, hogy megőrizzék a vezetőképességüket.

Sorozatszámok:

- Hasonlítsa össze a kocsi sorozatszámát a műszerkönyv adataival.
- Ha ezen ellenőrzés során bármilyen problémát észlel, azonnal jelezze azt a szállítójának.
- A személyzetet (kórházi és kiszolgáló személyzet), aki közvetve vagy közvetlenül dolgozik egy mobil műszerkocsival, be kell tanítani.
- A beállításokat csak szakemberek végezhetik el.
- A javításokat és a karbantartást csak az ITD GmbH vállalat végezheti el.
- Az ITD GmbH vállalat semmilyen olyan, bármilyen eredetű kárért nem vállal felelősséget, ami az elmaradt felülvizsgálatok, a nem megfelelően végzett/elvégzett javítások vagy karbantartások miatt keletkezett.

1.4.4 Fertőzésvédelem

- Minden tisztításra/fertőtlenítésre vonatkozó előírást be kell tartani. Vegye figyelembe a jelen használati útmutatóban szereplő tisztítási és fertőtlenítési eljárásokat és módszereket.
- Csak megtisztított és fertőtlenített készülékeket és

felszereléseket adjon át javításra vagy karbantartásra a szerviztechnikusnak.

1.4.5 Környezetvédelem

- Minden tisztító- és fertőtlenítőszer-maradványt károkozás nélkül és környezettudatos módon kell megsemmisíteni.
- A környezettudatos hulladékkezeléshez tanulmányozza ezt a dokumentumot.

1.5 Fogalmak magyarázata

Számok kapcsos zárójelben [51]	Számkódok ábrákban (Ábrán látható szám hozzárendelése a szöveghez)

Ebben a használati útmutatóban a következő fogalmakat és rövidítéseket használják:

Fogalom	Magyarázat
Extenziós egység	Az extenziós egység magában foglalja az extenziós adaptert és minden olyan tartozékot, amit ahhoz rögzítenek vagy az extenziók tárolásához szükségesek.
Extenziós rúd	• kétcsuklós rúd kihúzható rúddal • RÖNTGEN extenziós rúd
Műszerkocsi	compact-cart OPT Extension műszerkocsi
Baxter	Baxter Medical Systems GmbH + Co. KG
Gyártó	iTD GmbH

	FIGYELEM
Az alapszerkezet ábrázolása eltérhet a valóstól.	

2 Kiszállítás, kicsomagolás és összeállítás

A műszerkocsit állóhelyzetben és teljesen összeszerelve, egy raklapon, kartonba csomagolva szállítjuk. Az extenziós tartományok nem kötelező tartozékai a csomagnak.

Csomagolási egység méretei:	
Hossz	1200 mm
Szélesség	800 mm
Magasság	2100 mm
Tömeg:	
Műszerkocsi	78 kg
plusz a csomagolás súlya	

FIGYELEM
Vagyoni kár veszélye

A csomagolás nem időjárásálló. A tárolást a műszaki adatokban (lásd a 9. fejezetet a 99. oldalon) szereplő feltételeknek megfelelően kell végezni.

A műszerkocsit egy sima padlójú helyiségben kell kibontani, ahol elegendő hely áll rendelkezésre.

A kicsomagolás lépéseinek sorrendje a következő:

1. Távolítsa el a rögzítőhevedereket.
2. A kartondobozt felfelé húzza le.
3.

VIGYÁZAT
Személyi sérülés veszélye. Felborulás veszélye.

A műszerkocsit leemelését a raklapról legalább 2 személy végezze.

4. A raklapot és a csomagolóanyagokat környezettudatosan dobja ki.

3 Áttekintés

Elölnézet

Hátulnézet

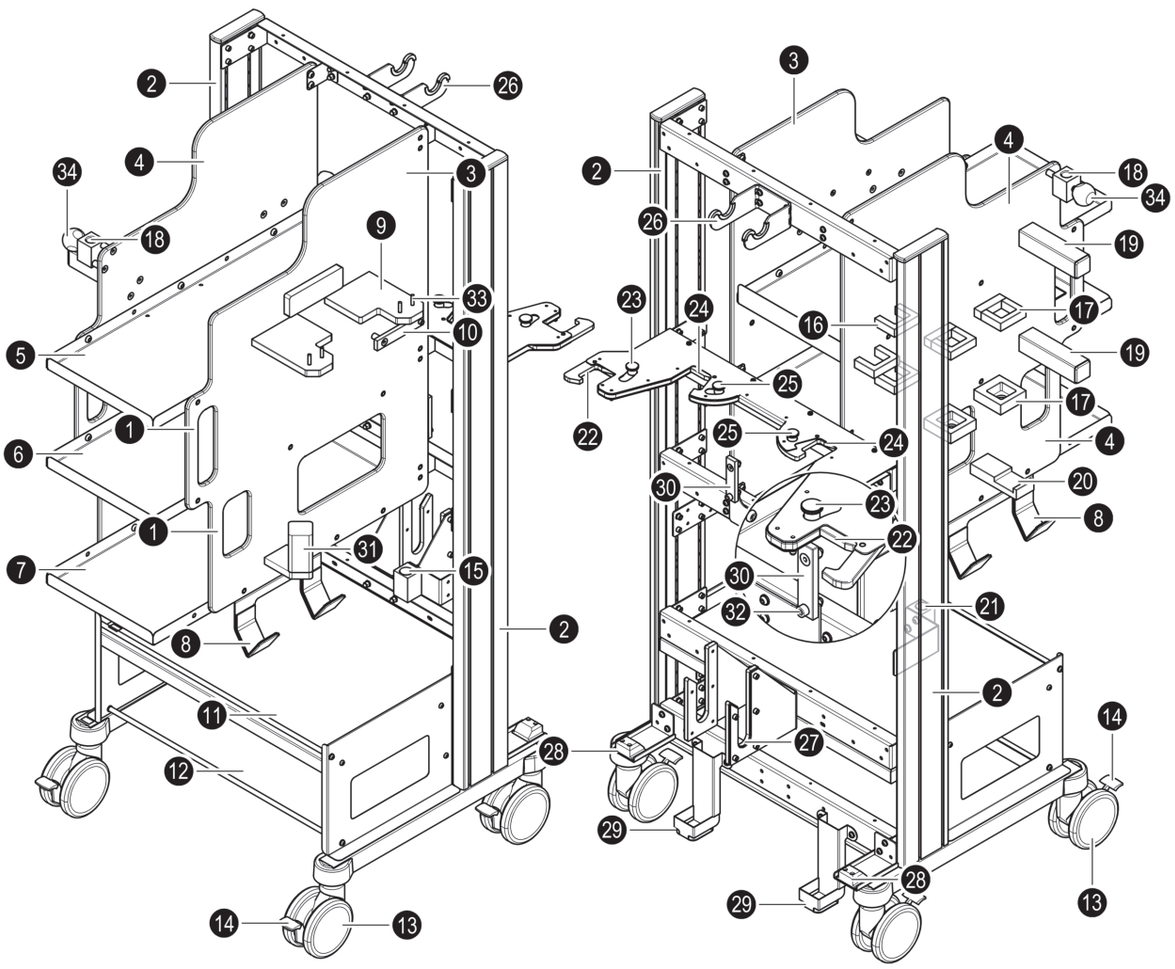

Ábramagyarázat:

[1] fogantyú a műszerkocsi tolásához
[2] Tartórúd
[3] jobboldali műanyag lemez
[4] baloldali műanyag lemez
[5] felső rakodótálca
[6] középső rakodótálca
[7] alsó rakodótálca
[8] vonóorsó-aggregát kampója
[9] extenzió-adapter tartója
[10] sín standard sikattyúhoz
[11] konzol
[12] alsó rakodótálca (fenéklemez)
[13] dupla kerekes görgő
[14] rögzítőfék
[15] ellenhúzókar rögzítése

Ábramagyarázat:

[16] vonóorsó-aggregát kampójának rögzítési helye
[17] kihúzható rudak tartója
[18] tartórudas tartozékok rögzítésének helye
[19] RÖNTGEN extenziós rúd adapterének tartócsonkja
[20] Lábszárellenhúzó tartója
[21] Lábszár-ellenhúzó csatlakoztató nyílása
[22] kétcsuklós rúd helye
[23] Fogantyú ki- és bereteszeléshez
[24] RÖNTGEN extenziós rúd tartója
[25] Fogantyú ki- és bereteszeléshez
[26] MIC-csípő-aggregát felső tartója
[27] MIC-csípő-aggregát alsó tartója
[28] kétcsuklós rúd rúdvezetője
[29] RÖNTGEN extenziós rúd vezetője
[30] sínhosszabbítás sínje
[31] univerzális tartó helye
[32] végálláskapcsoló
[33] extenzióadapter retesze
[34] Rögzítőfogantyú

4 A terméken elhelyezett piktogramok

A műszerkocsin a következő piktogramok találhatók:

Elölnézet

Hátulnézet

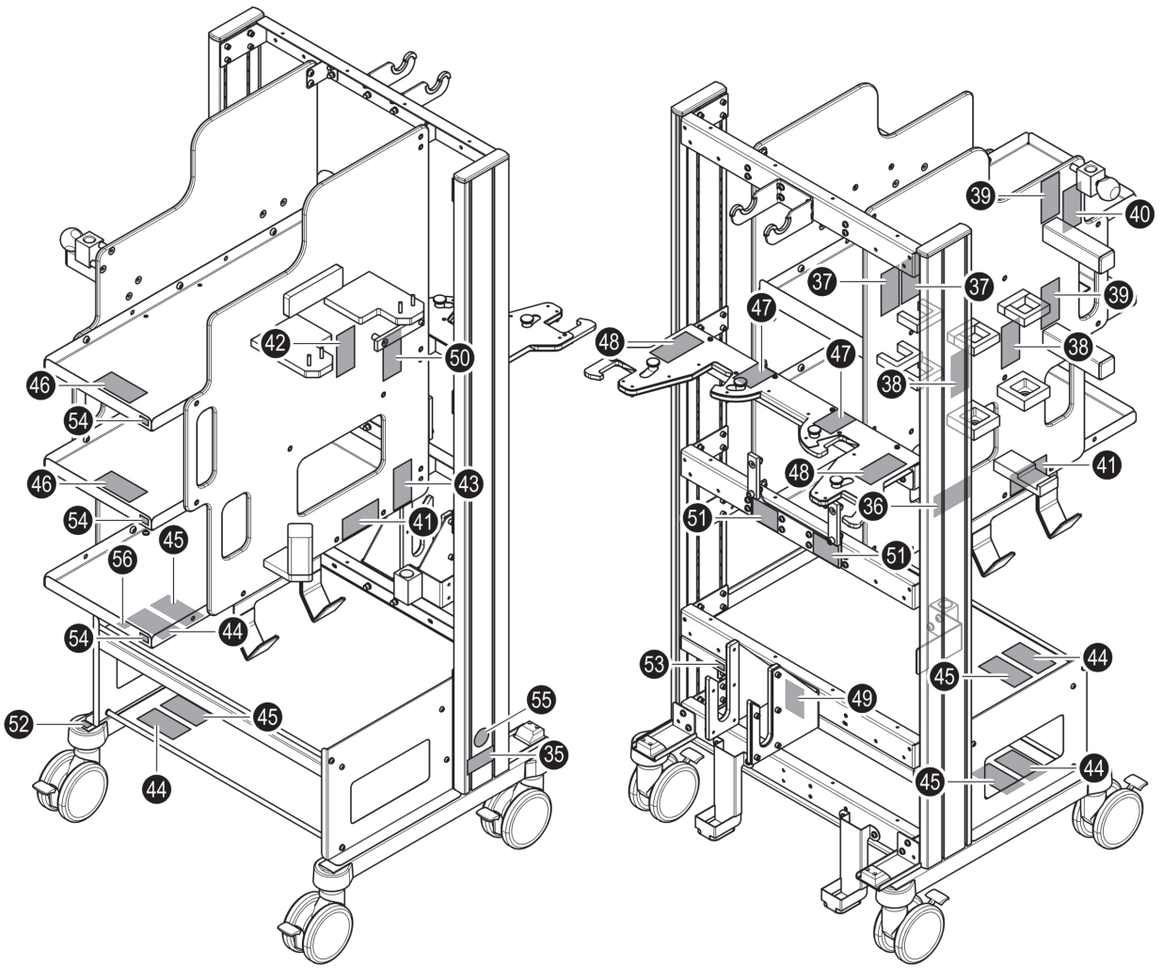

Poz.	Piktogram	Jelentése	Pozíció
[35]	compact-cart OPT Extension REF KU.5072.800 GTIN: 04056634004392 SN 001-378031 Typ EB compact-cart ITD GMBH Jahnstrasse 1, 84347 Pfarrkirchen, Germany e-mail: sales@itd-cart.com - www.itd-cart.com Made in Germany 2022-08-04	Típusjelzés	jobboldali láb, lent
[36]	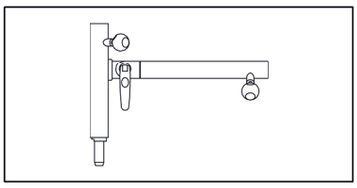	lábszárellenhúzó tartója	baloldali műanyag lemez

Magyar

A terméken elhelyezett piktogramok

Poz.	Piktogram	Jelentése	Pozíció
[37]	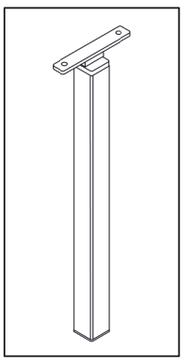	vonóorsó-aggregát rögzítésének helye	baloldali műanyag lemez
[38]	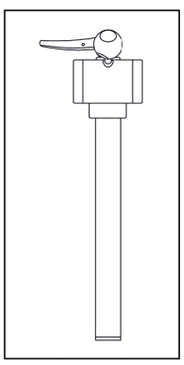	kihúzható rudak tartója	baloldali műanyag lemez
[39]	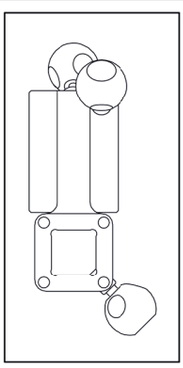	RÖNTGEN extenziós rúd adapterének tartócsonkja	baloldali műanyag lemez
[40]	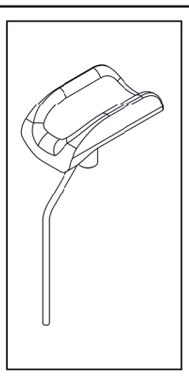	tartórudas tartozékok rögzítésének helye	baloldali műanyag lemez

Poz.	Piktogram	Jelentése	Pozíció
[41]	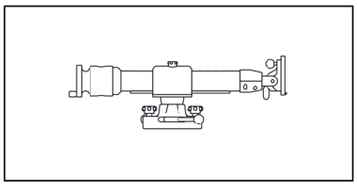	vonóorsó-aggregát kampója	bal- és jobboldali műanyaglemez, lent
[42]	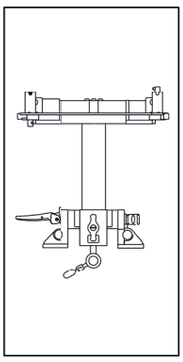	extenzióadapter tartója és csuklós univerzális csatlakozó	jobboldali műanyag lemez
[43]	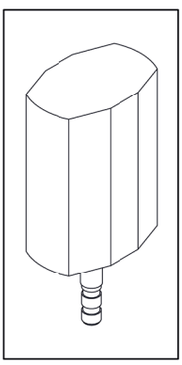	ellenhúzókar rögzítése	jobboldali műanyag lemez
[44]	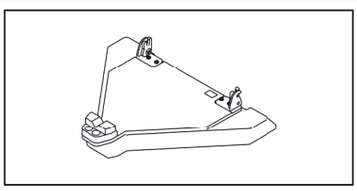	Védőpárna tartóhelye, univerzális	konzol
[45]	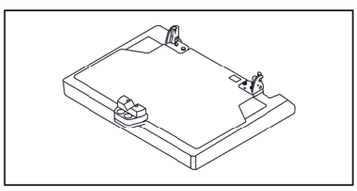	Védőpárna tartóhelye, csípő	alsó rakodótálca (fenéklemez)
[46]	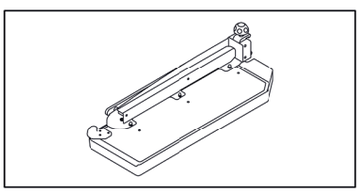	Lábtálca helye	felső és középső tárolórekesz

A terméken elhelyezett piktogramok

Poz.	Piktogram	Jelentése	Pozíció
[47]	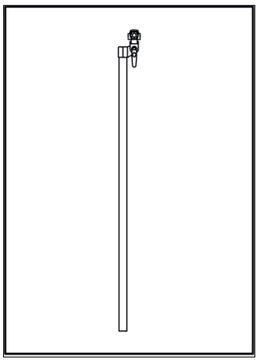	RÖNTGEN extenziós rúd tartója	Hátoldal
[48]	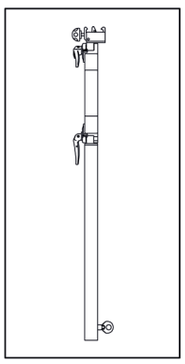	kétcsuklós rúd tartója	jobb és bal lábon, hátul
[49]	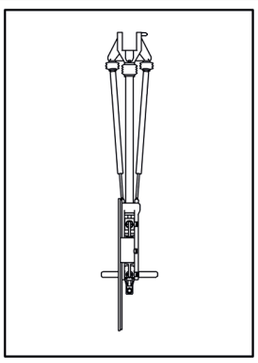	MIC-csípő-aggregát tartója	hátoldal
[50]	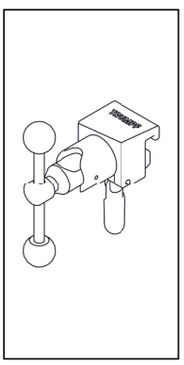	sín standard sikattyúhoz	jobboldali műanyag lemez

Poz.	Piktogram	Jelentése	Pozíció
[51]	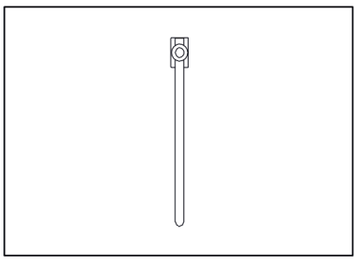	sín sínhosszabbításhoz	hátoldal
[52]		A műszerkocsi megengedett összterhelése 150 kg.	alsó rakodótálca (fenéklemez), jobb oldalt
[53]	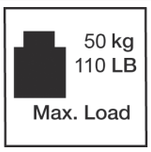	A konzol maximális terhelhetősége 50 kg.	Hátul, a konzolon
[54]	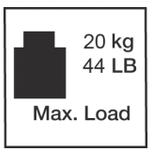	A rakodótálca maximális terhelhetősége 20 kg.	felső rakodótálca, középső rakodótálca, alsó rakodótálca
[55]		Kövesse a használati útmutató utasításait	jobboldali láb, lent
[56]	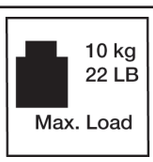	A rakodótálca maximális terhelhetősége 10 kg.	felső rakodótálca

Típusjelzés:

Ábramagyarázat:

[A] Gyártó
[B] Termék azonosító
[C] Anyagszám
[D] Sorozatszám
[E] A készülék megfelel az 2017/745/EU rendelet (MDR) IX. mellékletének.
[F] Gyártási dátum

Magyar

5 Termékkombináció extenziós tartozékokkal

A compact-cart OPT Extension műszerkocsi a következő, a Baxter Medical Systems vállalat által kínált és forgalmazott termékekkel használható.
A Baxter extenziós tartozékokkal kapcsolatos további információkat keresse a Baxter megfelelő használati útmutatóiban.

	FIGYELEM **Személy- és dologi sérülések veszélye**
A műszerkocsi fékezése a hosszabbító tartozékok eltávolítása előtt (lásd a 33. oldalt). Az egyes extenziós alkatrészeket csak a piktogramoknak megfelelően tárolja a műszerkocsin.	

5.1 Extenziós adapter és csuklós univerzális csatlakozó

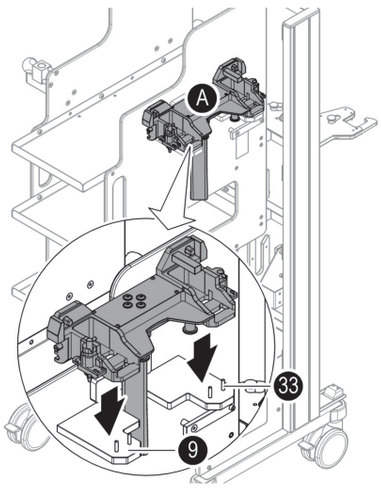

VIGYÁZAT
A kéz és az ujjak becsípődésének és zúzódásának veszélye.

Amikor az extenziós tartozékokat leteszi a műszerkocsira, ne nyúljon az extenziós tartozék és annak tartója közé.

Az extenziós adaptert [A] a tartóban [9] a jobb oldali műanyaglemezen tartsa. Az extenziós adaptert tartsa biztonságos módon a műszerkocsin, és ellenőrizze helyes pozicionálását a dugókon [33].

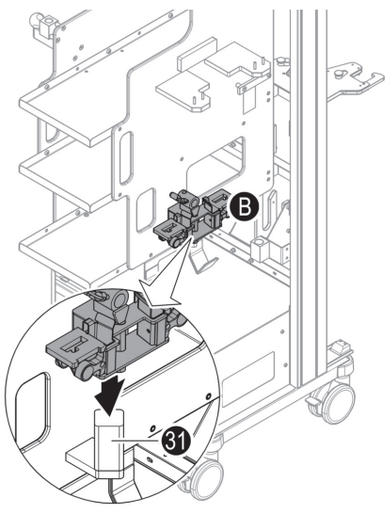

A csuklós univerzális csatlakozót[B] a tartóban [31] a jobb oldali műanyaglemezen tartsa.

Magyar

5.2 Támasztópárnázat

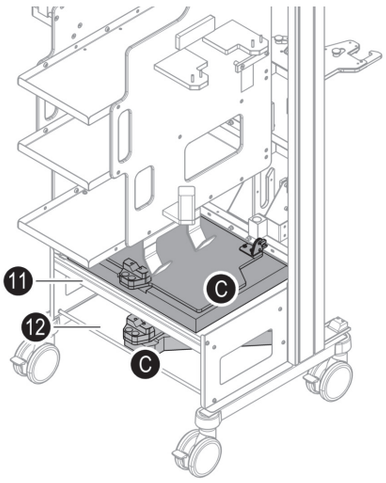

A támasztópárnázatot [C] a konzolra [11] vagy az alsó rakodótálcára [12] (alaplemez) helyezze.

Egyes támasztópárnázatok csak rá vannak helyezve a műszerkocsira.

5.3 Toldalékpárnázat

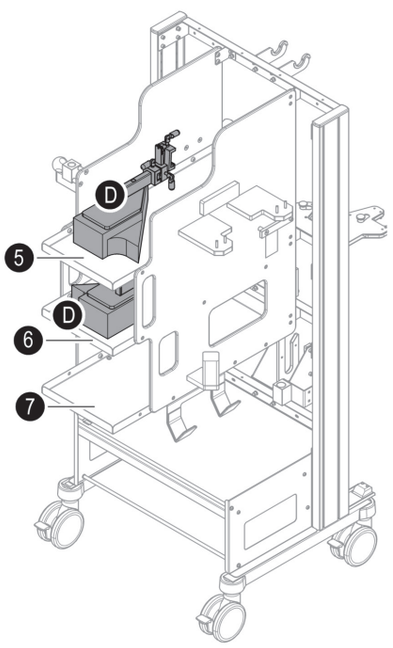

A toldalékpárnázatokat [D] az egyik tárolórekeszre ([5],[6] vagy [7]) helyezik.

5.4 Ellentartó

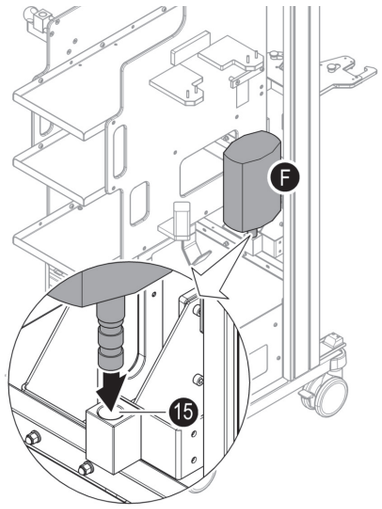

Az ellentartót[1] [F] a csapokkal merőlegesen [15] a jobb oldali rúdra tegyük.

Ellenőrizze, hogy megfelelő-e az ellentartó rögzítése a műszerkocsin.

5.5 Láblapok

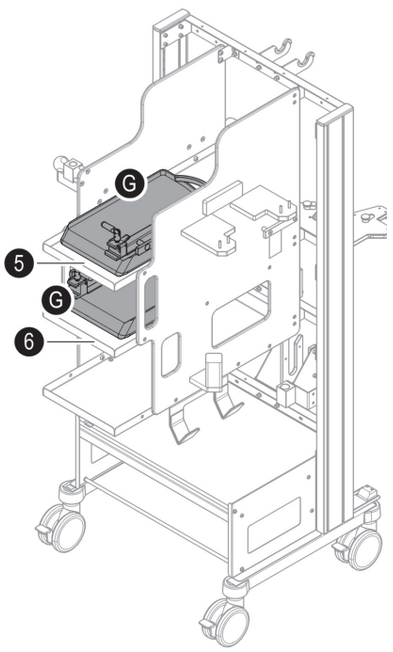

⚠	**FIGYELEM** **Vagyoni kár veszélye**
Egy rekeszbe csak egy láblapot helyezzen. Ne tegyen további tárgyakat a láblap alá vagy rá.	

A láblapokat [G] a felső [5] és a középső [6] tárolórekeszbe tegyük.

A láblapok csak rá vannak helyezve a műszerkocsira.

1 minden változat, kivéve a RÖNTGEN ellentartót

5.6 Lábszár-ellentartó

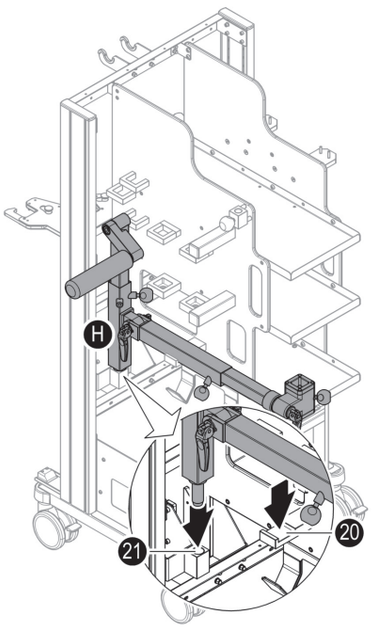

VIGYÁZAT
A kéz és az ujjak becsípődésének és zúzódásának veszélye

Amikor az extenziós tartozékokat leteszi a műszerkocsira, ne nyúljon az extenziós tartozék és annak tartója közé.

A lábszár-ellentartót a tartóban a bal oldali műanyaglemezen tartsa. Lehetőség van egy teljesen összeszerelt lábszár-ellentartónak egy rögzítő ellentartóval és forgó adapterrel történő szerelésére.

Elhelyezés

1. Lábszár-ellentartó előkészítése a műszerkocsin történő tároláshoz:
   - csuklóstartó pozicionálása a T-adapterre merőlegesen
   - A csukló rúdra történő reteszelése
   A leírás a lábszár-ellentartó használati utasításában található.
2. A lábszár-ellentartót[H] a csapokkal a behelyezési nyílásban [21] tegyük a műszerkocsira, és a csuklóstartóval a tartón [20] tároljuk.
3. Ellenőrizze, hogy megfelelő-e a lábszár-ellentartó rögzítése a műszerkocsin.

Eltávolítás:

A lábszár-ellentartót felfelé távolítsa.

5.7 Vonóorsó-aggregát

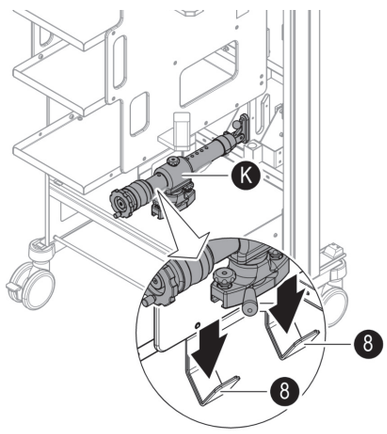

VIGYÁZAT
A kéz és az ujjak becsípődésének és zúzódásának veszélye

Amikor az extenziós tartozékokat leteszi a műszerkocsira, ne nyúljon az extenziós tartozék és annak tartója közé.

A vonóorsó-aggregátot [K] a horogban [8] a jobb vagy a bal oldali műanyaglemez alá helyezze.

5.8 Vonóorsó-aggregát csatlakozója

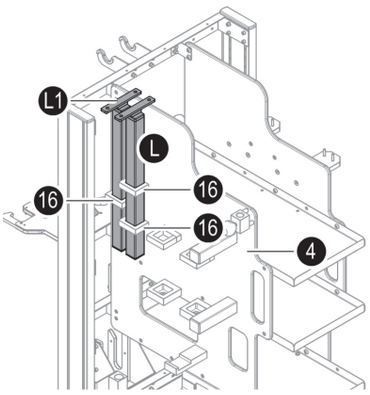

A vonóorsó-aggregát csatlakozóját [L] a tartóba [16] a bal oldali műanyaglemezre és a csatlakozósínnel a műanyaglemezen helyezze el. A csatlakozósínt [L1] a műanyaglemezzel [4] sréhen helyeze el.
Ellenőrizze, hogy megfelelő-e a csatlakozás rögzítése a műszerkocsin.

5.9 Kétcsuklós rúd

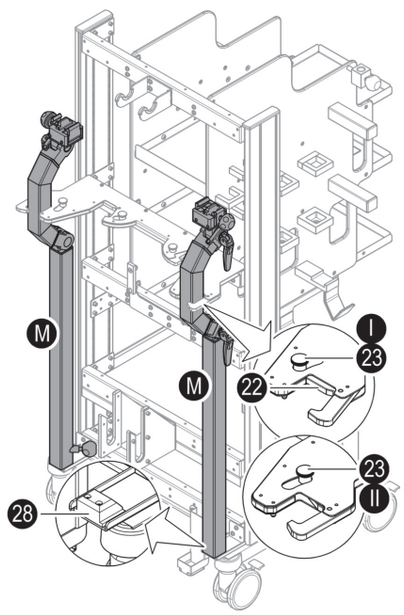

A kétcsuklós rudat a tartóban a műszerkocsi hátsó oldalán tartsuk.

Leállítás:

1. Reteszeljük mindkét csuklót a kétcsuklós rúdon. A leírás a kétcsuklós rúdhasználati utasításában található.
2. Nyissa ki a műszerkocsi reteszelését. Ehhez tolja a fogantyút [23] [I] pozícióba.
3. A kétcsuklós rúd [M] a behelyezési nyílással a kihúzható rúdhoz tegyük a tartók vezetésére [28]. A forgatásnak a műszerkocsitól el kell mutatnia.
4. A kétcsuklós rudat húzza a felső tartóba [22]. A fogantyúnak [23] [II] pozícióban hallhatóan kell bekapcsolnia.
5. Ellenőrizze, hogy megfelelő-e a kétcsuklós rudak rögzítése a műszerkocsin.

Eltávolítás:

1. Rögzítse a kétcsuklós rudat, és nyissa ki a reteszelést. Ehhez tolja a fogantyút [26] pozícióba [I].
2. Enyhén billentse meg a kétcsuklós rudat, és vegye ki felfelé.

5.10 RÖNTGEN extenziós rúd

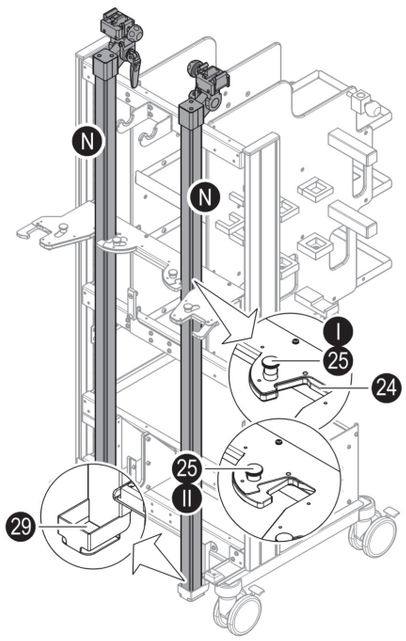

A RÖNTGEN extenziós rudat a tartóban a műszerkocsi hátsó oldalán tartsuk.

Leállítás:

1. A csuklót reteszelje az extenziós rúdra. A leírás az extenziós rúd használati utasításában található.
2. Nyissa ki a műszerkocsi reteszelését. Ehhez a fogantyút [25] tolja pozícióba [I].
3. Az extenziós rudat [N] illesszük az alsó vezetőbe [29]. A sikattyúnak felfelé kell mutatnia.
4. Az extenziós rudat húzza a felső tartóba [24]. A fogantyúnak [25] hallhatóan kell a [II] pozícióba kapcsolnia.
5. Ellenőrizze, hogy megfelelő-e az extenziós rúd rögzítése a műszerkocsin.

Eltávolítás:

1. Rögzítse az extenziós rudat, és nyissa ki a reteszelést. Ehhez tolja a fogantyút [25] pozícióba [I].
2. Az extenziós rudat enyhén billentse meg, és felfelé vegye ki.

5.11 MIC-csípő aggregát

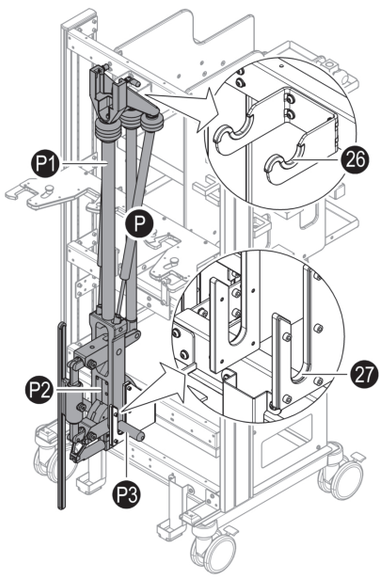

A MIC-csípő aggregátot a tartóban a műszerkocsi hátsó oldalán tartsuk.

1.

⚠	**VIGYÁZAT** **A kéz és az ujjak becsípődésének és zúzódásának veszélye**
Amikor az extenziós tartozékokat leteszi a műszerkocsira, ne nyúljon az extenziós tartozék és annak tartója közé. Szükség esetén segítséget kell kérni.	

A MIC-csípő aggregát [P] a vonóhorgon [P1] és a billentésen [P2] rögzítsük.

2. A MIC-csípő aggregát [P] a billentés [P2] kézifogantyúival [P3] az alsó tartóban [27] a műszerkocsin és a keresztcsővel (alaptartó) a felső tartóba [26] helyezzük. A csatlakozósínnek a műszerkocsitól el kell mutatnia.
3. Ellenőrizze, hogy megfelelő-e a MIC-csípő aggregát lábszár-ellentartó rögzítése a műszerkocsin.

Eltávolítás:

A MIC-csípő aggregátot rögzítsük, majd felfelé vegyük ki a tartókból.

5.12 RÖNTGEN extenziós rúd adapterre

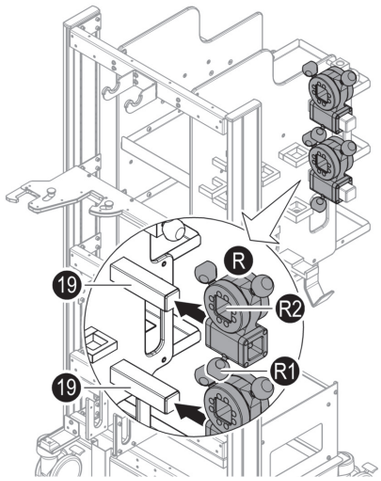

A RÖNTGEN adapter extenziós rudat mindkét tartócsonkon a bal oldali műanyaglemezen tartsuk.

Szerelés:

1. A rögzítőfogantyút [R1] az adapterre (négyszögletes cső) [R] engedjük.
2. Az adaptert [R] a behelyezési nyílással ütközésig toljuk a tartócsonkra [19]. A behelyezési nyílás [R2] a RÖNTGEN extenziós rúdig felfelé mutasson. Győződjön meg róla, hogy az adapter teljesen rögzítve van-e a tartócsonkon.
3. A rögzítőfogantyút [R1] szorítsuk be az adapteren.
4. Ellenőrizze, hogy megfelelő-e az adapter rögzítése a műszerkocsin.

Eltávolítás:

	FIGYELEM
Ne csavarja ki teljesen a reteszelő fogantyúkat. Az egyes elemek gyorsan elveszhetnek.	

A rögzítőfogantyút [R1] engedjük az adapterre (négyszögletes cső), és az adaptert húzzuk le a tartócsonkról a műszerkocsin.

5.13 Kihúzható rudak

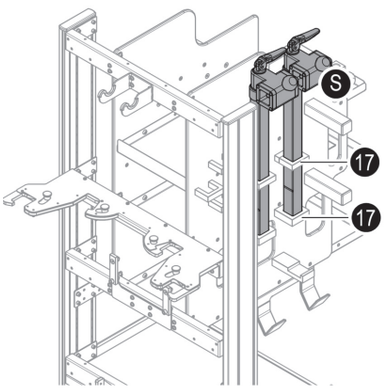

A kihúzható rudat [S] tegye a felső tartón keresztül [17] a bal oldali műanyaglemezere, majd helyezze az alsó tartóra [17].

Ellenőrizze, hogy a kihúzható rudak rögzítve vannak-e a műszerkocsin.

Magyar

5.14 Göpel-lábtartó

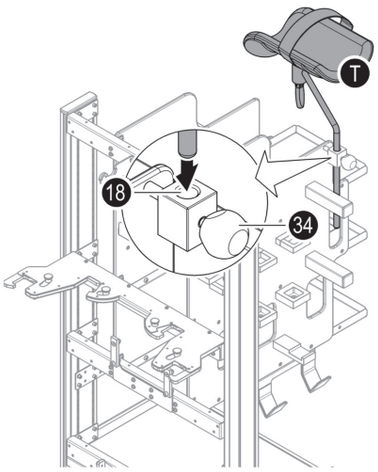

A lábtartót [T] a rögzítésben, [18] a bal oldali műanyaglemezen tartsa.

Szerelés:

1. A reteszelő fogantyút [34] engedje a rögzítésre [18].
2. A lábtartó tartórúdját [T] a befogadó nyílásban [18] tegyük a műszerkocsira.
3. Pozicionáljuk a lábtartót [T], majd húzzuk meg a reteszelő fogantyút [34].
4. Ellenőrizze, hogy a lábtartó rögzítve van-e a műszerkocsin.

Szétszerelés:

⚠	**VIGYÁZAT** **Sérülésveszély csúszás miatt**
Amikor felengedi a reteszelő fogantyút, a behelyezett lábtartó lecsúszik. A szétszerelésnél tartsa biztonságosan a lábtartót.	

Engedje ki reteszelő fogantyút, majd emelje ki felfelé a lábtartót.

5.15 Standardsikattyú

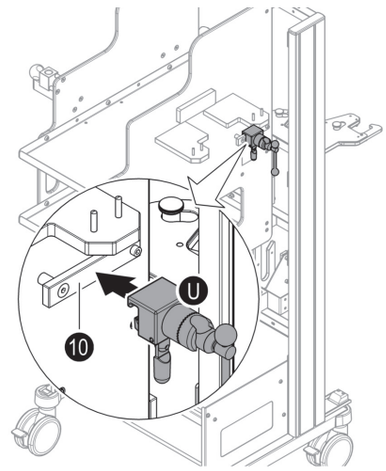

⚠	**FIGYELEM** **A műszerkocsi károsodásának veszélye**
A sikattyút csak tartozék nélkül tárolja a műszerkocsin.	

A sikattyút [U] a sínen [10] akasszuk a jobb oldali műanyaglemezre, majd rögzítsük.

Az össze-/szétkapcsolásánál tartsa be a sikattyú használati utasítását.

5.16 Sínhosszabbítás

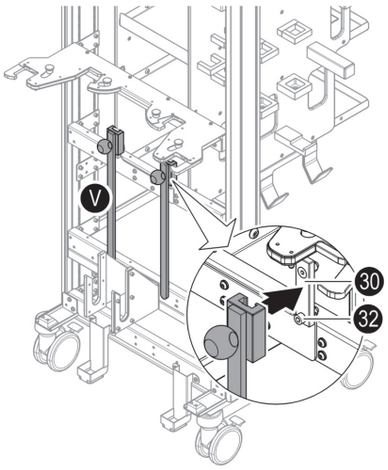

Tolja a sínhosszabbítót [V] úgy, hogy a sikattyú felülről a sínre [30] kerüljön a készülékkerék hátulján. A csavar [32] megakadályozza, hogy a sínhosszabbítás [V] a sínről [30] lecsússzon és leessen.

5.17 RÖNTGEN ellentartó és egyéb extenziós tartozékok

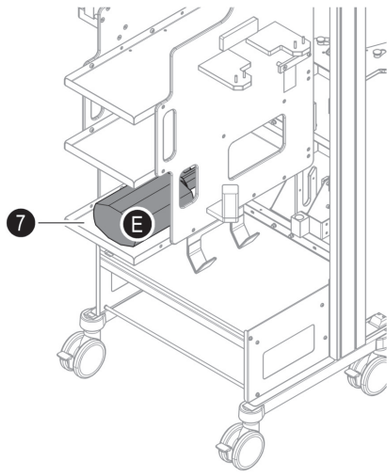

A RÖNTGEN ellentartót [E] vagy egyéb extenziós tartozékokat helyezze az alsó tárolórekeszbe [7].

Az extenziós tartozékok csak rá vannak helyezve a műszerkocsira.

6 Maximális terhelés

FIGYELMEZTETÉS
Felborulás veszélye

A műszerkocsi megengedett 150 kg-os össztömegét nem szabad túllépni. Vegye figyelembe a konzol, a tárolórekeszek és az alsó, az alvázon elhelyezkedő rekesz terhelési adatait.

VIGYÁZAT
A műszerkocsi borulásveszélye nem megfelelő terhelés miatt

Ne terhelje túl a műszerkocsit. Az egyes extenziós tartozékokat csak a piktogramoknak megfelelően tárolja a műszerkocsin.

Leírás	Terhelés
A műszerkocsi összsúlya	210 kg (saját súly+ hasznos teher)
konzol	50 kg
tárolórekesz	20 kg

7 Menettulajdonságok

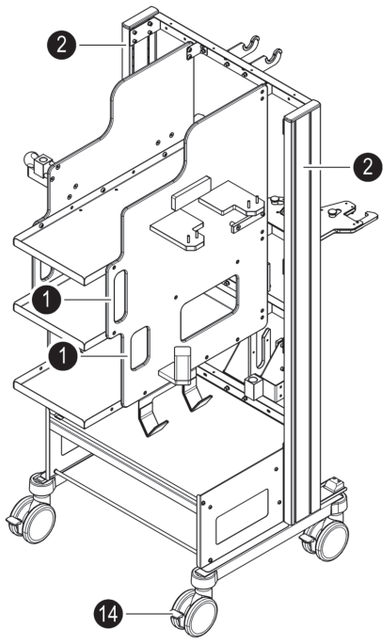

VIGYÁZAT
A műszerkocsi borulásveszélye

A műszerkocsit csak egyenletes súlyeloszlás esetén szabad mozgatni.
A műszerkocsit csak maximum 5°-os dőlésszögű padlón mozgassa. A gépkocsi maximális küszöbmagassága 7 mm.

VIGYÁZAT
Személyekkel vagy tárgyakkal való összeütközés veszélye

A műszerkocsit nagyon óvatosan mozgassa. Ki kell zárni a környezetében álló személyekkel és tárgyakkal való ütközést. Az elmozdulni képes extenziós tartozékokat az akaratlan elmozdulás/kilengés ellen biztosítani szükséges.

VIGYÁZAT
Személyi sérülés veszélye kontrollálatlan mozgás miatt

Egyes extenziós tartozékok csak rá vannak helyezve a műszerkocsira. Ezért előfordulhat, hogy a műszerkocsi mozgatásánál egyes extenziós tartozékok elmozdulnak vagy lecsúsznak. A feltett extenziós tartozékokat rögzíteni kell, hogy ne csússzanak le. A műszerkocsit csak lefékezett állapotban használja. A műszerkocsi mozgatásához oldja ki a fékeket.

Mind a négy keréknek van rögzítőféke [14] és blokkolhatók. Fékezésmentes állapotban mind a négy kerék szabadon elfordítható, és az autó bármilyen irányba elmozdítható. A műszerkocsit csak függőleges rúdnál [2] vagy a fogantyúknál fogva [1] érintse meg és mozgassa. Ne irányítsa vagy vezesse az autót a hosszabbító részeknél fogva. Szükség esetén a megrakodott műszerkocsit 2 személy mozgassa. A műszerkocsit csak kiengedett fékkel mozgassa.

7.1 Fékek rögzítése

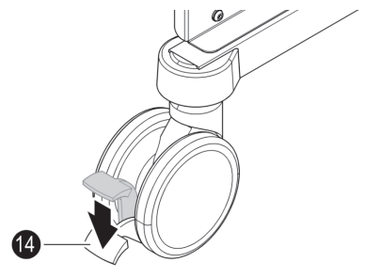

A rögzítőféket mozgassa [14] minden duplagörgőn lefelé. A műszerkocsi le van fékezve, és nem tud elgurulni.

7.2 Fékek kioldása

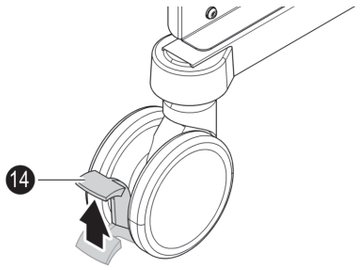

A rögzítőféket mozgassa [14] minden duplagörgőn felfelé. A műszerkocsi most elmozdítható.

8 Ápolás, tisztítás és fertőtlenítés

FIGYELEM
A termék helytelen kezeléséből adódó anyagi károk veszélye

A műszerkocsi nem mosható géppel.
Ne használjon magasnyomású mosóberendezést. A vízsugár nagy nyomása miatt a folyadék a réseken vagy a csatlakozásokon keresztül a belsejébe kerülhet, és károsíthatja a terméket (például korróziót okozhat).

A helytelen ápolási termékek károsítják a felületeket.

A termék gondozásához általában ne használjon súroló, halogenides és perecetsavas tisztítószereket és fertőtlenítőszereket. Ezen felül műanyag alkatrészek és kárpitok esetén ne használjon alkoholos és oldószert tartalmazó (gyúlékony) tisztító- és fertőtlenítőszereket sem.

A tisztításra és fertőtlenítésre szolgáló ápolási termékeknek meg kell felelniük az egészségügyi ágazatra vonatkozó nemzeti és/vagy a DGHM[2]/VAH[3] listában foglalt előírásoknak. Tartsa be a kórház higiéniai szabályait.

A szennyezett termékeket azonnal tisztítsa meg. A tisztítás/fertőtlenítés a megfelelő eszközökkel való, rendszeres letörlésre (nem merítésre) korlátozódik.

Rozsdamentes acél, műanyag alkatrészek és lakozott felületek tisztításához használjon pH-semleges vagy gyengén lúgos, univerzális tisztítószert felületaktív anyagokkal. Erős szennyezésnél használjon koncentrált tisztítószert, majd törölje le tiszta vízzel.

Rozsdamentes acél fertőtlenítéséhez használjon alkohol- vagy aldehyd-alapú felületfertőtlenítőt. Műanyag alkatrészek és festett

2 Német Higiéniai és Mikrobiológiai Társaság
3 Verbund für Angewandte Hygiene e. V. (Alkalmazott Higiéniai Szövetség)

felületek esetén csak aldehid-alapú felszíni fertőtlenítőszereket használjon, mivel az alkohol-alapú anyagok károsíthatják a felületet. A fertőtlenítéshez kövesse a fertőtlenítőszer gyártójának utasításait.

A tisztítás és fertőtlenítés után a feleslegesnedvességet, például a konzol alsó szélén lévő cseppeket száraz ruhával távolítsa el.

9 Műszaki adatok

9.1 A használat, tárolás és szállítás feltételei

Hőmérséklet	Üzem közben Tárolás/Szállítás	+10°C - +40°C -20 °C - +60 °C
A levegő páratartalma	Üzem közben Tárolás/Szállítás	20% és 80% között 5% és 95% között
Légnyomás	min. 700 bar és max. 1060 bar között	

9.2 Műszerkocsi

Méretek (H x Sz x M)	extenziós felszerelések nélkül	1025 mm x 756 mm x 1670 mm
	extenziós felszerelésekkel	1120 mm x 1040 mm x 1885 mm
dupla kerekes görgő	Átmérő	125 mm
Tömeg	extenziós felszerelések nélkül (saját tömeg)	78 kg
	extenziós felszerelésekkel	210 kg
	megengedett összterhelés	150 kg
hasznos teher	konzol	50 kg
	tárolórekesz	20 kg

10 Karbantartás és javítás

A javításokat csak az iTD GmbH vagy az iTD GmbH által engedélyezett, betanított és tanúsított szakember végezheti el. Minden olyan, bármilyen eredetű kárért, ami az elmaradt felülvizsgálatok, a nem megfelelően végzett/elvégzett javítások vagy karbantartások miatt keletkeztek, az iTD GmbH nem vállal felelősséget.

Перевод оригинального руководства по эксплуатации

Данное изделие является медицинским изделием класса I в рамках Европейской директивы о медицинском оборудовании (MDR, от анг. Medical Device Regulation) 2017/745, приложение VIII.
Производитель заявляет о соответствии данного изделия основным требованиям MDR 2017/745, приложения IX, и документирует данное соответствие маркировкой CE.

Производитель и поставщик		iTD GmbH Jahnstrasse 1 84347 Pfarrkirchen Deutschland (Германия) www.itd-cart.com
Отдел продаж и технической поддержки:		Baxter Medical Systems GmbH + Co. KG Carl-Zeiss-Strasse 7-9 07318 Saalfeld Deutschland (Германия)
	Телефон	Телефон +49 3671 586-0
	Телефакс	Телефакс +49 3671 586-41105
	Эл. почта:	Эл. почта: surgical@hillrom.com

Русский

Мы постоянно работаем над усовершенствованием продукции.

Принимайте, пожалуйста, во внимание, что мы оставляем за собой право в любое время вносить изменения в форму, оснащение и технологию, представленные в объеме поставки.

Не допускается воспроизведение, тиражирование или перевод, в том числе частично, без письменного разрешения iTD GmbH. Все права в соответствии с законом об авторском праве сохранены за iTD GmbH.

Производитель несет ответственность за характеристики безопасности данного устройства в рамках законодательных положений только в том случае, если техническое обслуживание, ремонт и модификация данного устройства выполняются им самим или уполномоченным им лицом в соответствии с его инструкциями.

© iTD GmbH

Индекс 003

Настоящее руководство по эксплуатации действительно для следующей товарной единицы:

Наименование	**№ материала iTD**	**№ материала Baxter**
Тележка для оборудования compact-cart OPT Extension	KU.5072.800	2067643

Пустая страница/макет печати

Содержание

1	**Важные сведения**	**105**
1.1	Использование по назначению	105
1.2	Использование не по назначению	105
1.3	Пояснение символов	106
1.4	Указания по технике безопасности	107
1.4.1	Общие сведения	107
1.4.2	Транспортировка/изменение положения	107
1.4.3	Техническое обслуживание/ремонт	107
1.4.4	Защита от инфекционных заболеваний	109
1.4.5	Защита окружающей среды	109
1.5	Пояснение терминов	109
2	**Поставка, распаковывание и установка**	**110**
3	**Обзор**	**111**
4	**Пиктограммы на изделии**	**113**
5	**Комбинация изделия с приспособлениями для вытяжения**	**118**
5.1	Адаптер для вытяжения и универсальное крепление с шарнирным соединением	119
5.2	Мягкая опора	120
5.3	Мягкая приставка для расширения стола	120
5.4	Промежностный упор	121
5.5	Ножные секции	121
5.6	Упор для голени	122
5.7	Шпиндельный механизм натяжения	122
5.8	Крепление шпиндельного механизма натяжения	123
5.9	Рейка с двойным соединением	123
5.10	Рентгенопрозрачная рейка для вытяжения	124
5.11	Система ортопедического вытяжения для хирургии бедра	124
5.12	Адаптер рентгенопрозрачной рейки для вытяжения X-RAY	125
5.13	Выдвижные рейки	125
5.14	Ногодержатель Гёпеля	126
5.15	Стандартный подъемный блок	126
5.16	Удлинитель стандартной шины	127
5.17	Рентгенопрозрачный промежностный упор X-RAY и прочее оборудование для вытяжения	127
6	**Максимальная нагрузка**	**128**
7	**Перемещение**	**128**
7.1	Фиксация тормоза	129
7.2	Ослабление тормоза	129

Содержание

8 Уход, очистка и дезинфекция.....130

9 Технические характеристики.....131
9.1 Условия для эксплуатации, хранения и транспортировки 131
9.2 Тележка для оборудования 131

10 Техническое обслуживание и ремонт.....131

Русский

1 Важные сведения

Изделия компании ITD GmbH производятся для длительной и безотказной службы. Разработка, проектирование и производство в компании ITD GmbH сертифицированы в соответствии с DIN EN ISO 13485.

Тем самым гарантируется:

- высочайшее качество для обеспечения долгого срока службы,
- простое управление,
- функциональный дизайн и
- оптимизация в соответствии с целью использования.

Изделие соответствует требованиям Закона об изделиях медицинского назначения – MPG – и имеет маркировку CE. Внимательно прочтите данное руководство по эксплуатации от начала и до конца, прежде чем приступать к эксплуатации изделия, чтобы пошагово ознакомиться с изделием и его возможными функциями. Храните руководство по эксплуатации рядом с изделием. Использование тележки для оборудования compact-cart OPT Extension не представляет опасности.
Оставшиеся остаточные риски указаны в соответствующих пунктах документа. Принимайте во внимание эти указания.

1.1 Использование по назначению

Описываемое изделие предназначено исключительно для медицинских целей.

Тележка для оборудования compact-cart OPT Extension используется для организованного хранения и эргономической транспортировки экстензионных принадлежностей, производимых компанией Baxter Medical Systems GmbH + Co. KG.

1.2 Использование не по назначению

Запрещено превышать допустимую нагрузку тележки для оборудования compact-cart OPT Extension 150 кг.

Тележка для оборудования должна использоваться только проинструктированным квалифицированным персоналом, осознающим свою ответственность.

Для обеспечения использования по назначению необходимо соблюдать данное руководство по эксплуатации. Любое иное использование тележки для оборудования считается использованием не по назначению.

Поставщик/производитель не несет ответственности за травмирование персонала или материальный ущерб, явившиеся следствием использования не по назначению.

1.3 Пояснение символов

Важные сведения в данном руководстве по эксплуатации обозначены символами и сигнальными словами. Сигнальные слова, такие как **ОПАСНОСТЬ**, **ПРЕДУПРЕЖДЕНИЕ**, **ОСТОРОЖНО** или **ВНИМАНИЕ**, указывают на степень опасности, а символы подчеркивают эту информацию оптически. Дополнительные символы могут указывать на опасность травмирования или опасности для жизни и здоровья. Обязательно соблюдайте меры предосторожности!

ОПАСНОСТЬ **Опасность для жизни (например, поражение электрическим током)**
Указание на непосредственно угрожающую опасность, которая, если не принять надлежащие меры предосторожности, приведет к смерти или тяжелым травмам.

ПРЕДУПРЕЖДЕНИЕ **Опасность для жизни**
Указание на непосредственно угрожающую опасность, которая, если не принять надлежащие меры предосторожности, может привести к смерти или тяжелым травмам.

ОСТОРОЖНО **Опасность травмирования (например, опасность защемления)**
Указание на возможную опасность, которая, если не принять надлежащие меры предосторожности, может привести к травмам средней тяжести или легким травмам либо материальному ущербу.

ВНИМАНИЕ **Опасность материального ущерба**
Указание на возможную опасность, которая, если не принять надлежащие меры предосторожности, может привести к материальному ущербу.

1.4 Указания по технике безопасности

Указания по технике безопасности – это меры по защите пользователя и пациента от опасностей, которые могут возникнуть при использовании тележки для оборудования.

1.4.1 Общие сведения

- **Опасность опрокидывания.** Не перегружать тележку для оборудования. Хранить отдельные элементы для вытяжения на тележке для оборудования только в соответствии с пиктограммами. Запрещено превышать общий вес тележки для оборудования, равный 150 кг. Принимать во внимание данные по нагрузке на консоль, полки для хранения и нижнюю полку на ходовой части (основание) тележки для оборудования.
- **Опасность захватывания и защемления кистей и пальцев.** При укладывании элементов для вытяжения на тележку не просовывать руки между держателем и элементом для вытяжения.
  Перед использованием тележки для оборудования и других используемых изделий ознакомиться с их функционированием.
- Использовать тележку для оборудования только с активированным тормозом. Для перемещения тележки для оборудования отпустить тормоз.
- **Опасность травмирования в результате ненадлежащего закрепления.** Система ортопедического вытяжения для хирургии бедра, рейки с двойным соединением и рентгенопрозрачные рейки X-RAY для вытяжения должны фиксироваться на тележке для оборудования. Проверить прочность крепления принадлежностей для вытяжения на тележке для оборудования. Возможно движение и выскальзывание ослабленных элементов.
- Перед вводом в эксплуатацию проверить все функции и детали на предмет работоспособности и целостности. Использование дефектных или поврежденных изделий запрещено.
- **Опасность травмирования** выступающими деталями.
- Принимать во внимание пиктограммы на изделии. Все пиктограммы (наклейки) на изделии должны быть полными и разборчивыми. Поврежденные или отсоединившиеся наклейки должны заменяться.
- Ручки как обычный винт откручиваются вращением влево **и зажимаются вращением вправо.**

1.4.2 Транспортировка/изменение положения

- **Транспортировка людей на тележке для оборудования запрещена. Запрещено садиться или вставать на тележку для оборудования.**
- Техника безопасности для персонала: ввиду высокого веса при подъеме и перемещении приспособлений для вытяжения необходимо заботиться о спине. При необходимости прибегнуть к помощи второго человека.
- **Опасность столкновения с людьми или предметами.** Проявлять особое внимание при перемещении

Русский

тележки для оборудования. Исключать столкновения с находящимися поблизости людьми или мебелью и ударные воздействия.
Предохранить подвижные приспособления для вытяжения от непреднамеренного движения/поворота.

- Перед сменой местоположения тележки для оборудования ослабить тормоза. Для перемещения тележки для оборудования браться только за вертикальные поручни или ручки. Не выполнять ведение и управление тележкой, держась за элементы для вытяжения. Использовать для этой цели только ручки. Для перемещения тележки для оборудования привлечь помощника. Перемещать тележку для оборудования только с незадействованным тормозом.
- **Опасность травмирования в результате неконтролируемого движения.** Некоторые элементы для вытяжения зафиксированы на тележке для оборудования только в неподвижном состоянии. При перемещении тележки для оборудования возможно движение и выскальзывание ослабленных элементов для вытяжения. Неиспользуемое оборудование для вытяжения необходимо предохранять от соскальзывания.
- **Опасность опрокидывания тележки для оборудования в результате неправильной загрузки.** Перемещение тележки для оборудования разрешается выполнять только при равномерной загрузке.

1.4.3 Техническое обслуживание/ремонт

Тележки для оборудования uni-cart, vexio-cart, pro-cart, duo-cart, classic-cart, compact-cart или endo-cart были разработаны и созданы для многолетней простой эксплуатации. Каждые **12 месяцев** с целью обеспечения безопасности проверяйте функционирование следующих деталей:

Днище:

- Проверьте, затянуты ли крепежные винты и, следовательно, обеспечивается ли стабильность и ровное расположение выдвижного днища.

Ролики:

- Проверьте свободный ход роликов и функционирование всех тормозов.
- Проверьте прочность посадки 4 болтов, удерживающих ролики на нижней части основания, а также самих роликов в их креплениях.
- В проводящих роликах для обеспечения их функционирования на поверхности скольжения не должно быть загрязнений.

Серийные номера:

- Сравните серийный номер тележки с данными в журнале учета.
- Если во время проверки вы обнаружите проблему, неза-

медлительно сообщите об этом вашему поставщику.

- Персонал (персонал больницы и обслуживающий персонал), который непосредственно или опосредовано работает с мобильным держателем приборов, должен пройти инструктаж.
- Работы по настройке должны выполняться специалистами.
- Ремонтные работы и работы по техническому обслуживанию могут выполняться только компанией ITD GmbH.
- Компания ITD GmbH не несет ответственности за ущерб любого характера, вызванный невыполнением проверок, неправильным ремонтом или обслуживанием, а также внесением изменений в изделие.

1.4.4 Защита от инфекционных заболеваний

- Соблюдать все предписания по очистке/дезинфекции. Соблюдать процедуры очистки и дезинфекции, а также средства, описанные в данном руководстве по эксплуатации.
- Только чистые и продезинфицированные устройства и оборудование могут быть переданы технику сервисной службы для проведения работ по техническому обслуживанию и ремонту.

1.4.5 Защита окружающей среды

- Все остатки чистящих и дезинфицирующих средств утилизировать экологически безопасным способом.
- Для утилизации экологически безопасным способом принимать во внимание настоящий документ.

1.5 Пояснение терминов

Цифры в скобках [51]	Числовой код на рисунках (Соотнесение «рисунок – текст»)

В настоящем руководстве по эксплуатации используются следующие термины и сокращения:

Термины	Пояснение
Система для вытяжения	Система для вытяжения включает в себя адаптер для вытяжения и все принадлежности, которые на нем закрепляются или необходимы для хранения системы для вытяжения.

Рейка для вытяжения	• Рейка с двойным соединением и выдвижная рейка • Рентгенопрозрачная рейка для вытяжения X-RAY
Тележка для оборудования	Тележка для оборудования compact-cart OPT Extension
Baxter	Baxter Medical Systems GmbH + Co. KG
Производитель	iTD GmbH

УКАЗАНИЕ

Изображение стандартного основания может отличаться от фактического
основания тележки.

2 Поставка, распаковывание и установка

Тележка для оборудования поставляется в вертикальном положении в полностью смонтированном состоянии на поддоне в картонной коробке. Оборудование для вытяжения в комплект поставки не входит.

Размеры упаковки:	
Длина	1200 мм
Ширина	800 мм
Высота	2100 мм
Вес:	
Тележка для оборудования	78 кг
плюс вес упаковки.	

ВНИМАНИЕ
Опасность материального ущерба

Упаковка не устойчива к атмосферным воздействиям. Хранение должно осуществляться с соблюдением указаний, приведенных в технических характеристиках (см. главу 9, стр. 131).

Распаковывать тележку для оборудования на ровном полу,

обеспечив достаточное пространство.

При распаковывании соблюдать следующую

последовательность:

1. Удалить стяжные ленты.
2. Снять картонную коробку по направлению вверх.

3.

	ОСТОРОЖНО **Опасность травмирования. Опасность опрокидывания.**
Для снятия тележки для оборудования с поддона требуется не менее 2 человек.	

4. Поддон и упаковочный материал утилизировать экологически безопасным способом.

3 Обзор

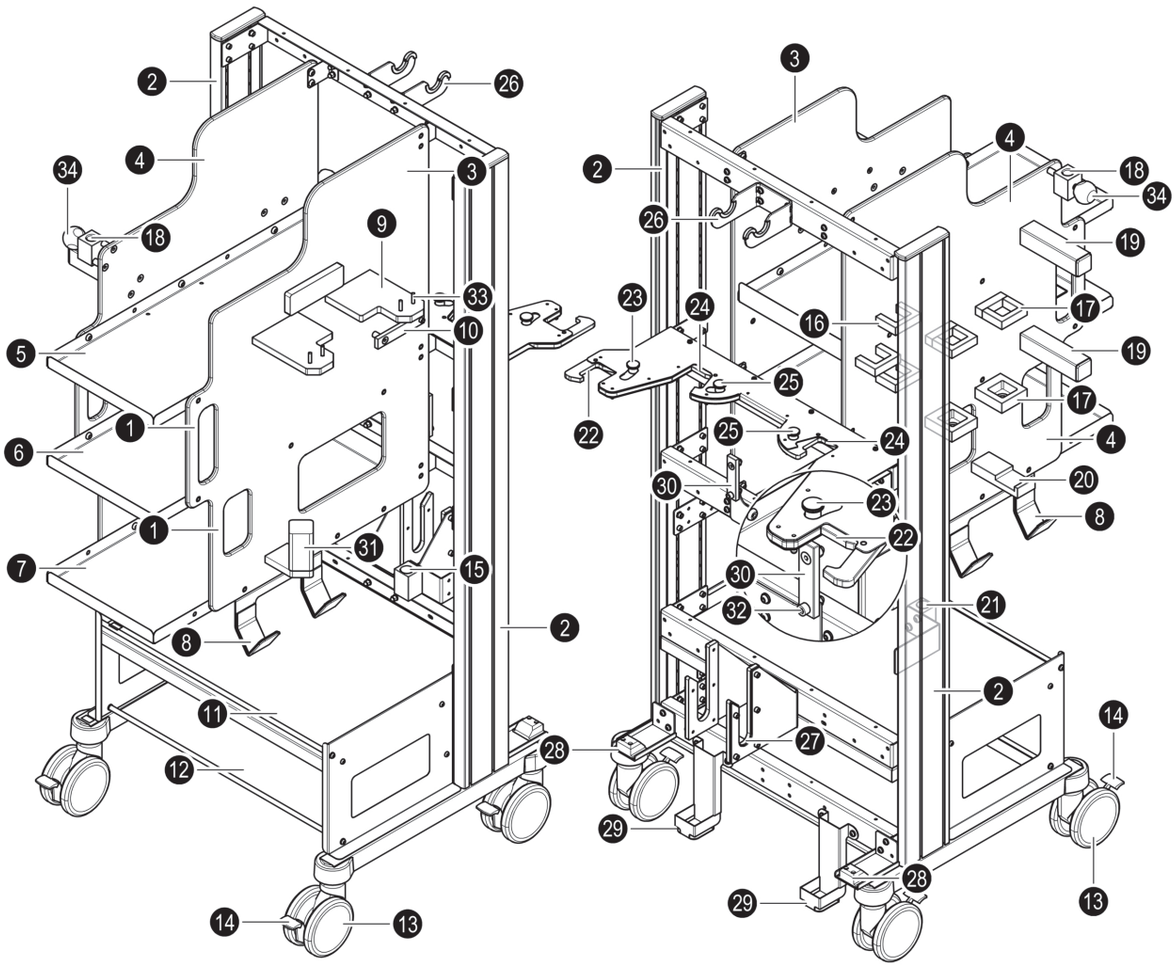

Вид спереди (передняя сторона) Вид сзади (задняя сторона)

Пояснение:

[1] Ручка для перемещения тележки для оборудования

[2] Рейка

[3] Правая пластмассовая пластина

Русский

Пояснение:

[4] Левая пластмассовая пластина
[5] Верхняя полка для хранения
[6] Средняя полка для хранения
[7] Нижняя полка для хранения
[8] Крючок для шпиндельного механизма натяжения
[9] Держатель для адаптера для вытяжения
[10] Стандартная шина для стандартного подъемного блока
[11] Консоль
[12] Нижняя полка на ходовой части (основание)
[13] Сдвоенные колесики
[14] Стояночный тормоз
[15] Крепление для промежностного упора
[16] Держатель для крепления шпиндельного механизма натяжения
[17] Держатель для выдвижных реек
[18] Крепление для принадлежностей со штангами
[19] Муфта рейки для адаптера рентгенопрозрачной рейки для вытяжения X-RAY
[20] Держатель для упора для голени
[21] Отверстие для установки упора для голени
[22] Держатель для рейки с двойным соединением
[23] Рычаг управления для блокировки и разблокировки
[24] Держатель для рентгенопрозрачной рейки для вытяжения
[25] Рычаг управления для блокировки и разблокировки
[26] Верхний держатель для системы ортопедического вытяжения для хирургии бедра
[27] Нижний держатель для системы ортопедического вытяжения для хирургии бедра
[28] Направляющая для рейки с двойным соединением
[29] Направляющая для рентгенопрозрачной рейки для вытяжения
[30] Стандартная шина для удлинителя стандартной шины
[31] Держатель универсального крепления
[32] Концевой упор
[33] Болты для адаптера для вытяжения
[34] Блокирующая рукоятка

4 Пиктограммы на изделии

На тележке для оборудования находятся следующие пиктограммы:

Вид спереди (передняя сторона) Вид сзади (задняя сторона)

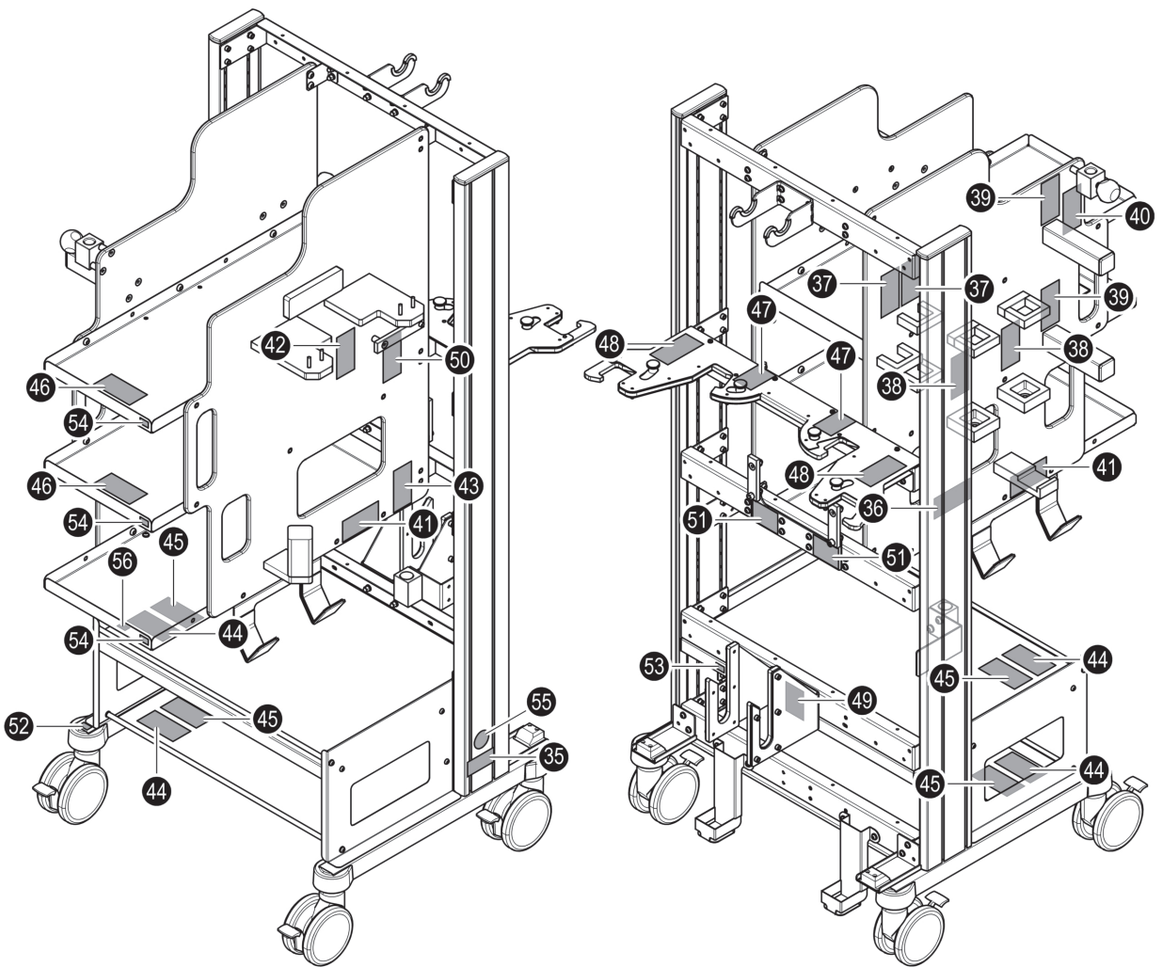

Поз.	Пиктограмма	Значение	Положение
[35]		Фирменная табличка	На правой стороне профиля стойки внизу
[36]	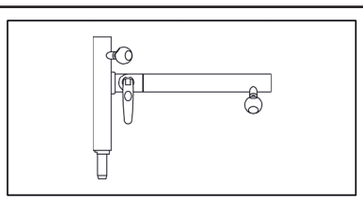	Держатель для упора для голени	Левая пластмассовая пластина

Русский

Пиктограммы на изделии

Поз.	Пиктограмма	Значение	Положение
[37]	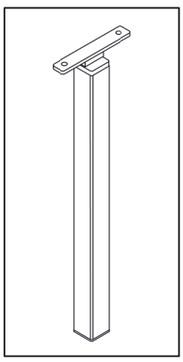	Держатель для крепления шпиндельного механизма натяжения	Левая пластмассовая пластина
[38]	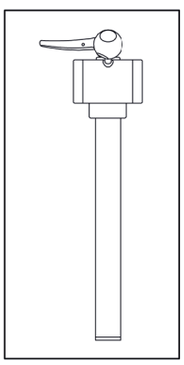	Держатель для выдвижных реек	Левая пластмассовая пластина
[39]	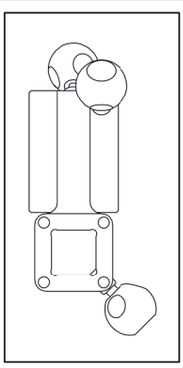	Муфта рейки для адаптера рентгенопрозрачной рейки для вытяжения X-RAY	Левая пластмассовая пластина
[40]	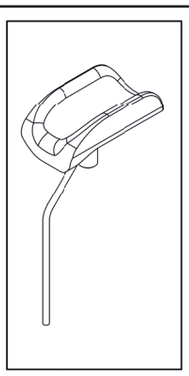	Крепление для принадлежностей со штангами	Левая пластмассовая пластина

Поз.	Пиктограмма	Значение	Положение
[41]	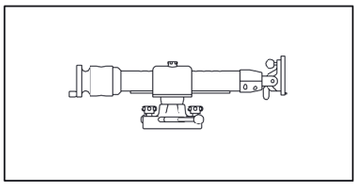	Крючок для шпиндельного механизма натяжения	Левая и правая пластмассовая пластина внизу
[42]	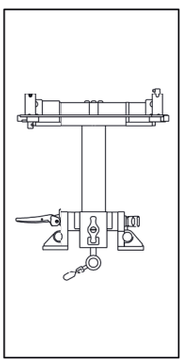	Держатель для адаптера для вытяжения и универсального крепления с шарниром	Правая пластмассовая пластина
[43]	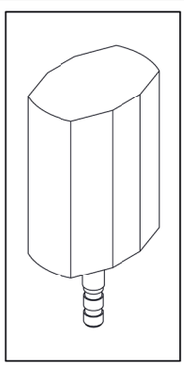	Крепление для промежностного упора	Правая пластмассовая пластина
[44]	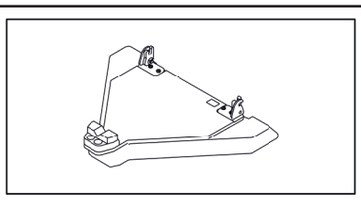	Место для универсальной мягкой опоры	Консоль
[45]	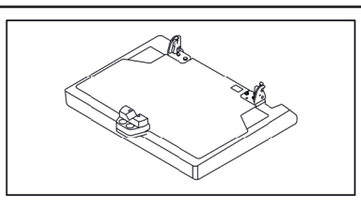	Место для мягкой опоры для бедер	Нижняя полка на ходовой части (основание)
[46]	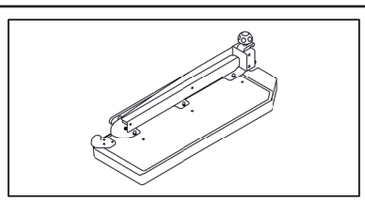	Место для ножной секции	Верхняя или средняя полка для хранения

Русский

Пиктограммы на изделии

Поз.	Пиктограмма	Значение	Положение
[47]	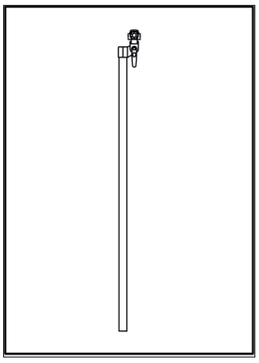	Держатель для рентгенопрозрачной рейки для вытяжения X-RAY	Обратная сторона
[48]	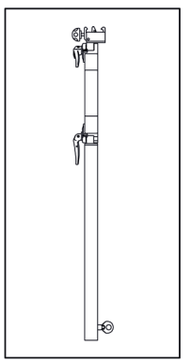	Держатель для рейки с двойным соединением	на правом и левом профиле стойки сзади
[49]	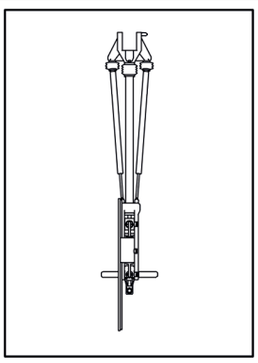	Держатель для системы ортопедического вытяжения для хирургии бедра	Обратная сторона
[50]	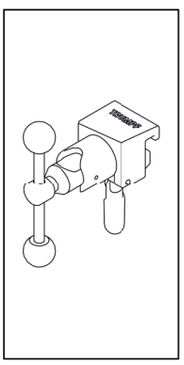	Стандартная шина для стандартного подъемного блока	Правая пластмассовая пластина

Русский

Поз.	Пиктограмма	Значение	Положение
[51]	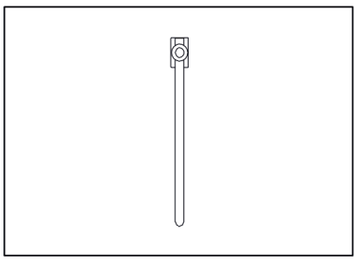	Стандартная шина для удлинителя стандартной шины	Обратная сторона
[52]		Допустимая общая нагрузка тележки для оборудования составляет 150 кг.	Нижняя полка на ходовой части (основание), правая сторона
[53]	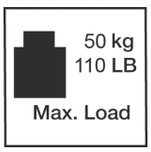	Максимальная нагрузка на консоль не должна превышать 50 кг.	Обратная сторона, на консоли
[54]	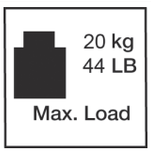	Максимальная нагрузка на полку для хранения не должна превышать 20 кг.	Верхняя полка для хранения, средняя полка для хранения, нижняя полка для хранения
[55]		Соблюдать руководство по эксплуатации	На правой стороне профиля стойки внизу
[56]	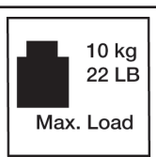	Максимальная нагрузка на полку для хранения не должна превышать 10 кг.	Верхняя полка на ходовой части

Фирменная табличка:

Пояснение:

[A] Производитель
[B] Наименование изделия
[C] Номер материала
[D] Серийный номер
[E] Устройство соответствует стандарту MDR 2017/745, приложение IX
[F] Дата производства

Русский

5 Комбинация изделия с приспособлениями для вытяжения

Использование тележки для принадлежностей compact-cart OPT Extension допускается в сочетании со следующими предлагаемыми и реализуемыми компанией Baxter Medical Systems изделиями.
Более подробная информация об экстензионных принадлежностях Baxter содержится в соответствующих руководствах пользователя изделий Baxter.

	ВНИМАНИЕ **Опасность травмирования и материального ущерба**
Перед укладыванием на тележку оборудования для вытяжения необходимо активировать тормоз (см. стр. 33). Отдельные приспособления для вытяжения хранить только в соответствии с пиктограммами на тележке для оборудования.	

5.1 Адаптер для вытяжения и универсальное крепление с шарнирным соединением

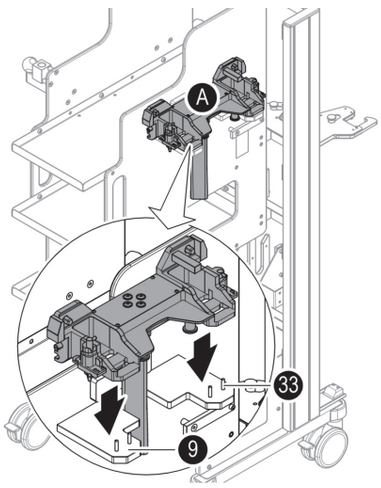

ОСТОРОЖНО
Опасность захватывания и защемления кистей и пальцев

При укладывании элементов для вытяжения на тележку не просовывать руки между держателем и элементом для вытяжения.

Хранить адаптер для вытяжения [A] в держателе [9] на правой пластмассовой пластине. Проверить адаптер для вытяжения на прочность крепления на тележке для оборудования и правильное расположение на стопорах [33].

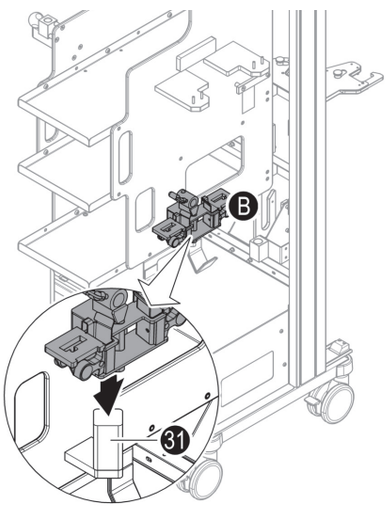

Хранить универсальное крепление с шарнирным соединением [B] в держателе [31] на правой пластмассовой пластине.

Русский

5.2 Мягкая опора

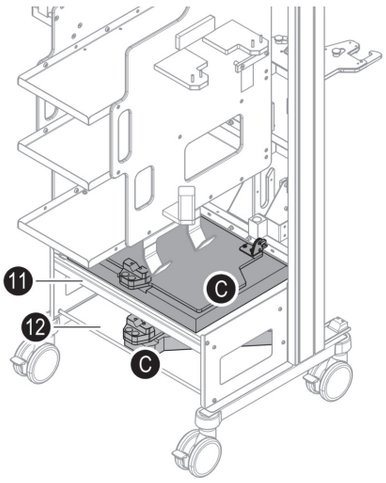

Положить мягкую опору [C] на консоль [11] или на нижнюю полку на ходовой части [12] (основание).

Мягкие опоры находятся на тележке для оборудования только в закрепленном состоянии.

5.3 Мягкая приставка для расширения стола

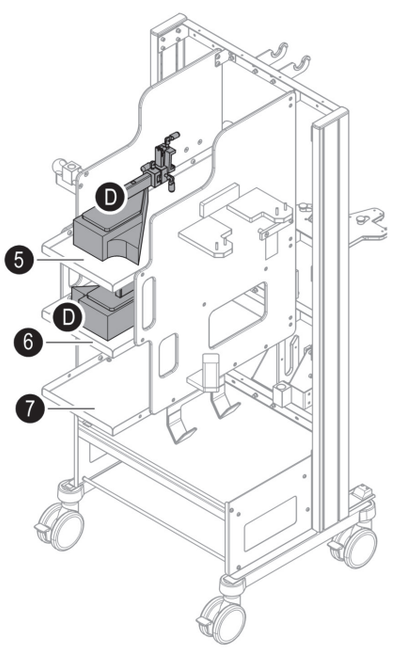

Мягкие приставки для расширения стола [D] укладываются на одну из полок для хранения ([5],[6] или [7]).

5.4 Промежностный упор

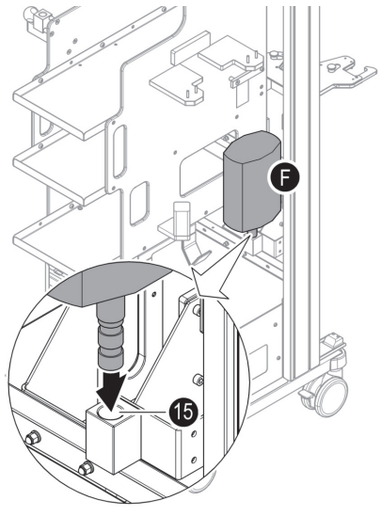

Промежностный упор[1] [F] вставить штифтом в четырехгранник [15] на правой рейке.

Проверить прочность крепления промежностного упора на тележке для оборудования.

5.5 Ножные секции

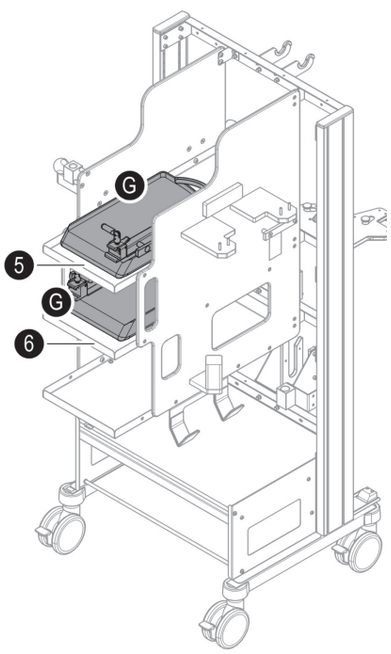

⚠	**ВНИМАНИЕ** **Опасность материального ущерба**
На каждую полку укладывать только одну ножную секцию. Под и на ножную секцию запрещается укладывать другие предметы.	

Положить ножные секции [G] на верхнюю [5] и среднюю [6] полку для хранения.

Ножные секции находятся на тележке для оборудования только в закрепленном состоянии.

Русский

1 Все варианты кроме рентгенопрозрачного промежностного упора X-RAY

5.6 Упор для голени

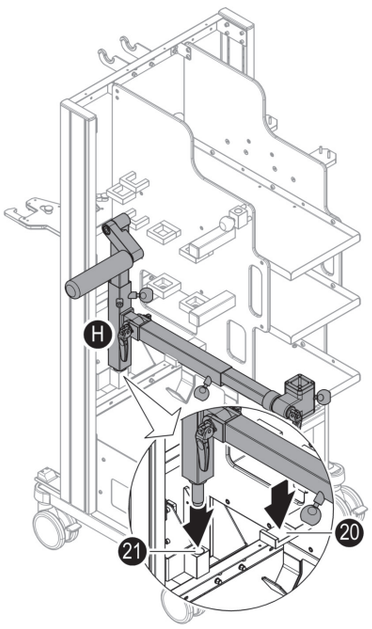

ОСТОРОЖНО
Опасность захватывания и защемления кистей и пальцев

При укладывании элементов для вытяжения на тележку не просовывать руки между держателем и элементом для вытяжения.

Хранить упор для голени в держателе на левой пластмассовой пластине. Возможно хранение полностью смонтированного упора для голени с креплением для промежностного упора и поворотным адаптером.

Укладывание в тележку

1. Подготовить упор для голени для хранения в тележке для оборудования:
   - Расположить рейку с шарниром вертикально относительно T-адаптера
   - Заблокировать шарнир на рейке

   Описание можно найти в руководстве по эксплуатации упора для голени.
2. Вставить упор для голени [H] штифтом в отверстие [21] на тележке для оборудования и уложить рейку с шарниром в держатель [20].
3. Проверить упор для голени на прочность крепления на тележке для оборудования.

Извлечение:

Извлечь упор для голени по направлению вверх.

5.7 Шпиндельный механизм натяжения

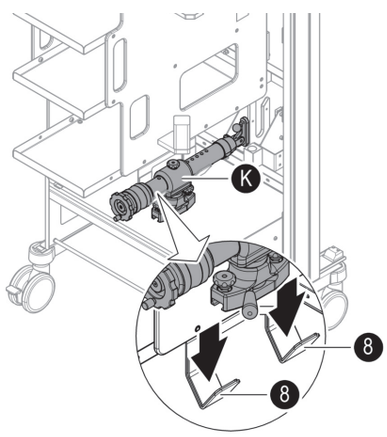

ОСТОРОЖНО
Опасность захватывания и защемления кистей и пальцев

При укладывании элементов для вытяжения на тележку не просовывать руки между держателем и элементом для вытяжения.

Подвесить шпиндельный механизм натяжения [K] на крючок [8] под правой или левой пластмассовой пластиной.

5.8 Крепление шпиндельного механизма натяжения

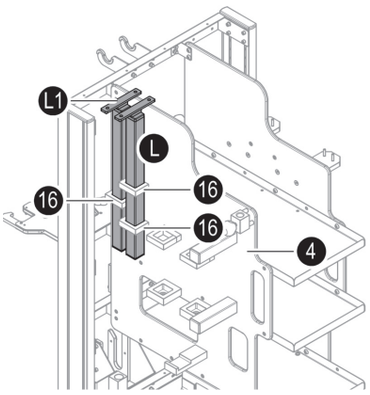

Вставить крепление шпиндельного механизма натяжения [L] в держатель [16] на левой пластмассовой пластине, а монтажную шину положить на пластмассовую пластину. Монтажная шина [L1] должна располагаться поперек пластмассовой пластины [4].

Проверить крепление на прочность крепления на тележке для оборудования.

5.9 Рейка с двойным соединением

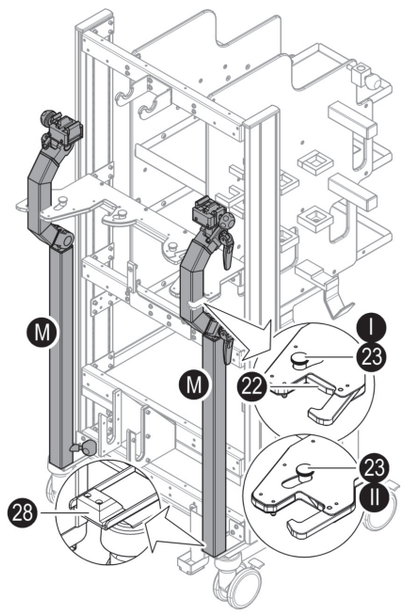

Рейку с двойным соединением хранить в держателе на обратной стороне тележки для оборудования.

Укладывание на хранение:

1. Оба шарнира зафиксировать на рейке с двойным соединением. Описание можно найти в руководстве по эксплуатации рейки с двойным соединением.
2. Открыть блокировку на тележке для оборудования. Для этого переместить рычаг управления [23] в положение [I].
3. Надеть рейку с двойным соединением [M] отверстием для выдвижной рейки на нижнюю направляющую рейки [28]. Изгиб должен указывать в сторону от тележки для оборудования.
4. Вдавить рейку с двойным соединением в верхний держатель [22]. Рычаг управления [23] должен зафиксироваться со щелчком в положении [II].
5. Проверить прочность крепления рейки с двойным соединением на тележке для оборудования.

Извлечение:

1. Крепко удерживая рейку с двойным соединением, открыть блокировку. Для этого переместить рычаг управления [26] в положение [I].
2. Слегка наклонить рейку с двойным соединением и извлечь по направлению вверх.

Русский

5.10 Рентгенопрозрачная рейка для вытяжения

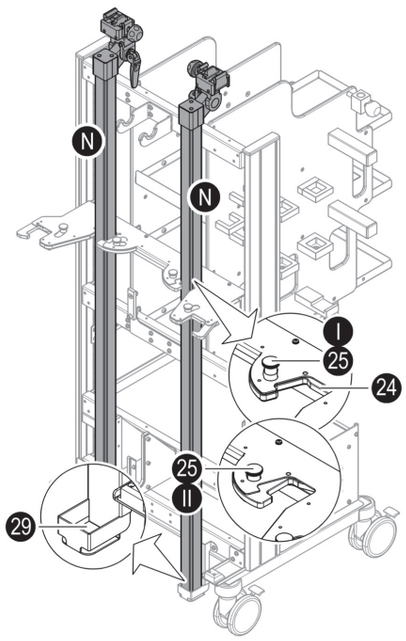

Рентгенопрозрачную рейку для вытяжения хранить в держателе на обратной стороне тележки для оборудования.

Укладывание на хранение:

1. Заблокировать шарнир на рейке для вытяжения. Описание можно найти в руководстве по эксплуатации рейки для вытяжения.
2. Открыть блокировку на тележке для оборудования. Для этого переместить рычаг управления [25] в положение [I].
3. Вставить рейку для вытяжения [N] в нижнюю направляющую для рейки [29]. Подъемный блок должен указывать вверх.
4. Вдавить рейку для вытяжения в верхний держатель [24]. Рычаг управления [25] должен зафиксироваться со щелчком в положении [II].
5. Проверить прочность крепления рейки для вытяжения на тележке для оборудования.

Извлечение:

1. Крепко удерживая рейку для вытяжения, открыть блокировку. Для этого переместить рычаг управления [25] в положение [I].
2. Слегка наклонить рейку для вытяжения и извлечь по направлению вверх.

5.11 Система ортопедического вытяжения для хирургии бедра

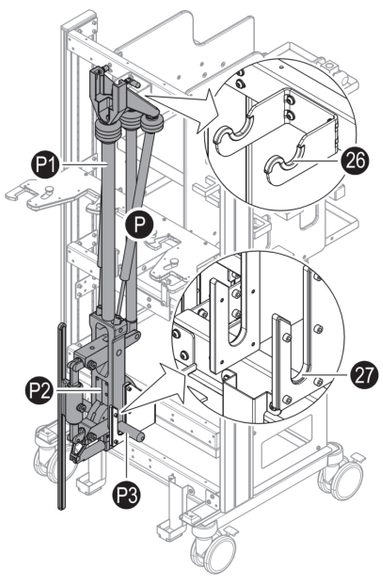

Систему ортопедического вытяжения для хирургии бедра хранить в держателе на обратной стороне тележки для оборудования.

1.

⚠	**ОСТОРОЖНО** **Опасность захватывания и защемления кистей и пальцев**
При укладывании элементов для вытяжения на тележку не просовывать руки между держателем и элементом для вытяжения. При необходимости прибегнуть к помощи второго человека.	

Прочно удерживать систему ортопедического вытяжения для хирургии бедра [P] за рейку для натяжения [P1] и поворотный блок [P2].

2. Положить систему ортопедического вытяжения для хирургии бедра [P] ручками [P3] поворотного блока [P2] в нижний держатель [27] на тележке для оборудования, а поперечной трубой (основной держатель) в верхний держатель [26]. Монтажная шина должна указывать в

сторону от тележки для оборудования.

3. Проверить систему ортопедического вытяжения для хирургии бедра на прочность крепления на тележке для оборудования.

Извлечение:
Прочно удерживая систему ортопедического вытяжения для хирургии бедра, извлечь ее из держателей по направлению вверх.

5.12 Адаптер рентгенопрозрачной рейки для вытяжения X-RAY

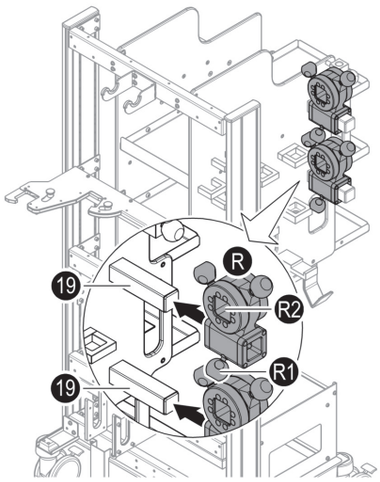

Хранить адаптер рентгенопрозрачной рейки для вытяжения X-RAY на обеих муфтах рейки на левой пластмассовой пластине.

Монтаж:

1. Ослабить блокирующую рукоятку [R1] на адаптере (труба квадратного сечения) [R].
2. Надвинуть отверстие адаптера [R] до упора на муфту рейки [19]. Отверстие [R2] рентгенопрозрачной рейки X-RAY для вытяжения должно быть направлено вверх. Следить за тем, чтобы адаптер был полностью надвинут на муфту рейки.
3. Закрутить блокирующую рукоятку [R1] на адаптере.
4. Проверить прочность крепления адаптера на тележке для оборудования.

Извлечение:

УКАЗАНИЕ
Не выкручивать блокирующие рукоятки полностью. Отдельные детали могут быстро потеряться.

Ослабить блокирующую рукоятку [R1] на адаптере (труба квадратного сечения) и снять адаптер с муфты рейки на тележке для оборудования.

5.13 Выдвижные рейки

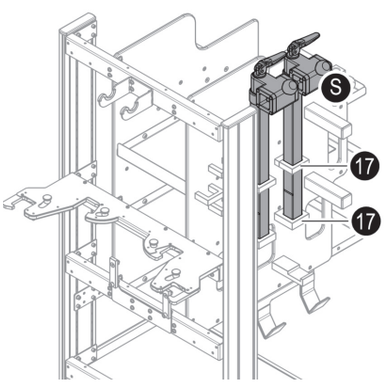

Вставить выдвижную рейку [S] через верхний держатель [17] на левой пластмассовой пластине и уложить на нижний держатель [17].

Проверить прочность крепления выдвижных реек на тележке для оборудования.

Русский

5.14 Ногодержатель Гёпеля

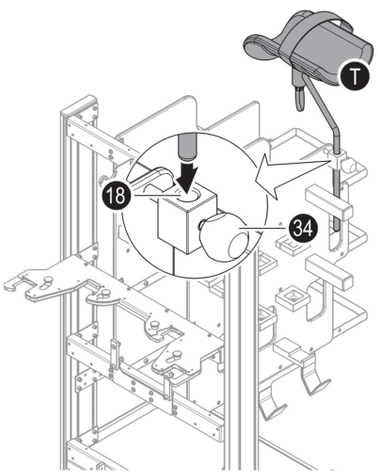

Хранить ногодержатель [T] в креплении [18] на левой пластмассовой пластине.

Монтаж:

1. Ослабить блокирующую рукоятку [34] на креплении [18].
2. Вставить штангу [T] ногодержателя в отверстие для крепления [18] на тележке для оборудования.
3. Расположить ногодержатель [T] и закрутить блокирующую рукоятку [34].
4. Проверить прочность крепления ногодержателя на тележке для оборудования.

Демонтаж:

	ОСТОРОЖНО **Опасность травмирования в результате соскальзывания**
При ослаблении блокирующей рукоятки вставленный ногодержатель соскальзывает вниз. Во время демонтажа крепко удерживать ногодержатель.	

Ослабить блокирующую рукоятку и снять ногодержатель по направлению вверх.

5.15 Стандартный подъемный блок

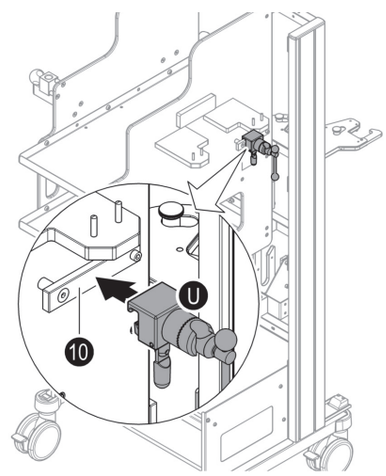

	ВНИМАНИЕ **Опасность повреждения тележки для оборудования**
Хранить подъемный блок на тележке для оборудования только без принадлежностей.	

Подвесить подъемный блок [U] на стандартной шине [10] на правой пластмассовой пластине и зафиксировать.

Для подсоединения/отсоединения дополнительно принимать во внимание руководство по эксплуатации подъемного блока.

5.16 Удлинитель стандартной шины

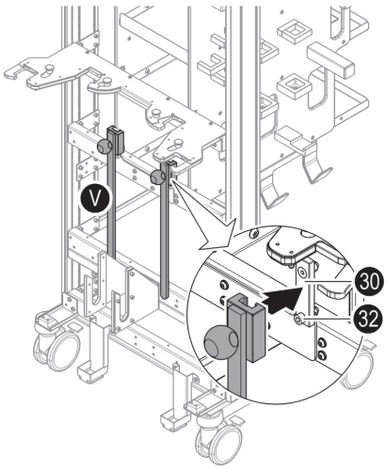

Надвинуть удлинитель стандартной шины [V] подъемным блоком сверху на стандартную шину [30] на обратной стороне тележки для оборудования. Винт [32] предупреждает соскальзывание и падение удлинителя стандартной шины [V] со стандартной шины [30].

5.17 Рентгенопрозрачный промежностный упор X-RAY и прочее оборудование для вытяжения

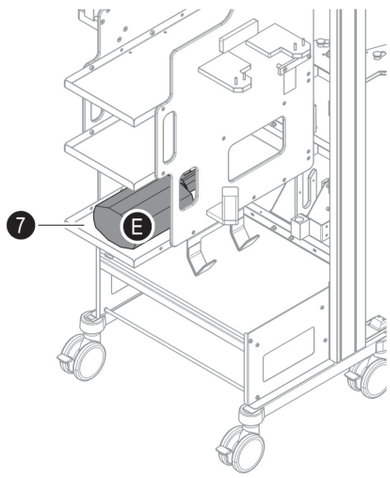

Положить рентгенопрозрачный промежностный упор X-RAY [E] и прочие принадлежности для вытяжения на нижнюю полку для хранения [7].

Приспособления для вытяжения находятся на тележке для оборудования только в закрепленном состоянии.

6 Максимальная нагрузка

ПРЕДУПРЕЖДЕНИЕ
Опасность опрокидывания

Запрещено превышать общий вес тележки для оборудования, равный 150 кг. Принимать во внимание данные по нагрузке на консоль, полки для хранения и нижнюю полку на ходовой части (основание) тележки для оборудования.

ОСТОРОЖНО
Опасность опрокидывания тележки для оборудования в результате неправильной нагрузки

Не перегружать тележку для оборудования. Хранить отдельные элементы для вытяжения на тележке для оборудования только в соответствии с пиктограммами.

Наименование	Нагрузка
Общий вес тележки для принадлежностей	210 кг (собственный вес + загрузка)
Консоль	50 кг
Полка для хранения	20 кг

7 Перемещение

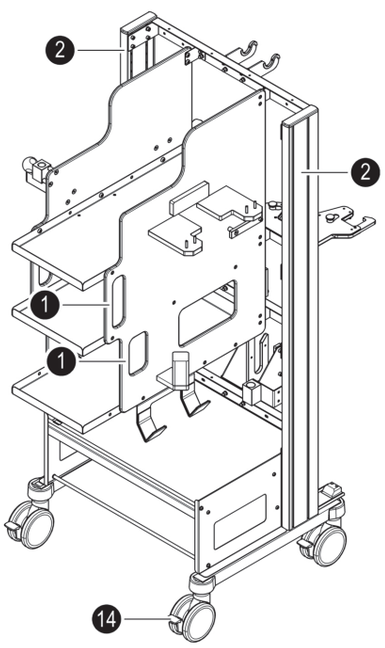

ОСТОРОЖНО
Опасность опрокидывания тележки для оборудования

Перемещение тележки для оборудования разрешается выполнять только при равномерной загрузке. Перемещать тележку для оборудования только по ровному полу с максимальным углом наклона 5°. Максимально допустимая преодолеваемая тележкой для оборудования высота порога составляет 7 мм.

ОСТОРОЖНО
Опасность столкновения с людьми или предметами

Проявлять особое внимание при перемещении тележки для оборудования. Исключать столкновения с находящимися поблизости людьми или мебелью и ударные воздействия. Предохранить подвижные приспособления для вытяжения от непреднамеренного движения/поворота.

ОСТОРОЖНО
Опасность травмирования в результате неконтролируемого движения

Некоторые элементы для вытяжения зафиксированы на тележке для оборудования только в неподвижном состоянии. При перемещении тележки для оборудования возможно движение и выскальзывание ослабленных элементов для вытяжения. Отложенные элементы для вытяжения необходимо предохранять от соскальзывания. Использовать тележку для оборудования только с активированным тормозом. Для перемещения тележки для оборудования отпустить тормоз.

Все четыре колеса оснащены стояночным тормозом [14] и могут блокироваться. В незаторможенном состоянии все четыре колеса свободно поворачиваются и тележка может перемещаться в любом направлении. Удерживать и перемещать тележку для оборудования только за вертикальные поручни [2] или ручки [1]. Не выполнять ведение и управление тележкой, держась за элементы для вытяжения. При необходимости загруженную тележку для оборудования могут перемещать 2 человека. Перемещать тележку для оборудования только с незадействованным тормозом.

7.1 Фиксация тормоза

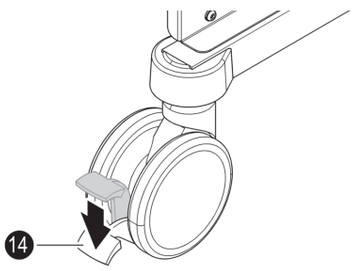

Стояночный тормоз [14] на всех сдвоенных колесиках опустить вниз. Тележка для оборудования заторможена и не откатится.

7.2 Ослабление тормоза

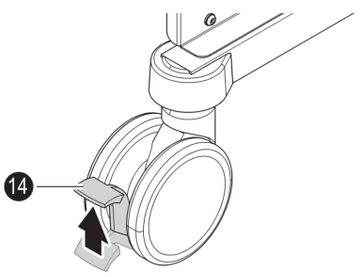

Стояночный тормоз [14] на всех сдвоенных колесиках поднять вверх. Тележка для оборудования готова к перемещению.

8 Уход, очистка и дезинфекция

ВНИМАНИЕ
Опасность материального ущерба в результате неправильного ухода за изделием

Тележка для оборудования пригодна для машинной мойки. Не использовать устройство для очистки под высоким давлением. Из-за высокого давления струи воды жидкость может попасть внутрь через щели или соединения и повредить изделие (например, коррозия).

Неподходящие средства для ухода повреждают поверхность.

Не использовать для ухода за изделием абразивные чистящие и дезинфицирующие средства, содержащие галогениды или надуксусную кислоту. Для пластиковых деталей и мягкой обивки не использовать дополнительно спиртовые и содержащие растворители (легковоспламеняющиеся) чистящие или дезинфицирующие средства.

Русский

Средства по уходу для очистки и дезинфекции должны соответствовать национальным предписаниям для медицинского сектора и/или быть перечислены в списке DGHM[2] / VAH[3]. Соблюдать санитарно-гигиенические предписания больницы.

Незамедлительно очищать загрязненные изделия. Очистка/дезинфекция ограничивается регулярным протиранием (не погружением) с использованием подходящих средств.

Для очистки нержавеющей стали, пластмассовых деталей и лакированных поверхностей использовать pH нейтральный или слабощелочной универсальный очиститель с поверхностно-активными веществами в качестве активных чистящих компонентов. В случае сильного загрязнения использовать очиститель в концентрированной форме, а затем дополнительно промыть чистой водой.

Поверхностные дезинфицирующие средства на спиртовой или альдегидной основе подходят для дезинфекции деталей из нержавеющей стали. Для дезинфицирования пластмассовых деталей и лакированных поверхностей использовать только дезинфицирующие средства на основе альдегида, так как спиртовые средства могут повредить поверхность. Для дезинфекции следовать указаниям производителя по использованию дезинфицирующего средства.

После очистки и дезинфекции использовать сухую ткань для удаления избыточной влаги, например, капель на нижнем краю консоли.

2 Немецкое общество гигиены и микробиологии
3 Немецкое общество прикладной гигиены

9 Технические характеристики

9.1 Условия для эксплуатации, хранения и транспортировки

Температура	Эксплуатация Хранение/транспортировка	+10 °C – +40 °C -20 °C – +60 °C
Влажность воздуха	Эксплуатация Хранение/транспортировка	20 % – 80 % 5 % – 95 %
Атмосферное давление	Мин. 700 мбар – 1060 мбар	

9.2 Тележка для оборудования

Габариты (Д x Ш x В)	Без системы для вытяжения	1025 мм x 756 мм x 1670 мм
	С системой для вытяжения	1120 мм x 1040 мм x 1885 мм
Сдвоенные колесики	Диаметр	125 мм
Вес	Без системы для вытяжения (собственный вес)	78 кг
	С системой для вытяжения	210 кг
	Допустимая общая нагрузка	150 кг
Загрузка	Консоль	50 кг
	Полка для хранения	20 кг

10 Техническое обслуживание и ремонт

Ремонтные работы могут выполняться только компанией iTD GmbH или персоналом, уполномоченным, обученным и сертифицированным компанией iTD GmbH. Компания iTD GmbH не несет ответственности за ущерб любого характера, вызванный непроведением проверок, неправильным ремонтом или обслуживанием, а также внесением изменений в изделие.

Instruction manual Equipment trolley compact-cart OPT Extension - DS.0189.799 - 07/2024 - Index 003

Printed in Germany: Print run - Print date - Printing company