DIE iTD GMBH – WEGWEISEND UND ZUKUNFTSORIENTIERT

Seit 1995 steht iTD für Innovation, Technik und Design auf dem Gebiet von stationären und mobilen Trägersystemen für die Medizintechnik. Elektromedizinische Geräte können optimal in den Geräteträger integriert werden, damit sich Investitionen in hochkarätige Technik auch über Jahre hinweg bezahlt machen. Dank der Kompetenz unserer Mitarbeiter und deren Kenntnis über die Einsatzbereiche unserer Produkte, einer anwendungsorientierten Entwicklung und Konstruktion, als auch der hochqualifizierten Fachkräfte in der Fertigung, entsteht bei iTD von Anfang an ein Qualitätsprodukt auf höchstem Niveau.

Unsere Tragarme zeichnen sich durch vielfältige Anbringungs- und Einsatzmöglichkeiten aus. Eingesetzt im Patientenmonitoring, auf Intensivstationen oder im Operationssaal, in Überwachungszentren oder in der Informationszentrale bieten unsere Tragarme aufgrund ihres flexiblen Systemaufbaus und der Größenvielfalt für nahezu jede Anforderung eine Lösung. In der breiten Produktpalette der stationären Geräteträger werden Monitorschwenkarme, starre und höhenverstellbare Tragarme, sowie komplette Tragarmsysteme angeboten. Durch zahlreiche Adaptionsmöglichkeiten werden die stationären Geräteträger optimal in die vorhandene Infrastruktur eingebunden.

Durch unsere Innovationskraft, technische Kompetenz und jahrelange Erfahrung in der Medizintechnik beraten wir Sie von Anfang an und begleiten Sie von der Planung bis zur Anlieferung an Ihrem Wunschort. Der modulare Aufbau sowie die Kompatibilität aller Systeme und Komponenten sorgen zudem für einen höchst flexiblen Einsatz unserer Produkte. Dies ermöglicht eine ständige Anpassung an zukünftige Anforderungen und Entwicklungen.

INHALTSVERZEICHNIS

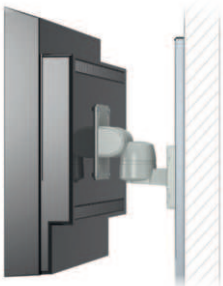

Die iTD GmbH – wegweisend und zukunftsorientiert 1

Inhaltsverzeichnis 2
Unsere Erfahrung – Ihr Erfolg 4
Stark vor Ort, flexibel im Einsatz 6
Praktische online-tools für Ihre Planung 8

rm-port Schwenkarm 10
Schwenkarm, 1-fach / 2-fach, mit VESA 75 / 100 Adaption 16
Schwenkarm, 1-fach / 2-fach, mit VESA 75 / 100 Adaption universal und Tastaturhalterung 18
Schwenkarm, 1-fach / 2-fach, mit Universaladapter 20
Schwenkarm 1-fach / 2-fach, mit Table Top Mount-Adapter für Philips IntelliVue MP5 / MX400-850 / AD75/85 22
Adapter für Philips IntelliVue X3 22

Multifunktionelle Schwenkarme 24

lf-port Höhenvariable Tragarme 26
Höhenvariable Tragarme lf-port mit VESA 75 / 100 Adaption 30

flexion-port Höhenvariable Tragarme 32
Höhenvariable Tragarme flexion-port mit VESA 75 / 100 Adaption 38
Höhenvariable Tragarme flexion-port mit VESA 75 / 100 Adaption universal und Tastaturhalterung 40
Höhenvariable Tragarme flexion-port mit Universaladapter 42
Höhenvariable Tragarme flexion-port mit Table Top Mount-Adapter für Philips IntelliVue MP5 /MX600-850 / AD75/85 44
Höhenvariable Tragarme flexion-port mit Table Top Mount-Adapter für Philips IntelliVue MX400-500 46
Höhenvariable Tragarme flexion-port mit Table Top Mount-Adapter für Philips IntelliVue MX550 48
Höhenvariable Tragarme flexion-port mit Table Top Mount-Adapter für Philips IntelliVue MX600-850 50
Tastaturhalterung für Tragarme flexion-port für Philips IntelliVue MX600-850 50

modul-port 52
Der iTD Wandkanal – die ideale Basis für weitreichende Anforderungen 54
iTD Wandkanäle Economy und „Profi“ 56
iTD Wandkanal „Flach“ 57
Befestigungsset für iTD Wandkanäle „Economy“ und „Profi“ 58
Tischträger 59
Tischadapter mit VESA 75 / 100 Adaption, Universaladapter oder Philips Table Top Mount-Adapter 60
Monitorhalterungen mit VESA 75 / 100 Adaption 62
Monitorhalterungen mit VESA Adaption 63
Tragarm, starr, mit VESA 75 / 100 Adaption 64
Tragarm, starr, mit Universaladapter 65
Tragarm, starr, mit Table Top Mount-Adapter für MP5 / MX400-850 / AD75/85 66
Tragarm, starr, für Philips IntelliVue MP2 / X2 67
Doppelmonitor-Halterung mit VESA 75 / 100 Adaption, universal 68
Monitorhalterung mit VESA Adaption bzw. Universaladapter an Normschiene oder Rundrohr 69

Halteklauen 70
Adapterplatten für Monitorhalterungen 71
Betthalterung mit Universaladapter bzw.
für Table Top Mount-Adapter für Philips Monitore 72
Betthalterung für Philips IntelliVue MP2 / X2 / X3 73
Netzteilhalterung für Betthalterung für Philips IntelliVue MP2 / X2 73
Tastaturhalterungen 74
Tastaturhalterungen / Mousegarage 75
Ablageböden 76
Schubfächer 77
Rechnerhalterung 78
Netzteilhalterungen 79
Pumpenträger 80
Ablagekörbe 81
Pfosten („Down-Post“) drehbar 82
Griff für Dreh- / Schwenkeinheit mit VESA 75 / 100 Adaption 83
Normschiene (10 mm x 25 mm) 84
Befestigungsset für Tragarme und Schwenkarme
am mobilen Geräteträger 84
Adapterplatte für vertikale Normschiene 85
Steckdosenleisten 86
Potentialausgleichsstecker POAG 87
Potentialausgleichsleitung POAG 87
Kabelhaken 88
Schutzhülle mit Verschluss-System für Kabel (flexion-port) 88
Trägersystem für Philips XDS 89
Trägersysteme mit mechanischer Höhenverstelllung 90
Trägersysteme mit elektrischer Höhenverstellung 91

Technische Daten 92
Technische Daten rm-port 92
Technische Daten lf-port 94
Technische Daten flexion-port 96
Technische Daten modul-port 102
Allgemeine Sicherheitshinweise 103

Artikelnummernverzeichnis 104

UNSERE ERFAHRUNG – IHR ERFOLG

Zielsetzung von iTD ist es, zeitnah auf aktuelle Markt- und Umfeldanforderungen zu reagieren und somit unseren Kunden neue Erfolgschancen zu eröffnen. Daher setzen wir nicht nur unsere Erfahrung, sondern auch unser „Handwerkszeug" – Innovationskraft, technische Kompetenz und designerisches Verständnis – kontinuierlich in unseren Produkten um und kreieren damit neue Maßstäbe. Geprägt durch Merkmale wie Modularität, Ergonomie, Design, Qualität und ergänzt um Service sowie Customizing entstehen somit Produktlösungen, die alle Anforderungen unserer anspruchsvollen Kunden erfüllen.

Modularität – clever und individuell

- Das Standard-Baukastensystem ermöglicht individuelle und preislich attraktive Konfigurationen.
- Die modular aufgebauten Geräteträger lassen sich jederzeit nachrüsten. Damit sind zeitnahe Reaktionen auf neue Marktanforderungen sowie Zukunftssicherheit garantiert.
- Die Variabilität der Geräteträger sowie ein umfangreiches, produktlinienübergreifendes Zubehörprogramm erfüllen alle Wünsche und Ansprüche.
- Eine einfache Planung kann mittels des Online-Produktkonfigurators erfolgen.

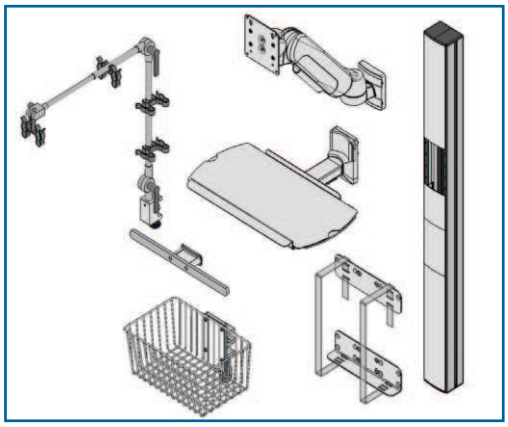

Ergonomie – anpassungsfähig und natürlich

- Angepasste Arbeitsflächen, weitreichende Aktionsradien und große Höhenanpassungen garantieren perfekte ergonomische Arbeitsbedingungen und eine natürliche Körperhaltung.
- Abgerundete Ecken und Sicherheitseinrichtungen (z. B. Feststellhebel) verhindern ein mögliches Verletzungsrisiko.
- Einfache Handhabung durch ergonomische Bedienhebel.

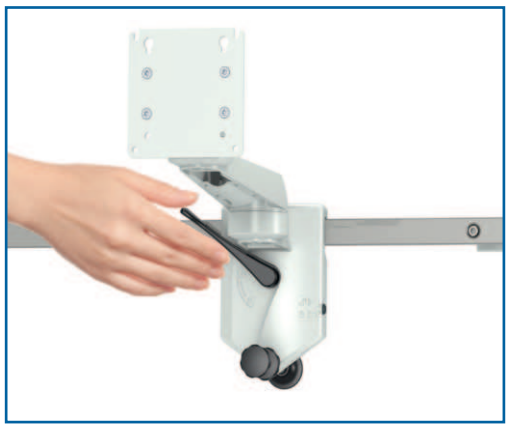

Hygiene und Design – prägnant und modern

- Aufgenommene Geräte werden durch die Verbindung von Design und Funktionalität in den Vordergrund gestellt.
- Die Wertigkeit der Geräte wird durch die moderne Formgebung und das ansprechende, klare Design unterstrichen.
- Den unverzichtbar hohen Anforderungen an Hygiene im Klinik- und Praxisalltag werden durch die praxisorientierte Modellierung ausgiebig Rechnung getragen.

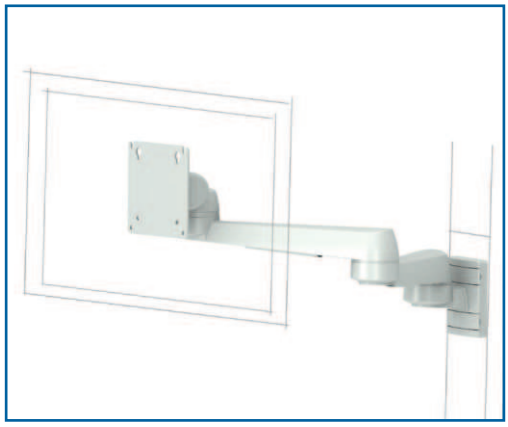

Qualität – langlebig und sicher

- Mit Hilfe modernster Entwicklungs- und Konstruktionsmethoden entstehen bei iTD praxisgerechte und sichere Produktlösungen.
- Langlebigkeit und Zuverlässigkeit der Produktlösungen werden gewährleistet durch die Verwendung hochwertiger Materialien wie pulverbeschichtete und verzinkte Stahlbleche oder eloxiertes Aluminium.
- Alle Geräteträger entsprechen der Richtlinie Medizinprodukte 2017/745 Anhang IX sowie der Norm gemäß DIN EN 60601-1 (3rd Edition).
- Die Qualitätssicherung erfolgt streng nach DIN EN ISO 13485:2016. Auch die elektrische Sicherheit wird geprüft und dokumentiert.

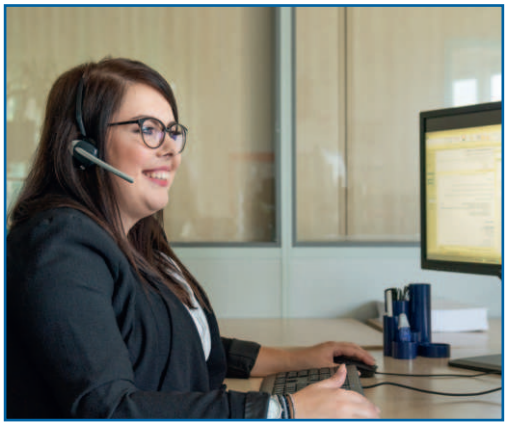

Service – persönlich und leistungsstark

- Qualifiziertes Fachpersonal bietet eine freundliche und fachkundige Beratung – auch persönlich vor Ort oder in unseren Ausstellungsräumen.
- Die Betreuung erfolgt über die gesamte Projektlaufzeit durch ein und denselben, persönlichen Ansprechpartner.
- Kompetente Auslandsvertretungen sind die Basis für die internationale Präsenz von iTD.
- Angebote werden detailliert und zeitnah erstellt.
- Nationale und internationale Logistik werden – z. B. durch Depotwaren und Endkunden-Belieferung – umfassend unterstützt.

Customizing – spezifisch und individuell

- Maßgeschneiderte Lösungen auf Basis eines umfangreichen Standardprogramms ermöglichen eine zeitnahe Reaktion auf Anforderungen zu wirtschaftlichen Preisen.
- Verpackungen können auf Nachfrage mit kundenspezifischer Firmen- und Produktkennzeichnung versehen werden, z. B. mit Firmenlogo oder Barcode.
- Die Gestaltung des Geräteträgers erfolgt in Zusammenarbeit mit dem iTD-Ansprechpartner.

STARK VOR ORT, FLEXIBEL IM EINSATZ

Der Produktbereich der stationären Lösungen zeichnet sich bei iTD durch vielfältige Anbringungs- und Einsatzmöglichkeiten aus. Eingesetzt u. a.

- im Patientenmonitoring
- auf Intensivstationen oder in OP-Bereichen
- in Überwachungszentren, Notfallräumen oder
- in der Informationszentrale

bieten die Produkte von iTD aufgrund ihres flexiblen Systemaufbaus, der Größenvielfalt und der Variabilität für jede Anforderung eine maßgeschneiderte Lösung. In der breiten Produktpalette findet man starre, schwenkbare und höhenverstellbare Tragarme sowie auch zahlreiche Möglichkeiten für eine optimale Adaption an die vorhandene Infrastruktur. Außerdem können die Lösungen bei Bedarf einfach und schnell auf neue Bedürfnisse angepasst werden und bleiben somit zukunftssicher.

Befestigung an Wandversorgungskanal und Normschiene im Aufwachraum

Monitorhalterung mit Tastatur – Anbindung an Deckenversorgungseinheit

Mehrfach-Monitoranbindung (Wandmontage)

PDMS Arbeitsplatz (Wandmontage)

Befestigung an Wandversorgungskanal und Normschiene auf der Intensivstation

PRAKTISCHE ONLINE-TOOLS FÜR IHRE PLANUNG

Der Online-Produktkonfigurator – in nur wenigen Schritten zu Ihrem individuell konfigurierten Geräteträger:

Ein echtes Highlight ist unser Produktkonfigurator, der unter www.itd-cart.com verfügbar ist. Dank des modularen Aufbaus unserer Produkte können Sie spielend leicht Ihr Produkt nach Ihren individuellen Anforderungen zusammenstellen. In Echtzeit sehen Sie, wie sich das Produkt aufbaut und verändert. Per Mausklick lässt sich die 3D Konfiguration drehen, zoomen und von allen Seiten betrachten. So können Sie schnell und einfach zu Ihrer optimalen Lösung gelangen. Nach Abspeichern Ihres Wunschprodukts können Sie die Konfiguration zu jedem Zeitpunkt nachträglich ansehen oder auch Anpassungen vornehmen. Zu jeder Konfiguration kann zusätzlich ein Dokument erstellt werden, das neben einer 3D Ansicht aus allen Blickwinkeln, auch die entsprechenden Bemaßungen, sowie eine Stückliste inklusive der Preise enthält. Wenn Sie möchten, können Sie uns aus dem Konfigurator heraus per Mausklick auch eine unverbindliche Anfrage senden.

Ihre Vorteile auf einen Blick:

- Der Konfigurator ist sehr einfach zu bedienen, so dass Sie mit nur wenigen Klicks ihr Wunschprodukt innerhalb weniger Minuten zusammenstellen können.
- Detaillierte technische Daten und Informationen zu den einzelnen Systemkomponenten und Zubehörteilen werden angezeigt und ermöglichen Ihnen eine optimale Auswahl und Zusammenstellung Ihres Systems.
- Eine 3D Ansicht der Konfiguration wird in Echtzeit generiert. So können sie Ihre Konfigurationen sofort sehen und sehr einfach Anpassungen vornehmen.
- Gespeicherte Konfigurationen können im Nachhinein erneut angesehen, bearbeitet und als PDF abgelegt werden.
- Auf Knopfdruck ist jederzeit auch eine (Preis-) Anfrage möglich.
- Der Online-Konfigurator ist orts- und zeitunabhängig und enthält stets die aktuellsten Produkte und Komponenten.

Herstellerspezifische Auswahl und Produktfinder

Um Ihnen den Umgang mit unserem umfangreichen Standard-Produktprogramm weiter zu erleichtern, haben wir auf unserer Webseite im Online - Produktkonfigurator zwei weitere Auswahlhilfen implementiert. Über die herstellerbezogene Auswahl können Sie Ihren vorhandenen Monitor oder ihr Gerät auswählen und erhalten dann automatisch die Tragarmsysteme vorgeschlagen, die mit diesem Gerät kompatibel sind. Im Produktfinder wählen Sie anstatt des Monitors die gewünschte Monitoranbindung aus und erhalten dann ebenfalls Vorschläge für die Tragarmsysteme, die Sie je nach vorhandener Infrastruktur auswählen und anpassen können. Je nach Anwendung können die Tragarme auch um optionales Zubehör ergänzt werden. Sie können Ihre Produktlösung jederzeit abspeichern und zu einen späteren Zeitpunkt wieder aufrufen. Eine unverbindliche Angebotsanfrage ist per Mausklick möglich.

Ihre Vorteile auf einen Blick:

- Schnelles Auffinden der passenden Lösung für das vorhandene medizinische Gerät.
- Schritt für Schritt abgefragte Details machen die Auswahl deutlicher und verhindern somit Fehlkonfigurationen.
- Visuelle Unterstützung der Auswahl durch passende Infrastruktur- und Anwendungsbilder.

PRAKTISCHE ONLINE-TOOLS FÜR IHRE PLANUNG

rm-port

SCHWENKARME

Schwenkarme der Generation rm-port zeichnen sich durch eine außergewöhnlich zügige und benutzerfreundliche Installation und einen erhöhten Bedienkomfort für die Anwender aus.

rm-port ist mit einer innovativen integrierten Technologie versehen, die bis ins Detail durchdacht ist. So z.B. ermöglichen speziell entwickelte Schnellverschlüsse für Normschiene sowie Rundrohre eine unkomplizierte und werkzeuglose „Ein-Mann-Montage", großvolumige innenliegende Kabelkanäle sorgen für eine reibungslose Kabeldurchführung. Neue Abdeckungen mit „click & slide"-Funktion dienen einer schnellen und sicheren Verriegelung von Kabeln im Kabelkanal. Für einen überdurchschnittlichen Bedienkomfort dieser Tragarme sorgen die bereits optimal eingestellten Drehmomente in den Gelenken, welche ein stufenloses horizontales Gleiten während der Positionierung der Arme gewährleisten. Die Neigung der Geräte ist dank der federunterstützten Monitorgelenke ohne großen Kraftaufwand möglich. Der multivariable Tragarm rm-port wird in zwei Standardlängen (250 mm und 325 mm) oder als Doppelarm (250+250 mm und 325+325 mm) mit ausgewählten Adaptern (wand- und monitorseitig) fertig montiert geliefert und ist in wenigen Minuten einsatzbereit. Das schlichte Design und die neueste integrierte Technologie sowie ausgezeichnete Qualität gewährleisten einen dauerhaft sicheren, wartungsfreien und komfortablen Einsatz.

rm-port – SCHWENKARME
IHR NUTZEN

Tragarm

- Hohe Festigkeit trotz leichter und kompakter Bauweise
- Robuste Oberflächen für den täglichen Einsatz
- Einfache Montage von Down-Post und Kabelhaken durch vorbereitete Befestigungpunkte
- Integrierter Kabelkanal an der Unterseite inklusive Abdeckung
- Verfügbar in zwei Längen: 250 mm und 325 mm, sowie als 2-facher Schwenkarm in 250 mm + 250 mm und 325 mm + 325 mm

Universelle Geräteaufnahme

- Verfügbar in verschiedenen Varianten und Tragfähigkeiten mit:
  - » VESA 75 / 100 (bis 18 kg)
  - » VESA 75 / 100 Adaption, universal und Tastaturhalterung (bis 14 kg)
  - » Universaladapter (bis 14 kg)
  - » Philips Table Top Mount Adapter (bis 14 kg)
- Keine Einstellung der Monitorgewichte nötig

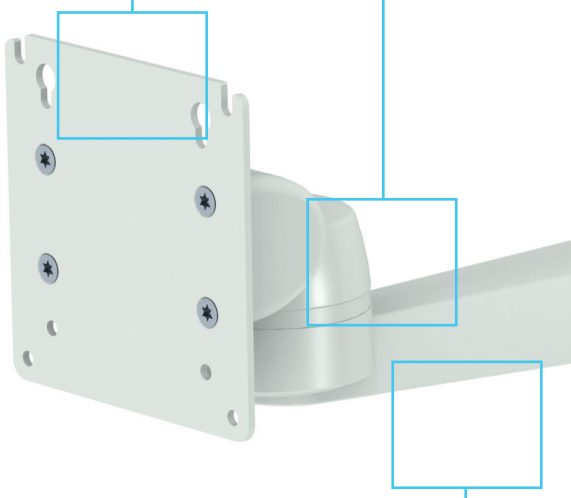

Kabelmanagement

- Großvolumige innenliegende Kabelkanäle an der Unterseite der Tragarme ermöglichen die Aufnahme von Daten-/Netzleitungen und führen diese zum jeweiligen Gerät
- Schneller Zugriff für eine einfache, sichere und geschützte Verlegung der Kabel bei Erst- und Folgeinstallationen vor Ort
- Integrierte Zugentlastungen schützen die Kabel vor dem Herausziehen

Voreingestellte Drehgelenke

- Einstellen der Drehgelenke vor Ort nicht nötig
- Komfortable und schnelle Bedienung der Schwenkarme nach Montage an Trägersystem

Hygiene

- Glatte Oberflächen garantieren eine einfache und schnelle Wischreinigung
- Kleine Spaltmaße verhindern die Keimbildung
- Zertifiziert durch die Fachkommission „Hygienische Sicherheit Medizin-Technischer Produkte und Verfahren“ der DGKH
- Entspricht den gesetzlichen Anforderungen an Hygiene Krankenhäusern

Hochwertige Materialien / Qualität

- Die Verwendung hochwertiger Materialien wie Aluminium oder Stahl erlaubt eine hohe Zuladung
- Zuverlässigkeit über einen langen Zeitraum
- Die Pulverbeschichtung garantiert Robustheit und Reinigungsmittel-Resistenz

Modulare Anbindung an vorhandene Infrastruktur

- Modulare Anbindungen an stationären Trägersystemen über:
  - » Schnellmontage an die Normschiene horizontal – einfache und zeitsparende Anbringung an Trägersystem dank „Ein-Mann-Montage“
  - » Standardmontage an die Normschiene horizontal
  - » Normschiene vertikal
  - » Rundrohr 35-38 mm; Adapter für andere Durchmesser auf Anfrage
  - » iTD Wandkanal
  - » herstellerspezifische Wandkanäle (z. B. GCX)

Komfort / Ergonomie

- Zwei Standardtypen (1-fach, 2-fach schwenkbar)
- Schwenkausleger sorgen für einen großen Aktionsradius und hohen Bewegungsfreiraum

rm-port – MONITORHALTERUNGEN UND ANBINDUNGSMÖGLICHKEITEN

Wir bieten unseren Kunden eine hohe Flexibilität in der Produktauswahl. Sie wählen die gewünschte Auslegerlänge, die passende Adaption geräteseitig und wandseitig aus, wir liefern Ihnen das komplett zusammenmontierte System.

VESA 75 / 100 Adaption mit Rotation

- Aufnahme von Monitoren mit VESA 75 / 100 Adaption
- Müheloses Anheben auch von schweren Monitoren durch Federkraftunterstützung
- Um ± 20° neigbar, ± 90° schwenkbar und ± 5° rotierbar
- Belastbar bis maximal 18 kg

VESA 75 / 100 Adaption

- Aufnahme von Monitoren mit VESA 75 / 100 Adaption
- Müheloses Anheben auch von schweren Monitoren durch Federkraftunterstützung
- Um ± 20° neigbar und ± 90° schwenkbar
- Belastbar bis maximal 18 kg

VESA 75 / 100 Adaption, universal mit Tastaturhalterung

- Aufnahme von Monitoren mit VESA 75 / 100 Adaption
- Aufnahme von diversen Tastaturen
- Um ± 20° neigbar und ± 90° schwenkbar
- Belastbar bis maximal 14 kg

Table Top Mount-Adapter

- Aufnahme der Monitore Philips IntelliVue MP5 / AD75/85 / MX400-850
- Um ± 15° neigbar und ± 90° schwenkbar
- Belastbar bis maximal 14 kg

Universaladapter

- Aufnahme monitorspezifischer Adapterplatten
- Um ± 20° neigbar und ± 90° schwenkbar
- Belastbar bis maximal 14 kg

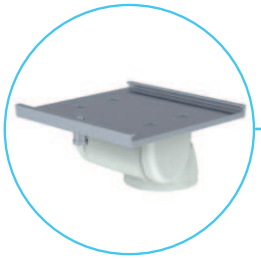

Schwenkarm rm-port, 1-fach
verfügbare Auslegerlängen:
250 mm und 325 mm

Schwenkarm rm-port, 2-fach
verfügbare Auslegerlängen:
250 mm + 250 mm und 325 mm + 325 mm

iTD Wandkanal

Horizontale Normschiene

Standardmontage

Horizontale Normschiene

Schnellmontage

Rundrohr mit Ø 35-38 mm

Herstellerspezifische Wandkanäle (z. B. GCX)

rm-port SCHWENKARME MIT VESA 75 / 100 ADAPTION

Schwenkarm, 1-fach / 2-fach, mit VESA 75 / 100 Adaption

Merkmale Schwenkarm:

- Komfortable Bedienung durch voreingestellte Drehmomente
- Große Aktionsradien decken einen weitreichenden Arbeitsbereich ab
- Großvolumige Kabelkanäle mit Zugentlastung nehmen diverse Kabel auf

Merkmale Monitorhalterung:

- Aufnahme von Monitoren mit VESA 75 / 100 Adaption
- Neigung des Monitors (nach oben oder unten) mit gleichem, geringen Kraftaufwand durch Federkraftunterstützung
- Um ± 20° neigbar und ± 90° schwenkbar

Zuladung:	Schwenkarm, 1-fach (L = 250 mm; L = 325 mm): bis max. 23 kg Schwenkarm, 2-fach (L = 250 mm + 250 mm): bis max. 23 kg Schwenkarm, 2-fach (L = 325 mm + 325 mm): bis max. 18 kg
Technische Daten:	Seite 92-93
Einbauhöhe:	3 E (96 mm)
Oberfläche:	RAL 7035 Lichtgrau pulverbeschichtet (RAL 9016 Verkehrsweiß auf Anfrage möglich)
Lieferumfang:	1 Schwenkarm, 1-fach oder 2-fach, inklusive Montagematerial

VESA Adaption mit Rotation ± 5° auf Anfrage

Schwenkarm rm-port, 1-fach
Längen: 250 mm und 325 mm

Schwenkarm rm-port, 2-fach
Längen: 250 mm + 250 mm und 325 mm + 325 mm

Anbindung

iTD Wandkanal

Normschiene
Standardmontage

Normschiene
Schnellmontage

Rundrohr

Wandkanal GCX

Anwendungsbeispiele

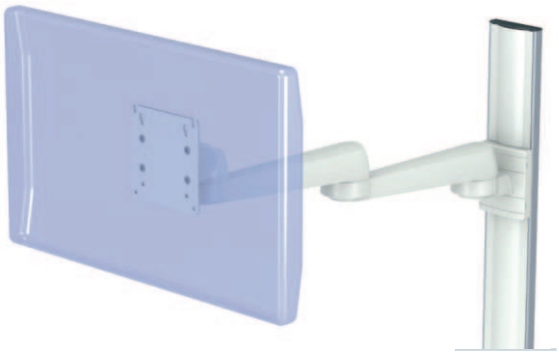

Schwenkarm, 1-fach

Anbindung	Monitorgewicht	Monitortiefe bei Maximalbelastung	Artikelnummer L = 250 mm	Artikelnummer L = 325 mm
iTD Wandkanal	0-14 kg	max. 10 cm	**TH.2100.991**	**TH.2101.991**
	14-18 kg	max. 10 cm	**TH.2102.991**	**TH.2103.991**
Normschiene, horizontal ▯	0-14 kg	max. 10 cm	**TH.2156.991**	**TH.2157.991**
	14-18 kg	max. 10 cm	**TH.2158.991**	**TH.2159.991**
Normschiene, horizontal ▯	0-14 kg	max. 10 cm	**TH.2104.991**	**TH.2105.991**
	14-18 kg	max. 10 cm	**TH.2106.991**	**TH.2107.991**
Rundrohr Ø 35-38 mm	0-14 kg	max. 10 cm	**TH.2108.991**	**TH.2109.991**
	14-18 kg	max. 10 cm	**TH.2110.991**	**TH.2111.991**
Wandkanal GCX	0-14 kg	max. 10 cm	**TH.2112.991**	**TH.2113.991**
	14-18 kg	max. 10 cm	**TH.2114.991**	**TH.2115.991**

Schwenkarm, 2-fach

Anbindung	Monitorgewicht	Monitortiefe bei Maximalbelastung	Artikelnummer L = 250 mm + 250 mm	Artikelnummer L = 325 mm + 325 mm
iTD Wandkanal	0-14 kg	max. 10 cm	**TH.2200.991**	**TH.2201.991**
	14-18 kg	max. 10 cm	**TH.2202.991**	**TH.2203.991**
Normschiene, horizontal ▯	0-14 kg	max. 10 cm	**TH.2248.991**	**TH.2249.991**
	14-18 kg	max. 10 cm	**TH.2250.991**	**TH.2251.991**
Normschiene, horizontal ②	0-14 kg	max. 10 cm	**TH.2204.991**	**TH.2205.991**
	14-18 kg	max. 10 cm	**TH.2206.991**	**TH.2207.991**
Rundrohr Ø 35-38 mm	0-14 kg	max. 10 cm	**TH.2208.991**	**TH.2209.991**
	14-18 kg	max. 10 cm	**TH.2210.991**	**TH.2211.991**
Wandkanal GCX	0-14 kg	max. 10 cm	**TH.2212.991**	**TH.2213.991**
	14-18 kg	max. 10 cm	**TH.2214.991**	**TH.2215.991**

- Adapter für die Befestigung an der vertikalen Normschiene finden Sie auf Seite 85
- Das Befestigungsset für die Anbindung am Gerätewagen finden Sie auf Seite 84
- Rundrohradapter für andere Durchmesser auf Anfrage

rm-port SCHWENKARME MIT VESA 75 / 100 ADAPTION

Schwenkarm, 1-fach / 2-fach, mit VESA 75 / 100 Adaption universal und Tastaturhalterung

Merkmale Schwenkarm:
- Komfortable Bedienung durch voreingestellte Drehmomente
- Große Aktionsradien decken einen weitreichenden Arbeitsbereich ab
- Großvolumige Kabelkanäle mit Zugentlastung nehmen diverse Kabel auf

Merkmale Monitorhalterung:
- Aufnahme von Monitoren mit VESA 75 / 100 Adaption
- Um ± 20° neigbar und ± 90° schwenkbar

Merkmale Tastaturhalterung (mit ausziehbarem Mousepad links / rechts):
- Aufnahme von Tastaturen mit einer maximalen Breite von 450 mm

Zuladung:	Schwenkarm, 1-fach (L = 250 mm; L = 325 mm): bis max. 23 kg Tastaturhalterung: bis zu max. 5 kg (Flächenlast) Schwenkarm, 2-fach (L = 250 mm + 250 mm): bis max. 23 kg Schwenkarm, 2-fach (L = 325 mm + 325 mm): bis max. 18 kg Tastaturhalterung: bis zu max. 5 kg (Flächenlast)
Technische Daten:	Seite 92-93
Einbauhöhe:	3 E (96 mm)
Oberfläche:	RAL 7035 Lichtgrau pulverbeschichtet (RAL 9016 Verkehrsweiß auf Anfrage möglich)
Lieferumfang:	1 Schwenkarm, 1-fach oder 2-fach, Tastaturhalterung, inklusive Montagematerial

Schwenkarm, 1-fach

Anbindung	Monitorgewicht	Artikelnummer L = 250 mm	Artikelnummer L = 325 mm
iTD Wandkanal	0-14 kg	**TH.2132.991**	**TH.2133.991**
Normschiene, horizontal ▯	0-14 kg	**TH.2164.991**	**TH.2165.991**
Normschiene, horizontal ②	0-14 kg	**TH.2136.991**	**TH.2137.991**
Rundrohr Ø 35-38 mm	0-14 kg	**TH.2140.991**	**TH.2141.991**
Wandkanal GCX	0-14 kg	**TH.2144.991**	**TH.2145.991**

Schwenkarm, 2-fach

Anbindung	Monitorgewicht	Artikelnummer L = 250 mm + 250 mm	Artikelnummer L = 325 mm + 325 mm
iTD Wandkanal	0-14 kg	**TH.2232.991**	**TH.2233.991**
Normschiene, horizontal ▯	0-14 kg	**TH.2256.991**	**TH.2257.991**
Normschiene, horizontal ②	0-14 kg	**TH.2234.991**	**TH.2235.991**
Rundrohr Ø 35-38 mm	0-14 kg	**TH.2236.991**	**TH.2237.991**
Wandkanal GCX	0-14 kg	**TH.2238.991**	**TH.2239.991**

- Adapter für die Befestigung an der vertikalen Normschiene finden Sie auf Seite 85
- Das Befestigungsset für die Anbindung am Gerätewagen finden Sie auf Seite 84
- Rundrohradapter für andere Durchmesser auf Anfrage

Schwenkarm rm-port, 1-fach
Längen: 250 mm und 325 mm

Schwenkarm rm-port, 2-fach
Längen: 250 mm + 250 mm und 325 mm + 325 mm

Anbindung

iTD Wandkanal

① Normschiene Standardmontage

Normschiene Schnellmontage

Rundrohr

Wandkanal GCX

Anwendungsbeispiele

rm-port SCHWENKARME MIT UNIVERSALADAPTER

Schwenkarm, 1-fach / 2-fach, mit Universaladapter

Merkmale Schwenkarm:

- Komfortable Bedienung durch voreingestellte Drehmomente
- Große Aktionsradien decken einen weitreichenden Arbeitsbereich ab
- Großvolumige Kabelkanäle mit Zugentlastung nehmen diverse Kabel auf

Merkmale Monitorhalterung:

- Universaladapter zur Aufnahme monitorspezifischer Adapterplatten (Beispiele siehe Seite 71)
- Um ± 20° neigbar und ± 90° schwenkbar

Zuladung:	Schwenkarm, 1-fach (L = 250 mm; L = 325 mm): bis max. 23 kg Schwenkarm 2-fach (L = 250 mm + 250 mm): bis max. 23 kg Schwenkarm 2-fach (L = 325 mm + 325 mm): bis max. 18 kg
Technische Daten:	Seite 92-93
Einbauhöhe:	3 E (96 mm)
Oberfläche:	RAL 7035 Lichtgrau pulverbeschichtet (RAL 9016 Verkehrsweiß auf Anfrage möglich)
Lieferumfang:	1 Schwenkarm, 1-fach oder 2-fach, inklusive Montagematerial

Schwenkarm, 1-fach

Anbindung	Monitorgewicht	Artikelnummer L = 250 mm	Artikelnummer L = 325 mm
iTD Wandkanal	0-14 kg	**TH.2506.991**	**TH.2507.991**
Normschiene, horizontal ①	0-14 kg	**TH.2502.991**	**TH.2508.991**
Normschiene, horizontal ②	0-14 kg	**TH.2509.991**	**TH.2510.991**
Rundrohr Ø 35-38 mm	0-14 kg	**TH.2503.991**	**TH.2511.991**
Wandkanal GCX	0-14 kg	**TH.2512.991**	**TH.2513.991**

Schwenkarm, 2-fach

Anbindung	Monitorgewicht	Artikelnummer L = 250 mm + 250 mm	Artikelnummer L = 325 mm + 325 mm
iTD Wandkanal	0-14 kg	**TH.2291.991**	**TH.2292.991**
Normschiene, horizontal ①	0-14 kg	**TH.2293.991**	**TH.2294.991**
Normschiene, horizontal ②	0-14 kg	**TH.2295.991**	**TH.2296.991**
Rundrohr Ø 35-38 mm	0-14 kg	**TH.2297.991**	**TH.2298.991**
Wandkanal GCX	0-14 kg	**TH.2299.991**	**TH.2300.991**

- Adapter für die Befestigung an der vertikalen Normschiene finden Sie auf Seite 85
- Das Befestigungsset für die Anbindung am Gerätewagen finden Sie auf Seite 84
- Rundrohradapter für andere Durchmesser auf Anfrage

Schwenkarm rm-port, 1-fach
Längen: 250 mm und 325 mm

Schwenkarm rm-port, 2-fach
Längen: 250 mm + 250 mm und 325 mm + 325 mm

Anbindung

iTD Wandkanal

① Normschiene
Standardmontage

Normschiene
Schnellmontage

Rundrohr

Wandkanal GCX

Anwendungsbeispiele

rm-port SCHWENKARME FÜR PHILIPS INTELLIVUE MP5 / MX400-850 / AD75/85

Schwenkarm 1-fach / 2-fach, mit Table Top Mount-Adapter für Philips IntelliVue MP5 / MX400-850 / AD75/85

Merkmale Schwenkarm:

- Komfortable Bedienung durch voreingestellte Drehmomente
- Große Aktionsradien decken einen weitreichenden Arbeitsbereich ab
- Großvolumige Kabelkanäle mit Zugentlastung nehmen diverse Kabel auf

Merkmale Monitorhalterung:

- Aufnahme der Monitore Philips IntelliVue MP5 / MX400-850 / AD75/85
- Um ± 15° neigbar und ± 90° schwenkbar

Zuladung: Schwenkarm, 1-fach (L = 250 mm; L = 325 mm): bis max. 23 kg
Schwenkarm, 2-fach (L = 250 mm + 250 mm): bis max. 23 kg
Schwenkarm, 2-fach (L = 325 mm + 325 mm): bis max. 18 kg

Technische Daten: Seite 92-93
Einbauhöhe: 3 E (96 mm)
Oberfläche: RAL 7035 Lichtgrau pulverbeschichtet (RAL 9016 Verkehrsweiß auf Anfrage möglich)
Lieferumfang: 1 Schwenkarm, 1-fach oder 2-fach, inklusive Montagematerial (ohne Philips Table Top Mount)

Schwenkarm, 1-fach

Anbindung	Monitorgewicht	Artikelnummer L = 250 mm	Artikelnummer L = 325 mm
iTD Wandkanal	0-14 kg	**TH.2116.991**	**TH.2117.991**
Normschiene, horizontal ①	0-14 kg	**TH.2160.991**	**TH.2161.991**
Normschiene, horizontal ②	0-14 kg	**TH.2118.991**	**TH.2119.991**
Rundrohr Ø 35-38 mm	0-14 kg	**TH.2120.991**	**TH.2121.991**
Wandkanal GCX	0-14 kg	**TH.2122.991**	**TH.2123.991**

Schwenkarm, 2-fach

Anbindung	Monitorgewicht	Artikelnummer L = 250 mm + 250 mm	Artikelnummer L = 325 mm + 325 mm
iTD Wandkanal	0-14 kg	**TH.2216.991**	**TH.2217.991**
Normschiene, horizontal ①	0-14 kg	**TH.2252.991**	**TH.2253.991**
Normschiene, horizontal ②	0-14 kg	**TH.2218.991**	**TH.2219.991**
Rundrohr Ø 35-38 mm	0-14 kg	**TH.2220.991**	**TH.2221.991**
Wandkanal GCX	0-14 kg	**TH.2222.991**	**TH.2223.991**

- Adapter für die Befestigung an der vertikalen Normschiene finden Sie auf Seite 85
- Das Befestigungsset für die Anbindung am Gerätewagen finden Sie auf Seite 84
- Rundrohradapter für andere Durchmesser auf Anfrage

Adapter für Philips IntelliVue X3

	Zuladung	Artikelnummer
Adapter	10 kg	**TH.1052.991**

Schwenkarm rm-port, 1-fach

Längen: 250 mm und 325 mm

Schwenkarm rm-port, 2-fach

Längen: 250 mm + 250 mm und 325 mm + 325 mm

Anbindung

iTD Wandkanal

Normschiene Standardmontage

Normschiene Schnellmontage

Rundrohr

Wandkanal GCX

Anwendungsbeispiele

MULTIFUNKTIONELLE SCHWENKARME

Mit unseren individuell gestaltbaren Schwenkarmen kann jede Anforderung an effektiven Systemen für den Arbeitsalltag erfüllt werden. Durch die solide Konstruktion und eine sichere Kabelführung bleiben diese Arme dauerhaft im Einsatz. Außerdem können sie bei Bedarf schnell auf neue Adaptionen bzw. Monitorhalterungen umgerüstet werden und bleiben somit immer aktuell und zukunftssicher. Die Schwenkarme können je nach gewählter Länge eine Last von bis zu 23 kg tragen und sind in verschiedenen Längen als Einzel- oder Doppelarm erhältlich, können aber individuell in Länge (L1 und L2) und Anzahl der Gelenke angepasst werden. Außerdem sorgt das zahlreiche Zubehörprogramm, von Kabelhaken bis zu schwenkbaren Ablageböden, für die multifunktionalen Ausbaumöglichkeiten dieser Geräteträger. Der individualisierbare Schwenkbereich bietet große Flexibilität und hilft dem Anwender, seinen Arbeitsplatz funktional zu gestalten. Diese Arme werden nach den strengsten Anforderungen an Qualität sowie Hygiene für medizinische Anwendungen entwickelt und gefertigt. Somit erfüllen sie die Bedürfnisse der Anwender in Krankenhäusern, Kliniken und Praxen.

Modulare Anbindung an vorhandene Infrastruktur

- Einfache Anpassung an zukünftige Entwicklungen und Anforderungen vor Ort
- Modulare Anbindung an stationären Trägersystemen über Normschiene (horizontal, vertikal), Rundrohre mit Ø 25-42 mm, iTD Wandkanal sowie herstellerspezifische Standards (z. B. GCX)

Universelle Geräteaufnahme

- Verfügbar in verschiedenen Varianten und Tragfähigkeiten mit:
  - » VESA 75 / 100 (bis 18 kg
  - » VESA 75 / 100 (universal, bis 14 kg)
  - » Universaladapter (bis 14 kg)
  - » Philips-Anbindung Table Top Mount Adapter (bis 14 kg)
- Individuelle Komforteinstellung (je nach Monitorgewicht)

Einstellbare Drehgelenke

- Benutzerfreundliche Anpassung der Reibung innerhalb der Gelenke über ergonomische Bedienelemente
- Stufenlose Gelenkeinstellung
- Fixierbare Transportstellung bei mobilen Anwendungen

Komfort / Ergonomie

- Drei Standardtypen (starr, 1-fach und 2-fach schwenkbar) im gleichen Design
- Schwenkausleger sorgen für einen großen Aktionsradius und hohen Bewegungsfreiraum

Kabelmanagement

- Kabelkanäle in verschiedenen Querschnitten an der Unterseite der Schwenk- und Tragarme ermöglichen die Aufnahme von Daten-/Netzleitungen und führen diese zum jeweiligen Gerät
- Schneller Zugriff für eine einfache, sichere und geschützte Verlegung der Kabel bei Erst- und Folgeinstallationen vor Ort
- Integrierte Zugentlastungen schützen die Kabel vor dem Herausziehen

Sie benötigen Unterstützung bei der Umsetzung Ihres Wunschproduktes? –
Unsere Medizinproduktberater freuen sich auf Ihre Terminanfrage.

→ Tel.: +49 89 61 44 25-0 • Fax: +49 89 61 44 25-200 → www.itd-cart.com • sales@itd-cart.com

GANZ NACH IHREN INDIVIDUELLEN ANFORDERUNGEN

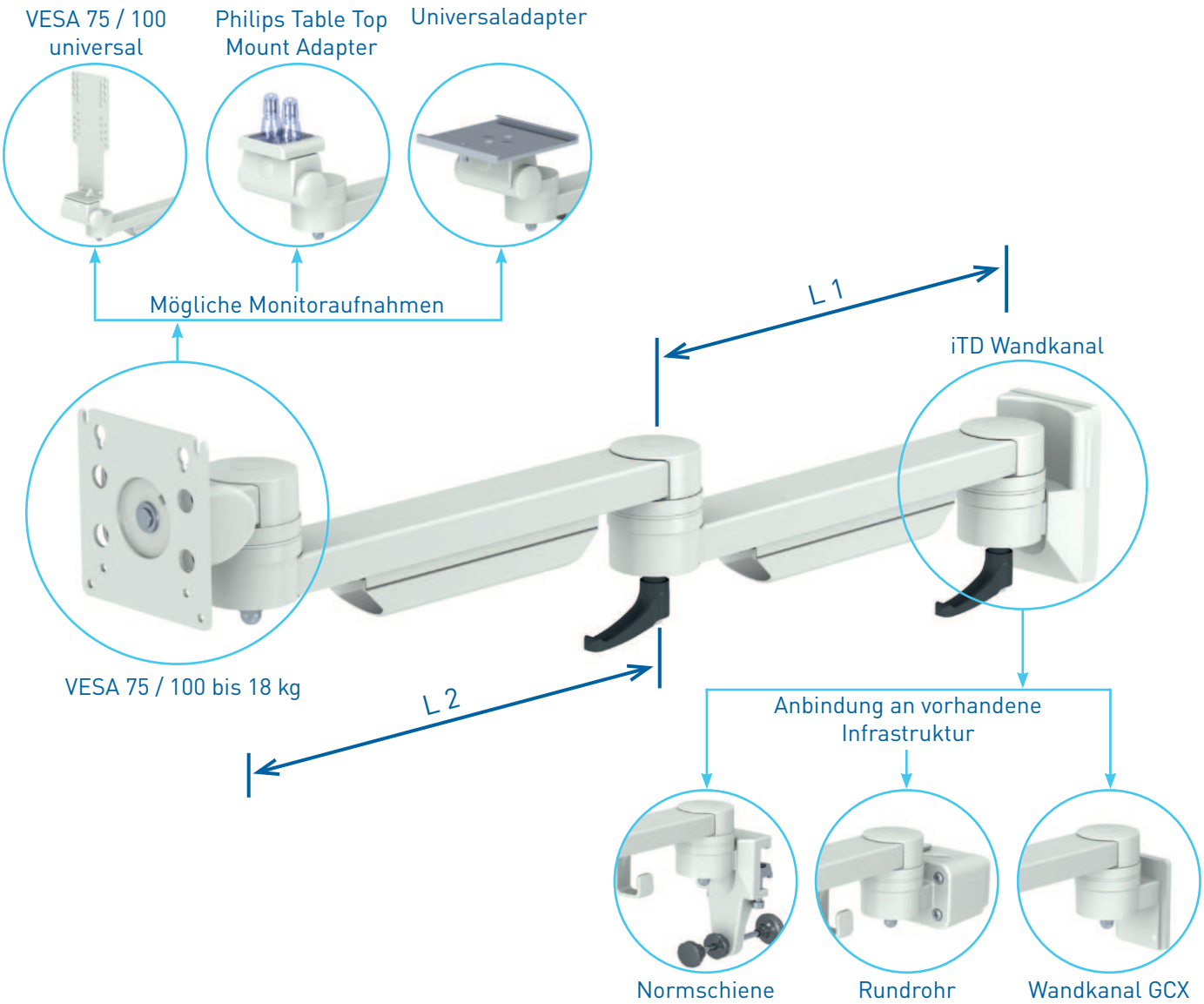

Kundenspezifische Lösungen

lf-port

HÖHENVARIABLE TRAGARME

Der höhenvariable Tragarm lf-port ist einsetzbar im Bereich kleiner und leichter medizinischen Monitore und Therapiegeräte. Durch eine Vielzahl an vorhandenen Adaptionsmöglichkeiten ist er sowohl an der Wand als auch am vorhandenen Gerätewagen schnell montierbar. Sein Erscheinungsbild besticht mit Eleganz und die integrierte Technik erweist sich als zulässig. Anwender können den lf-port stufenlos horizontal und vertikal verstellen und ohne zusätzliche Fixierung in jeder gewünschten Position anhalten.

Das Kabelmanagement sorgt für einen sicheren als auch einfachen Geräteanschluss an die Strom- und Datenversorgung. Der höhenvariable Tragarm lf-port ist besonders beweglich und gut zu bedienen. Seine horizontale Verstellung um +/- 90° und vertikale Ausrichtung um +/- 50° bieten einen breiten Positionierungsbereich für Ihre Geräte. Insgesamt ist der lf-port bis zu 7 kg belastbar – auf Anfrage auch 10 kg möglich.

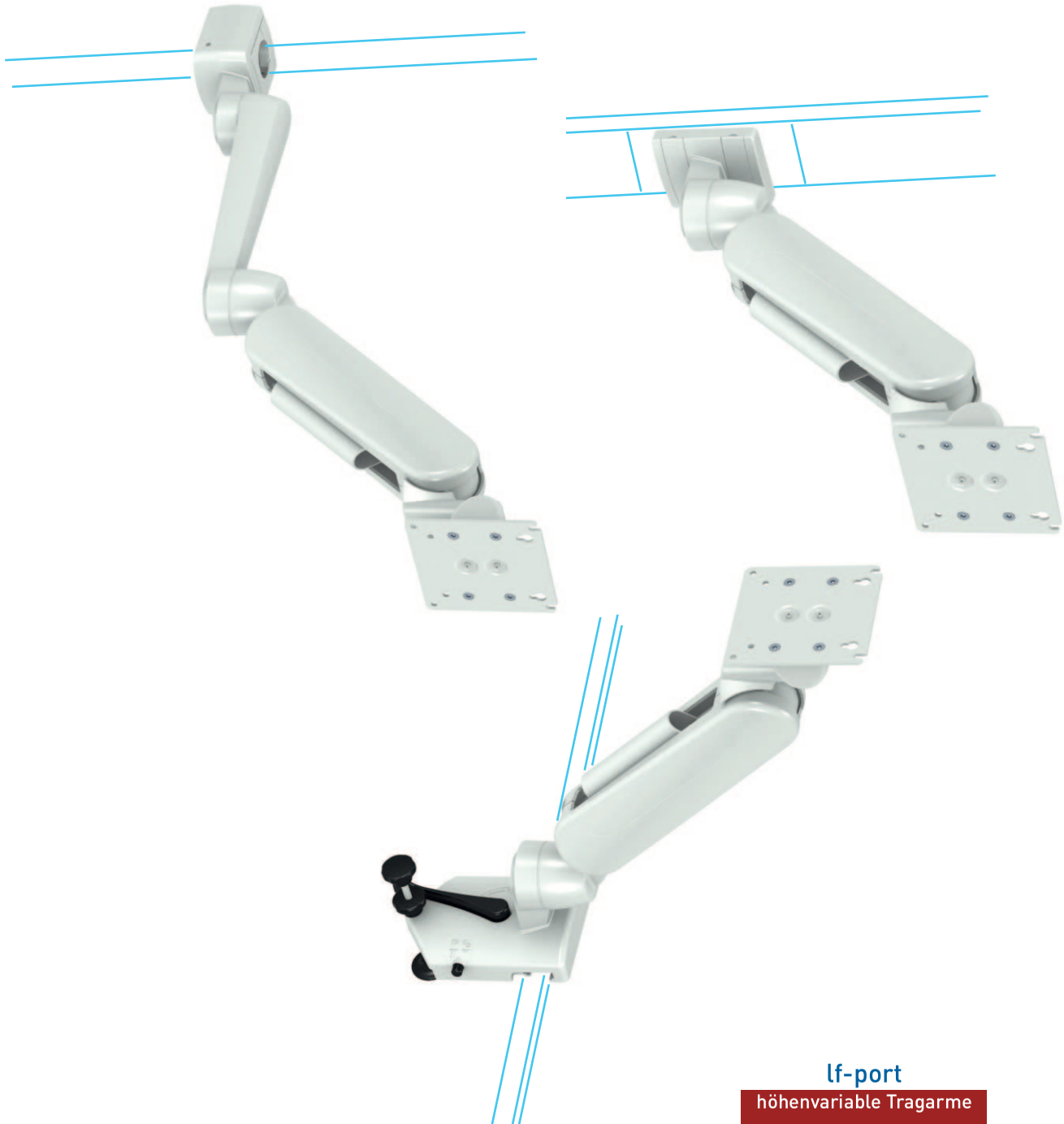

lf-port

höhenvariable Tragarme

lf-port – DIE HÖHENVARIABLE TRAGARME IM ÜBERBLICK

Monitorhalterung

- mit VESA 75 / 100
- Um +35° / -20° neigbar und ± 90° schwenkbar
- belastbar bis maximal 7 kg (auf Anfrage auch bis 10 kg möglich)

Längen- / Höhenvariabilität

- Länge: 225 mm
- Zusätzlicher Schwenkausleger in zwei Längen: 250 mm und 325 mm für einen großen Aktionsradius und hohen Bewegungsfreiraum

Hygiene

- Glatte Oberflächen garantieren eine einfache und schnelle Wischreinigung
- Kleine Spaltmaße verhindern die Keimbildung
- Zertifiziert durch die Fachkommission „Hygienische Sicherheit Medizintechnischer Produkte und Verfahren“ der DGKH

Kabelführung

- Geräumiger Kabelkanal zur Aufnahme von Daten- und Netzkabeln mit Raum für spätere Erweiterungen

Modulare Anbindung an vorhandene Infrastruktur

- Einfache Anpassung an zukünftige Entwicklungenund Anforderungen vor Ort
- Modulare Anbindung an stationäre Trägersysteme über Normschiene (horizontal, vertikal), Rundrohre mit Ø 35-38 mm, iTD Wandkanal
- Modulare Anbindung an mobile Geräteträger

Schwenkarm verfügbare Auslegerlängen:
250 mm und 325 mm

iTD Wandkanal

Horizontale Normschiene

Standardmontage

Horizontale Normschiene

Schnellmontage

Rundrohr mit Ø 35-38 mm

Herstellerspezifische Wandkanal (z. B. GCX)

lf-port HÖHENVARIABLE TRAGARME MIT VESA 75 / 100

Höhenvariable Tragarme lf-port mit VESA 75 / 100 Adaption

Merkmale höhenvariabler Tragarm:

- Aufnahme von Kabeln im Kabelkanal
- Ausbalanciert in jeder Position ohne Fixierhebel oder Bremsen
- Ideal für Bewegung der Monitore und diverser medizinischer Geräte bis 87kg (auf Anfrage auch bis 10 kg möglich)

Merkmale Monitorhalterung:

- Aufnahme von Monitoren mit VESA 75 / 100 Adaption
- Um +35° / - 20° neigbar und ± 90° schwenkbar

Technische Daten: Seite 94-95
Einbauhöhe: 3 E (96 mm)
Oberfläche: RAL 7035 Lichtgrau pulverbeschichtet (RAL 9016 Verkehrsweiß auf Anfrage möglich)
Lieferumfang: 1 Tragarm, höhenvariabel, inklusive Montagematerial

Höhenvariable Tragarme lf-port

Anbindung	Zuladung	Monitortiefe bei Maximalbelastung	Artikelnummer L = 225 mm
iTD Wandkanal	0-7 kg	max. 8 cm	**HA.3000.991**
Normschiene horizontal Schnellmontage ▯	0-7 kg	max. 8 cm	**HA.3001.991**
Normschiene horizontal Standardmontage ②	0-7 kg	max. 8 cm	**HA.3004.991**
Rundrohr Ø 35-38 mm	0-7 kg	max. 8 cm	**HA.3002.991**
Wandkanal GCX	0-7 kg	max. 8 cm	**HA.3003.991**

Höhenvariable Tragarme lf-port auf Schwenkarm

Anbindung	Zuladung	Monitortiefe bei Maximalbelastung	Artikelnummer L = 225 mm + 250 mm	Artikelnummer L = 225 mm + 325 mm
iTD Wandkanal	0-7 kg	max. 8 cm	**HA.3005.991**	**HA.3012.991**
Normschiene horizontal Schnellmontage ▯	0-7 kg	max. 8 cm	**HA.3006.991**	**HA.3013.991**
Normschiene horizontal Standardmontage ②	0-7 kg	max. 8 cm	**HA.3009.991**	**HA.3016.991**
Rundrohr Ø 35-38 mm	0-7 kg	max. 8 cm	**HA.3007.991**	**HA.3014.991**
Wandkanal GCX	0-7 kg	max. 8 cm	**HA.3008.991**	**HA.3015.991**

- Adapter für die Befestigung an der vertikalen Normschiene finden Sie auf Seite 85
- Das Befestigungsset für die Anbindung am Gerätewagen finden Sie auf Seite 84
- Rundrohradapter für andere Durchmesser auf Anfrage

Höhenvariabler Tragarm lf-port
Länge: 225 mm

Höhenvariabler Tragarm lf-port auf Schwenkarm
verfügbare Auslegerlängen: 250 mm und 325 mm

Anbindung

iTD Wandkanal

① Normschiene
Schnellmontage

Normschiene
Standardmontage

Rundrohr
Ø 35-38 mm

Wandkanal GCX

Anwendungsbeispiele

flexion-port

HÖHENVARIABLE TRAGARME

flexion-port – der höhenvariable Tragarm flexion-port findet durch seine facettenreiche Kombinierbarkeit mit einer Vielzahl an Monitorhalterungen und Anbindungsmöglichkeiten sowie für mobile als auch stationäre Anwendungen breiten Einsatz. Die in der Technik verankerten Gasdruckfedern sorgen für einen hohen Bedienkomfort und Zuverlässigkeit. Ein zusätzliches Highlight dieses Arms bietet die einzigartige Positionierungstechnologie. So müssen Anwender die gewünschte Position des Tragarms nicht mehr mit den Klemmen fixieren. Eingestellt auf das Gewicht des angebrachten Gerätes bleibt der Arm in jeder gewünschten Position stehen und ermöglicht somit eine flexible Gestaltung des Arbeitsplatzes.

flexion-port ist in zwei Standardlängen (300 und 400 mm) sowie jeweils zwei wählbaren Zuladungen von 3-10 kg bzw. 8-14 kg verfügbar. Benötigt man eine zusätzliche Reichweite, so kann der höhenverstellbare Tragarm auf einen zusätzlichen Schwenkarm angebracht werden.

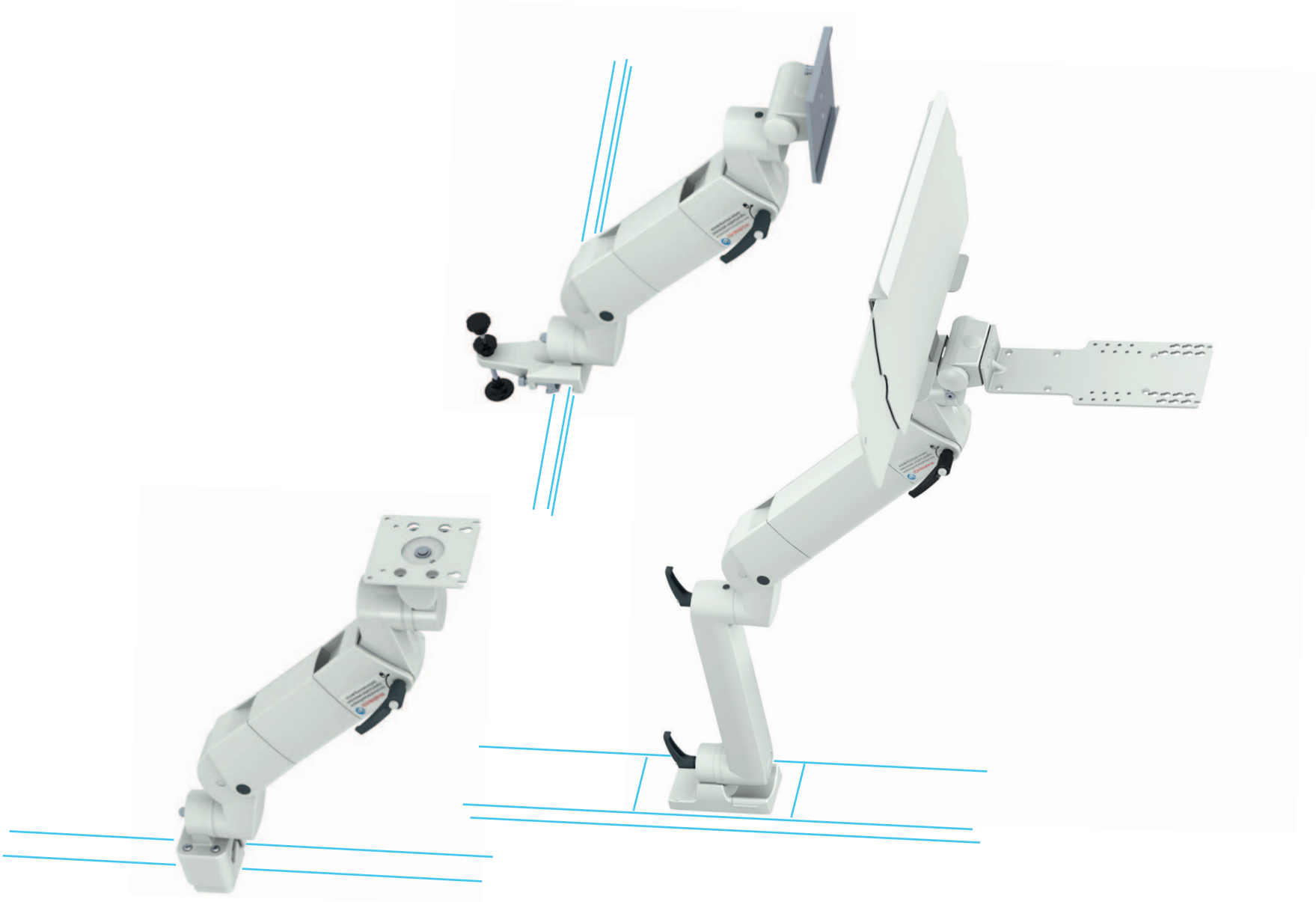

flexion-port – DAS HÖHENVARIABLE TRAGARMSYSTEM IM ÜBERBLICK

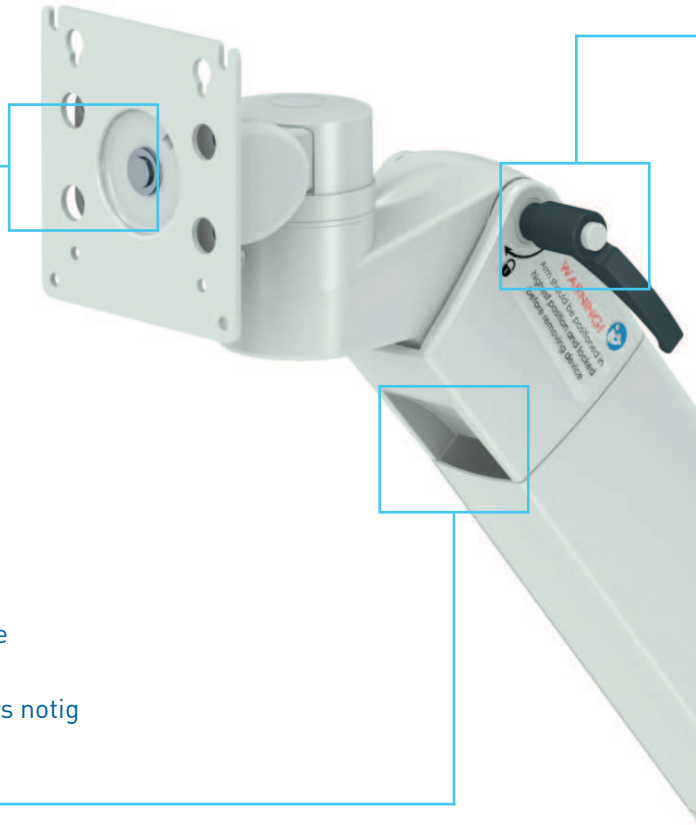

Monitorhalterung mit Federunterstützung

- Um ± 20° neigbar, ± 90° schwenkbar und um ± 5° rotierbar (flexible Positionierung des Monitors)
- Müheloses Anheben auch von schweren Monitoren durch Federkraftunterstützung
- Problemlose Aufnahme von tiefen und schweren Monitoren mit dem Befestigungsstandard VESA 75 / 100 bis max. 14 kg
- Einfaches Ausgleichen von Display-Schiefstellungen durch die Rotierbarkeit der VESA Halterung
- Neigung des Monitors (nach oben oder unten) mit gleichem, geringen Kraftaufwand
- Einfache, sichere und korrekte Positionierung des Monitors ohne zusätzlichen Arretierungsaufwand
- Keine Einstellung des Monitorgewichts zur Neigung des Monitors notig

Kabelmanagement

- Großvolumige Kabelkanäle ermöglichen die Aufnahme von bis zu sieben Daten-/Netzleitungen
- Große Ein- und Ausführungsradien schützen dauerhaft empfindliche Datenkabel im Betrieb
- Ein klickbarer, innenliegender Kabelkanal ermöglicht den schnellen Zugriff für eine einfache, sichere und geschützte Verlegung der Kabel bei Erst- und Folgeinstallationen vor Ort
- Zusätzlichen Schutz für alle Leitungen und beste Reinigung bietet eine optionale Schutzhülle

Hygiene

- Glatte Oberflächen garantieren eine einfache und schnelle Wischreinigung
- Kleine Spaltmaße verhindern die Keimbildung schon im Entstehen
- Zertifiziert durch die Fachkommission „Hygienische Sicherheit Medizintechnischer Produkte und Verfahren“ der DGKH
- Entspricht den gesetzlichen Anforderungen an Hygiene in Krankenhäusern

Einstellbare Drehgelenke

- Benutzerfreundliche, werkzeuglose Einstellung über ergonomische Bedienelemente
- Stufenlose Gelenkeinstellung
- Fixierbare Transportstellung bei mobilen Anwendungen

Bremsfunktion

- Fixierung der gewünschten Position in jeder Stellung möglich
- Höchste Sicherheit sowie hoher Komfort bei Installation und Gerätetausch
- Einfache Handhabung durch ergonomischen Bedienhebel

Längen- / Höhenvariabilität

- Zwei Standardlängen (300 mm / 400 mm) im gleichen Design
- Zusätzlicher Schwenkausleger für einen großen Aktionsradius und hohen Bewegungsfreiraum
- Größter höhenverstellbarer Anwendungsbereich seiner Klasse (bis 612 mm) sowie Reichweite von bis zu 726 mm

Einstellbarer Lastbereich

- Höchster Nutzungskomfort durch individuelle Gewichtseinstellung
- Einfache und komfortable Anpassung an wechselnde Anforderungen (z. B. Hardware-Wechsel)
- Gleichbleibende Bedingungen auch unter stressigen Arbeitsbedingungen
- Dauerhafter Schwebezustand für einfache Handhabung

Modulare Anbindung an vorhandene Infrastruktur

- Einfache Anpassung an zukünftige Entwicklungen und Anforderungen vor Ort
- Modulare Anbindung an stationäre Trägersysteme über:
  - » Normschiene (horizontal, vertikal)
  - » Rundrohre mit Ø 25-42 mm
  - » iTD Wandkanal
  - » herstellerspezifische Wandkanäle (z. B. GCX)
- Modulare Anbindung an mobile Geräteträger über:
  - » Monitorböden Quertraverse
  - » iTD Vertikalprofil oder Tragsäule

flexion-port – MONITORHALTERUNGEN UND ANBINDUNGSMÖGLICHKEITEN

Wir bieten unseren Kunden eine hohe Flexibilität in der Produktauswahl. Sie wählen die gewünschte Tragarmlänge, die passende Adaption geräteseitig und wandseitig aus, wir liefern Ihnen das komplette zusammenmontierte System.

Dreh- und Schwenkeinheit mit Federunterstützung

- Um ± 20° neigbar, ± 90° schwenkbar und um ± 5° rotierbar
- Müheloses Anheben auch von schweren Monitoren durch Federkraftunterstützung
- Problemlose Aufnahme von tiefen und schweren Monitoren mit dem Befestigungs standard VESA 75 / 100 bis max. 14 kg
- Einfaches Ausgleichen von Display-Schiefstellungen durch die Rotierbarkeit der Halterung
- Neigung des Monitors (nach oben oder unten) mit gleichem, geringen Kraftaufwand
- Einfache, sichere und korrekte Positionierung des Monitors ohne zusätzlichen Arretierungsaufwand
- Keine Einstellung des Monitorgewichts nötig

VESA 75 / 100 Adaption, universal

- Aufnahme der Monitore mit VESA 75 / 100
- Um ± 15° neigbar und ± 90° schwenkbar
- Belastbar bis maximal 14 kg

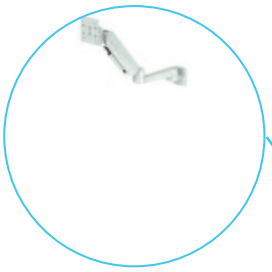

Table Top Mount-Adapter

- Aufnahme der Monitore Philips IntelliVue AD75/85 / MX400-850
- Um ± 15° neigbar und ± 50° schwenkbar
- Belastbar bis maximal 14 kg

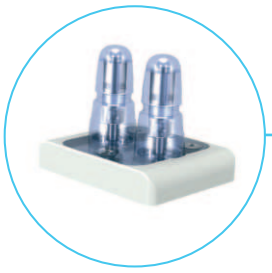

Universaladapter

- Aufnahme monitorspezifischer Adapterplatten
- Um ± 15° neigbar und ± 90° schwenkbar
- Belastbar bis maximal 14 kg

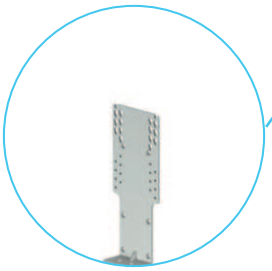

Die Dreh- und Schwenkeinheit

- Um ± 15° neigbar und um ± 90° schwenkbar
- Die Reibungskraft von Neigung / Schwenkung ist je nach Monitorgewicht stufenlos regulierbar
- Die Tragfähigkeit beträgt – je nach Ausführung – bis zu 14 kg
- Zukunftssicherheit durch einen einfachen Austausch des Monitorwinkels – auch nachträglich

Höhenvariabler Tragarm flexion-port
Verfügbare Längen:
300 mm und 400 mm

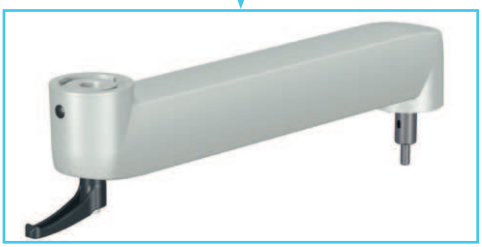

Schwenkarm flexion-port
Auslegerlängen: 350 mm

iTD Wandkanal

Quertraverse, 1-fach
(für Gerätewagen)

Quertraverse, 2-fach
(für Gerätewagen)

Horizontale
Normschiene

Rundrohr mit
Ø 25-42 mm

Herstellerspezifi-
sche Wandkanäle
(z. B. GCX)

flexion-port HÖHENVARIABLE TRAGARME MIT VESA 75 / 100

Höhenvariable Tragarme flexion-port mit VESA 75 / 100 Adaption

Merkmale höhenvariabler Tragarm:

- Verfügbare Längen: Tragarm: 300 mm und 400 mm
- Aufnahme von Kabeln im großvolumigen Kabelkanal
- Einstellbare Drehgelenke und Fixierungsmöglichkeit der gewünschten Tragarm-Position in jeder Stellung
- Individuelle Feineinstellung des Monitorgewichts innerhalb des Gewichtsbereiches garantiert eine Balance des Monitors in jeder Position

Merkmale Monitorhalterung:

- Aufnahme von Monitoren mit VESA 75 / 100 Adaption
- Neigung des Monitors (nach oben oder unten) mit gleichem, geringen Kraftaufwand durch Federkraftunterstützung
- Um ± 20° neigbar, ± 90° schwenkbar und ± 5° rotierbar
- Einfacher Ausgleich von Display-Schiefstellungen durch Rotierbarkeit

Technische Daten: Seite 96-101
Einbauhöhe: 5 E (160 mm)
Oberfläche: RAL 7035 Lichtgrau pulverbeschichtet (RAL 9016 Verkehrsweiß auf Anfrage möglich)
Lieferumfang: 1 Tragarm, höhenvariabel, inklusive Montagematerial

Höhenvariable Tragarme flexion-port

Anbindung	Zuladung	Monitortiefe bei Maximalbelastung	Artikelnummer L = 300 mm	Artikelnummer L = 400 mm
iTD Wandkanal	3-10 kg	max. 13 cm	**HA.2200.903**	**HA.2201.903**
	8-14 kg	max. 13 cm	**HA.2207.903**	**HA.2208.903**
Normschiene, horizontal	3-10 kg	max. 13 cm	**HA.2203.903**	**HA.2204.903**
	8-14 kg	max. 13 cm	**HA.2210.903**	**HA.2211.903**
Rundrohr Ø 25-42 mm	3-10 kg	max. 13 cm	**HA.2206.903**	**HA.2213.903**
	8-14 kg	max. 13 cm	**HA.2215.903**	**HA.2216.903**
Wandkanal GCX	3-10 kg	max. 13 cm	**HA.2274.903**	**HA.2275.903**
	8-14 kg	max. 13 cm	**HA.2277.903**	**HA.2278.903**

Höhenvariable Tragarme flexion-port auf Schwenkarm

Anbindung	Zuladung	Monitortiefe bei Maximalbelastung	Artikelnummer L = 300 mm + 350 mm	Artikelnummer L = 400 mm + 350 mm
iTD Wandkanal	3-10 kg	max. 13 cm	**HA.2218.903**	**HA.2219.903**
	8-14 kg	max. 13 cm	**HA.2224.903**	**HA.2225.903**

- Adapter für die Befestigung an der vertikalen Normschiene finden Sie auf Seite 85
- Das Befestigungsset für die Anbindung am Gerätewagen finden Sie auf Seite 84

Höhenvariabler Tragarm flexion-port
Längen: 300 mm und 400 mm

Höhenvariabler Tragarm flexion-port auf Schwenkarm
Längen: 300 mm + 350 mm und 400 mm + 350 mm

Anbindung

iTD Wandkanal

Normschiene

Rundrohr

Wandkanal GCX

Anwendungsbeispiele

flexion-port HÖHENVARIABLE TRAGARME MIT VESA 75 / 100

Höhenvariable Tragarme flexion-port mit VESA 75 / 100 Adaption universal und Tastaturhalterung

Merkmale höhenvariabler Tragarm:

- Aufnahme von Kabeln im großvolumigen Kabelkanal
- Einstellbare Drehgelenke und Fixierungsmöglichkeit der gewünschten Tragarm-Position in jeder Stellung
- Individuelle Feineinstellung des Monitorgewichts innerhalb des Gewichtsbereiches garantiert eine Balance des Monitors in jeder Position

Merkmale Monitorhalterung:

- Aufnahme von Monitoren mit VESA 75 / 100 Adaption
- Um ± 15° neigbar und ± 90° schwenkbar

Merkmale Tastaturhalterung (mit ausziehbarem Mousepad links / rechts):

- Aufnahme von Tastaturen mit einer maximalen Breite von 450 mm

Zuladung:	Tastaturhalterung: bis zu max. 5 kg (Flächenlast)
Technische Daten:	Seite 96-101
Einbauhöhe:	5 E (160 mm)
Oberfläche:	RAL 7035 Lichtgrau pulverbeschichtet (RAL 9016 Verkehrsweiß auf Anfrage möglich)
Lieferumfang:	1 Tragarm, höhenvariabel, inklusive Montagematerial

Höhenvariable Tragarme flexion-port

Anbindung	Zuladung	Artikelnummer L = 300 mm	Artikelnummer L = 400 mm
iTD Wandkanal	3-10 kg	**HA.2032.903**	**HA.2182.903**
	8-14 kg	**HA.2033.903**	**HA.2183.903**
Normschiene, horizontal	3-10 kg	**HA.2174.903**	**HA.2184.903**
	8-14 kg	**HA.2175.903**	**HA.2185.903**
Rundrohr Ø 25-42 mm	3-10 kg	**HA.2176.903**	**HA.2186.903**
	8-14 kg	**HA.2177.903**	**HA.2187.903**
Wandkanal GCX	3-10 kg	**HA.2168.903**	**HA.2188.903**
	8-14 kg	**HA.2169.903**	**HA.2189.903**

Höhenvariable Tragarme flexion-port auf Schwenkarm

Anbindung	Zuladung	Artikelnummer L = 300 mm + 350 mm	Artikelnummer L = 400 mm + 350 mm
iTD Wandkanal	3-10 kg	**HA.2034.903**	**HA.2190.903**
	8-14 kg	**HA.2035.903**	**HA.2191.903**

- Adapter für die Befestigung an der vertikalen Normschiene finden Sie auf Seite 85
- Das Befestigungsset für die Anbindung am Gerätewagen finden Sie auf Seite 84

Höhenvariabler Tragarm flexion-port
Längen: 300 mm und 400 mm

Höhenvariabler Tragarm flexion-port auf Schwenkarm
Längen: 300 mm + 350 mm und 400 mm + 350 mm

Anbindung

iTD Wandkanal

Normschiene

Rundrohr

Wandkanal GCX

Anwendungsbeispiele

flexion-port HÖHENVARIABLE TRAGARME MIT UNIVERSALADAPTER

Höhenvariable Tragarme flexion-port mit Universaladapter

Merkmale höhenvariabler Tragarm:

- Aufnahme von Kabeln im großvolumigen Kabelkanal
- Einstellbare Drehgelenke und Fixierungsmöglichkeit der gewünschten Tragarm-Position in jeder Stellung
- Individuelle Feineinstellung des Monitorgewichts innerhalb des Gewichtsbereiches garantiert eine Balance des Monitors in jeder Position

Merkmale Monitorhalterung:

- Universaladapter zur Aufnahme monitorspezifischer Adapterplatten (Beispiele siehe Seite 71)
- Um ± 15° neigbar und ± 90° schwenkbar

Technische Daten: Seite 96-101
Einbauhöhe: 5 E (160 mm)
Oberfläche: RAL 7035 Lichtgrau pulverbeschichtet (RAL 9016 Verkehrsweiß auf Anfrage möglich)
Lieferumfang: 1 Tragarm, höhenvariabel, inklusive Montagematerial

Höhenvariable Tragarme flexion-port

Anbindung	Zuladung	Artikelnummer L = 300 mm	Artikelnummer L = 400 mm
iTD Wandkanal	3-10 kg	**HA.2315.903**	**HA.2316.903**
	8-14 kg	**HA.2317.903**	**HA.2318.903**
Normschiene, horizontal	3-10 kg	**HA.2302.903**	**HA.2319.903**
	8-14 kg	**HA.2303.903**	**HA.2320.903**
Rundrohr Ø 25-42 mm	3-10 kg	**HA.2304.903**	**HA.2321.903**
	8-14 kg	**HA.2305.903**	**HA.2322.903**
Wandkanal GCX	3-10 kg	**HA.2323.903**	**HA.2324.903**
	8-14 kg	**HA.2325.903**	**HA.2326.903**

Höhenvariable Tragarme flexion-port auf Schwenkarm

Anbindung	Zuladung	Artikelnummer L = 300 mm + 350 mm	Artikelnummer L = 400 mm + 350 mm
iTD Wandkanal	3-10 kg	**HA.2327.903**	**HA.2328.903**
	8-14 kg	**HA.2329.903**	**HA.2330.903**

- Adapter für die Befestigung an der vertikalen Normschiene finden Sie auf Seite 85
- Das Befestigungsset für die Anbindung am Gerätewagen finden Sie auf Seite 84

Höhenvariabler Tragarm flexion-port
Längen: 300 mm und 400 mm

Höhenvariabler Tragarm flexion-port auf Schwenkarm
Längen: 300 mm + 350 mm und 400 mm + 350 mm

Anbindung

iTD Wandkanal

Normschiene

Rundrohr

Wandkanal GCX

Anwendungsbeispiele

flexion-port HÖHENVARIABLE TRAGARME FÜR PHILIPS MP5 / MX600-850 / AD75/85

Höhenvariable Tragarme flexion-port mit Table Top Mount-Adapter für Philips IntelliVue MP5 /MX600-850 / AD75/85

Merkmale höhenvariabler Tragarm:

- Aufnahme von Kabeln im großvolumigen Kabelkanal
- Einstellbare Drehgelenke und Fixierungsmöglichkeit der gewünschten Tragarm-Position in jeder Stellung
- Individuelle Feineinstellung des Monitorgewichts innerhalb des Gewichtsbereiches garantiert eine Balance des Monitors in jeder Position

Merkmale Monitorhalterung:

- Aufnahme der Monitore Philips IntelliVue MP5 / MX600-850 / AD75/85
- Um ± 15° neigbar und ± 50° schwenkbar

Technische Daten: Seite 96-101
Einbauhöhe: 5 E (160 mm)
Oberfläche: RAL 7035 Lichtgrau pulverbeschichtet (RAL 9016 Verkehrsweiß auf Anfrage möglich)
Lieferumfang: 1 Tragarm, höhenvariabel, inklusive Montagematerial (ohne Philips Table Top Mount)

Höhenvariable Tragarme flexion-port

Anbindung	Zuladung	Artikelnummer L = 300 mm	Artikelnummer L = 400 mm
iTD Wandkanal	3-10 kg	**HA.2036.903**	**HA.2037.903**
	8-14 kg	**HA.2042.903**	**HA.2043.903**
Normschiene, horizontal	3-10 kg	**HA.2038.903**	**HA.2039.903**
	8-14 kg	**HA.2044.903**	**HA.2045.903**
Rundrohr Ø 25-42 mm	3-10 kg	**HA.2040.903**	**HA.2041.903**
	8-14 kg	**HA.2046.903**	**HA.2047.903**
Wandkanal GCX	3-10 kg	**HA.2152.903**	**HA.2153.903**
	8-14 kg	**HA.2102.903**	**HA.2154.903**

Höhenvariable Tragarme flexion-port auf Schwenkarm

Anbindung	Zuladung	Artikelnummer L = 300 mm + 350 mm	Artikelnummer L = 400 mm + 350 mm
iTD Wandkanal	3-10 kg	**HA.2083.903**	**HA.2048.903**
	8-14 kg	**HA.2088.903**	**HA.2049.903**

- Adapter für die Befestigung an der vertikalen Normschiene finden Sie auf Seite 85
- Das Befestigungsset für die Anbindung am Gerätewagen finden Sie auf Seite 84

Höhenvariabler Tragarm flexion-port
Längen: 300 mm und 400 mm

Höhenvariabler Tragarm flexion-port auf Schwenkarm
Längen: 300 mm + 350 mm und 400 mm + 350 mm

Anbindung

iTD Wandkanal

Normschiene

Rundrohr

Wandkanal GCX

Anwendungsbeispiele

flexion-port HÖHENVARIABLE TRAGARME FÜR PHILIPS MX400-500

Höhenvariable Tragarme flexion-port mit Table Top Mount-Adapter für Philips IntelliVue MX400-500

Merkmale höhenvariabler Tragarm:

- Aufnahme von Kabeln im großvolumigen Kabelkanal
- Einstellbare Drehgelenke und Fixierungsmöglichkeit der gewünschten Tragarm-Position in jeder Stellung
- Individuelle Feineinstellung des Monitorgewichts innerhalb des Gewichtsbereiches garantiert eine Balance des Monitors in jeder Position

Merkmale Monitorhalterung:

- Aufnahme der Monitore Philips IntelliVue MX400-500 mit integrierter Modul-Box
- Um ± 15° neigbar und ± 50° schwenkbar

Technische Daten: Seite 96-101
Einbauhöhe: 5 E (160 mm)
Oberfläche: RAL 7035 Lichtgrau pulverbeschichtet (RAL 9016 Verkehrsweiß auf Anfrage möglich)
Lieferumfang: 1 Tragarm, höhenvariabel, inklusive Montagematerial (ohne Philips Table Top Mount)

Höhenvariable Tragarme flexion-port

Anbindung	Zuladung	Artikelnummer L = 300 mm	Artikelnummer L = 400 mm
iTD Wandkanal	3-10 kg	**HA.2242.903**	**HA.2243.903**
Normschiene, horizontal	3-10 kg	**HA.2244.903**	**HA.2245.903**
Rundrohr Ø 25-42 mm	3-10 kg	**HA.2246.903**	**HA.2247.903**
Wandkanal GCX	3-10 kg	**HA.2248.903**	**HA.2249.903**

Höhenvariable Tragarme flexion-port auf Schwenkarm

Anbindung	Zuladung	Artikelnummer L = 300 mm + 350 mm	Artikelnummer L = 400 mm + 350 mm
iTD Wandkanal	3-10 kg	**HA.2258.903**	**HA.2259.903**

- Adapter für die Befestigung an der vertikalen Normschiene finden Sie auf Seite 85
- Das Befestigungsset für die Anbindung am Gerätewagen finden Sie auf Seite 84

Höhenvariabler Tragarm flexion-port
Längen: 300 mm und 400 mm

Höhenvariabler Tragarm flexion-port auf Schwenkarm
Längen: 300 mm + 350 mm und 400 mm + 350 mm

Anbindung

iTD Wandkanal

Normschiene

Rundrohr

Wandkanal GCX

Anwendungsbeispiele

flexion-port HÖHENVARIABLE TRAGARME FÜR PHILIPS MX550

Höhenvariable Tragarme flexion-port mit Table Top Mount-Adapter für Philips IntelliVue MX550

Merkmale höhenvariabler Tragarm:

- Aufnahme von Kabeln im großvolumigen Kabelkanal
- Einstellbare Drehgelenke und Fixierungsmöglichkeit der gewünschten Tragarm-Position in jeder Stellung
- Individuelle Feineinstellung des Monitorgewichts innerhalb des Gewichtsbereiches garantiert eine Balance des Monitors in jeder Position

Merkmale Monitorhalterung:

- Aufnahme der Monitore Philips IntelliVue MX550 mit integrierter Modul-Box
- Um ± 15° neigbar und ± 50° schwenkbar

Technische Daten: Seite 96-101
Einbauhöhe: 5 E (160 mm)
Oberfläche: RAL 7035 Lichtgrau pulverbeschichtet (RAL 9016 Verkehrsweiß auf Anfrage möglich)
Lieferumfang: 1 Tragarm, höhenvariabel, inklusive Montagematerial (ohne Philips Table Top Mount)

Höhenvariable Tragarme flexion-port

Anbindung	Zuladung	Artikelnummer L = 300 mm	Artikelnummer L = 400 mm
iTD Wandkanal	8-14 kg	**HA.2250.903**	**HA.2251.903**
Normschiene, horizontal	8-14 kg	**HA.2252.903**	**HA.2253.903**
Rundrohr Ø 25-42 mm	8-14 kg	**HA.2254.903**	**HA.2255.903**
Wandkanal GCX	8-14 kg	**HA.2256.903**	**HA.2257.903**

Höhenvariable Tragarme flexion-port auf Schwenkarm

Anbindung	Zuladung	Artikelnummer L = 300 mm + 350 mm	Artikelnummer L = 400 mm + 350 mm
iTD Wandkanal	8-14 kg	**HA.2266.903**	**HA.2267.903**

- Adapter für die Befestigung an der vertikalen Normschiene finden Sie auf Seite 85
- Das Befestigungsset für die Anbindung am Gerätewagen finden Sie auf Seite 84

Höhenvariabler Tragarm flexion-port
Längen: 300 mm und 400 mm

Höhenvariabler Tragarm flexion-port auf Schwenkarm
Längen: 300 mm + 350 mm und 400 mm + 350 mm

Anbindung

iTD Wandkanal

Normschiene

Rundrohr

Wandkanal GCX

Anwendungsbeispiele

- Die im Bild dargestellte Tastaturhalterung finden Sie auf Seite 50

flexion-port HÖHENVARIABLE TRAGARME FÜR PHILIPS MX600-850

Höhenvariable Tragarme flexion-port mit Table Top Mount-Adapter für Philips IntelliVue MX600-850

Merkmale höhenvariabler Tragarm:

- Aufnahme von Kabeln im großvolumigen Kabelkanal
- Einstellbare Drehgelenke und Fixierungsmöglichkeit der gewünschten Tragarm-Position in jeder Stellung
- Individuelle Feineinstellung des Monitorgewichts innerhalb des Gewichtsbereiches garantiert eine Balance des Monitors in jeder Position

Merkmale Monitorhalterung:

- Aufnahme der Monitore Philips IntelliVue MX600-850
- Um ± 15° neigbar und ± 50° schwenkbar

Technische Daten: Seite 96-101
Einbauhöhe: 5 E (160 mm)
Oberfläche: RAL 7035 Lichtgrau pulverbeschichtet (RAL 9016 Verkehrsweiß auf Anfrage möglich)
Lieferumfang: 1 Tragarm, höhenvariabel, inklusive Montagematerial (ohne Philips Table Top Mount)

Höhenvariable Tragarme flexion-port

Anbindung	Zuladung	Artikelnummer L = 400 mm
iTD Wandkanal	11-20 kg	**HA.2096.903**
Normschiene, horizontal	11-20 kg	**HA.2171.903**
Rundrohr Ø 25-42 mm	11-20 kg	**HA.2172.903**
Wandkanal GCX	11-20 kg	**HA.2173.903**

- Adapter für die Befestigung an der vertikalen Normschiene finden Sie auf Seite 85
- Das Befestigungsset für die Anbindung am Gerätewagen finden Sie auf Seite 84

Tastaturhalterung für Tragarme flexion-port für Philips IntelliVue MX600-850

	Zuladung	Artikelnummer L = 400 mm
Tastaturhalterung	5 kg	**HA.1024.991**

- Pfosten („Down-Post“) zur Befestigung von Geräten mit Klemmen (Ø 28 mm) finden Sie auf Seite 82

Höhenvariabler Tragarm flexion-port

Länge: 400 mm

Anbindung

iTD Wandkanal

Normschiene

Rundrohr

Wandkanal GCX

Tastaturhalterung für Tragarme flexion-port für Philips IntelliVue MX600-850

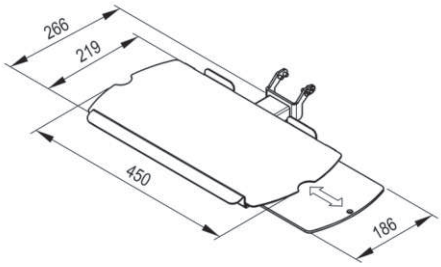

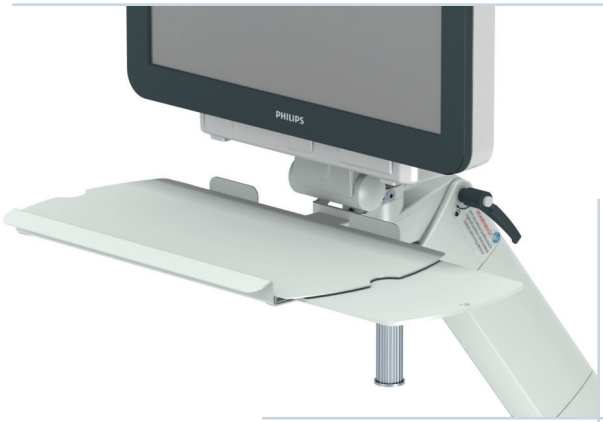

modul-port

SYSTEMKOMPONENTEN UND ZUBEHÖR

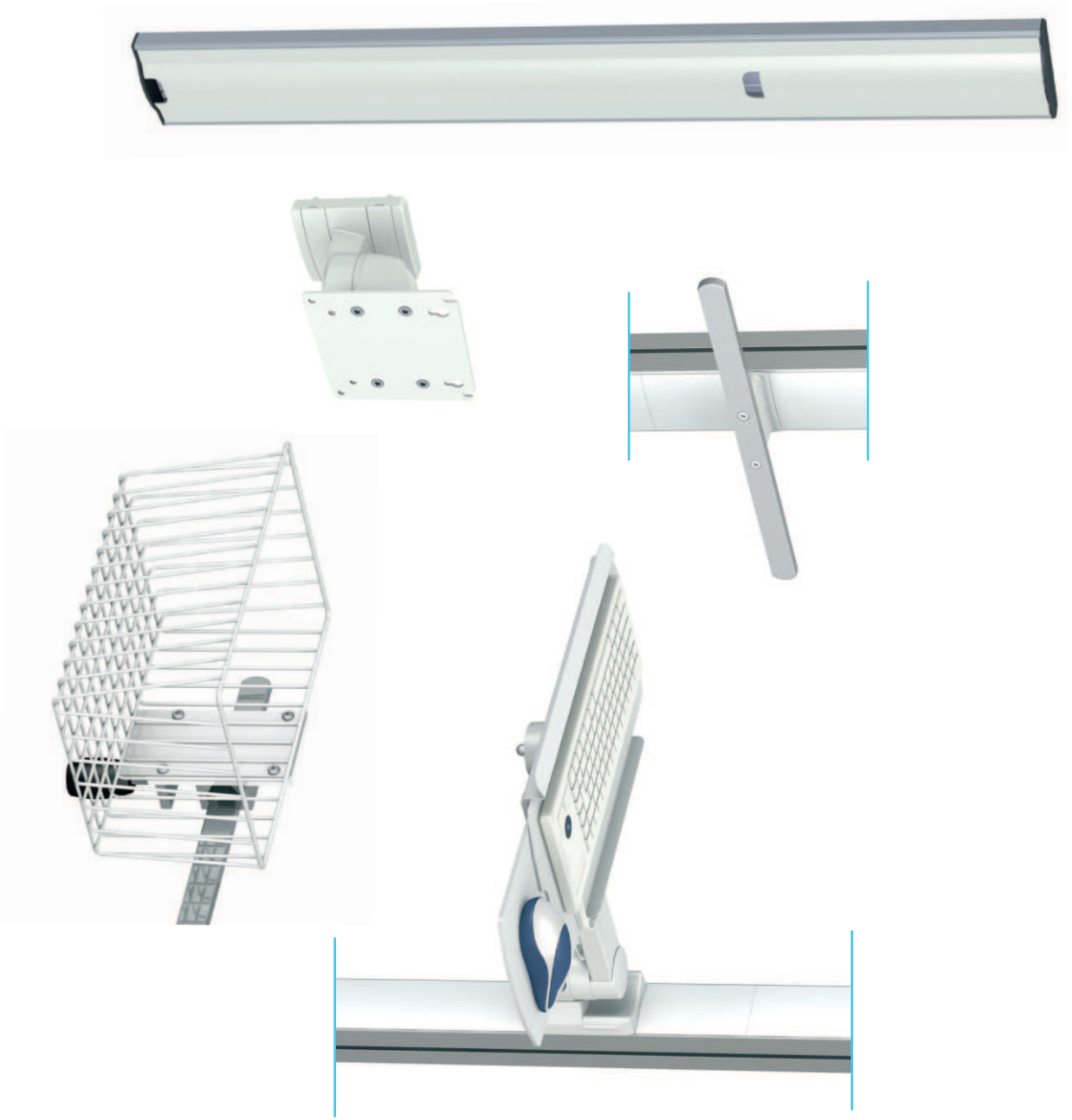

DER iTD WANDKANAL – DIE IDEALE BASIS FÜR WEITREICHENDE ANFORDERUNGEN

Materialien / Qualität

- Der Einsatz hochwertiger Materialien (Aluminium / Stahl) in Verbindung mit präziser Fertigung garantiert eine zuverlässige Anwendung über einen langen Zeitraum
- Strenge Sicherheits- und Qualitätsprüfungen sorgen für maximale Betriebssicherheit

Abdeckleisten

- Verfügbar in verschiedenen Länge mit und ohne Ausbruch zum Verschluss unbenutzter Wandkanalbereiche
- Sie fördern nicht nur eine nahezu unsichtbare Verkabelung, sondern gewährleisten auch eine optimale Hygiene durch einfache Wischreinigung

Elektrifizierung

- Die variable Integration aller gängigen nationalen und internationalen Steckdosenleisten im Mittelschacht des Wandkanals ermöglicht den Stromanschluss dort, wo er benötigt wird
- Die Anschlussdose zur Verbindung elektrischer Stromkreise findet praktisch und platzsparend im Mittelschacht des Wandkanals statt

iTD Wandkanal

- Der iTD Wandkanal ist sowohl in der „Economy"- oder „Profi"-Version (zur Aufnahme von Elektrokomponenten, wie z. B. Steckdosenleisten, siehe rechts) als auch als „Flach" Variante verfügbar
- Durch den flexiblen Systemaufbau und die Größenvielfalt kann nahezu jede Anforderung maßgeschneidert erfüllt werden
- Universeller Einsatz ist durch verschiedene Einsatzmöglichkeiten, z. B. an der Wand oder an Normschienen, gewährleistet
- Durch stets mögliche Anpassungen bzw. Ergänzungen mit neuen Komponenten ist eine hohe Zukunftssicherheit gegeben
- Zwei T-Nuten mit Gewindeleisten (Montageraster 32 mm) auf der Vorderseite des Wandkanals bieten die Möglichkeit, Systemkomponenten und Zubehörteile, wie Ablageböden, Schubfächer, Tastaturhalterungen oder Normschienen, aufzunehmen

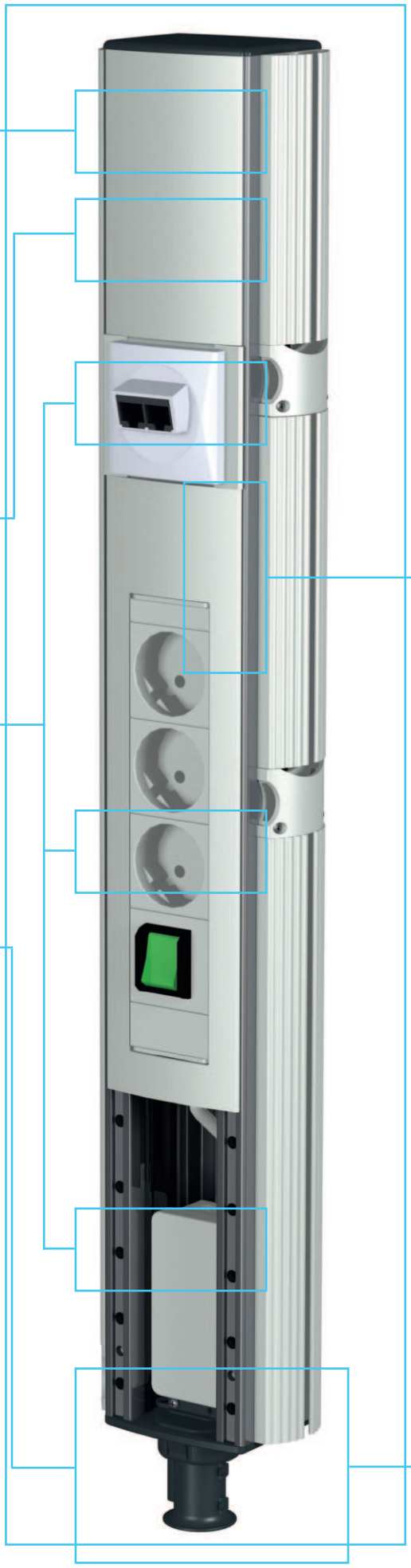

Hygiene

- Eine pflegefreundliche Formgebung mit glatten Oberflächen garantiert eine einfache und schnelle Wischreinigung
- Kleine Spaltmaße verhindern die Keimbildung

Im Querschnitt: iTD Wandkanal

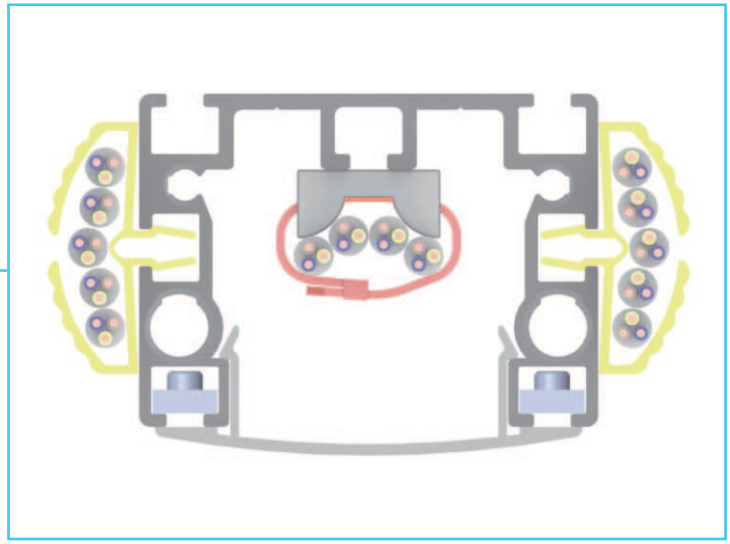

Kabelmanagement

- Der Wandkanal bietet eine saubere sowie verdeckte Kabelführung für abgehende Kabel und Restkabelmengen
- Seitlich angebrachte Kabelkanäle bieten eine zusätzliche Möglichkeit zur Unterbringung und damit zur getrennten Führung von Daten- und Netzleitungen
- Aus dem Wandkanal heraus setzt sich die Verkabelung entlang der Unterseite jedes beliebigen Tragarms fort. Dabei wird die Verkabelung durch einen eigenen Kabelkanal bis hin zum entsprechenden Gerät gelenkt
- Integrierte Zugentlastungen schützen die Kabel vor dem Herausziehen

iTD WANDKANÄLE

iTD Wandkanäle „Economy“ und „Profi“

Merkmale:

- Der iTD Wandkanal ist in den Ausführungen “Economy” und “Profi” erhältlich
- Aufnahme der Tragarme und diverser Zubehörkomponenten, Steckdosenleisten und (Daten-) Leitungen

Montage: An der Wand oder horizontalen Normschiene (mit Befestigungsset, siehe Seite 58)
Oberfläche: iTD Wandkanal: Aluminium, natureloxiert, Kabelkanal: RAL 7035 Lichtgrau, Abdeckkappen: RAL 7016 Anthrazit

Lieferumfang: ① iTD Wandkanal “Economy” mit 2 Gewindeleisten, Montageraster 32 mm in beiden vor deren T-Nuten, 2 Abdeckkappen, längenabhängigen Abdeckleisten und Montagematerial
② iTD Wandkanal “Profi” mit 2 Gewindeleisten, Montageraster 32 mm in beiden vorderen T-Nuten, 1 Abdeckkappe, 1 Abdeckplatte mit Zugentlastung anstelle von Abdeckkappen unten, 1 durchgehender Kabelkanal auf einer Seite mit einer Zugentlastung, mehrere Kabelkanäle und Zugentlastungen (längenabhängig) auf der anderen Seite, längenabhängige Abdeckleisten und Montagematerial

iTD Wandkanal „Economy“

①

iTD Wandkanal „Profi“

②

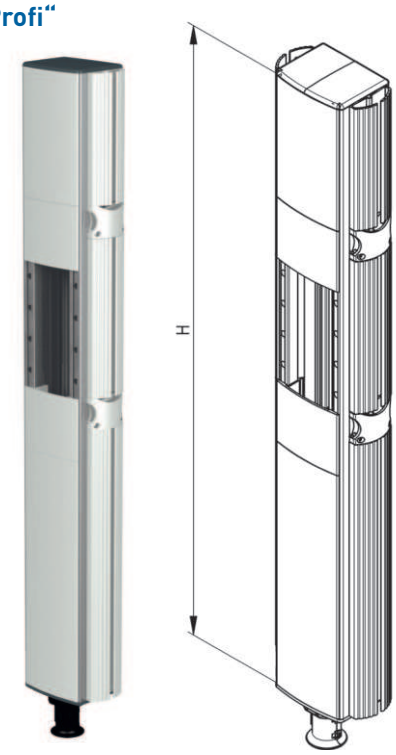

iTD Wandkanäle „Economy“ und „Profi“

Einbauhöhe H (in Einheiten E)	Einbauhöhe H (in mm)	Tragfähigkeit	Artikelnummer ① „Economy“	Artikelnummer ② „Profi“
10 E [1]	320 mm	35 kg	**TS.6040.991**	**TS.6006.991**
15 E [1]	480 mm	50 kg	**TS.6046.991**	**TS.6008.991**
20 E [1]	640 mm	50 kg	**TS.6041.991**	**TS.6001.991**
30 E [1]	960 mm	100 kg	**TS.6042.991**	**TS.6002.991**
40 E [1]	1280 mm	125 kg	**TS.6043.991**	**TS.6003.991**
50 E [1]	1600 mm	150 kg	**TS.6044.991**	**TS.6004.991**
60 E [1]	1920 mm	150 kg	**TS.6045.991**	**TS.6005.991**

[1] 1E = 32 mm

iTD WANDKANÄLE

iTD Wandkanal „Flach“

Merkmale:

- Aufnahme der Tragarme und diverser Zubehörkomponenten nah an der Wand
- Ein innenliegender Kabelkanal ermöglicht die Aufnahme diverser (Daten-) Leitungen
- Montage direkt an die Wand

Montage:	Direkt an der Wand
Oberfläche:	iTD Wandkanal: Aluminium, natureloxiert, Abdeckkappen (oben / unten): RAL 7016 Anthrazit, Abdeckleisten: RAL 7035 Lichtgrau
Lieferumfang:	iTD Wandkanal, flach, mit 2 Gewindeleisten (Montageraster 32 mm), 2 Abdeckkappen, längenabhängige Abdeckleisten und Montagematerial

iTD Wandkanal „Flach“

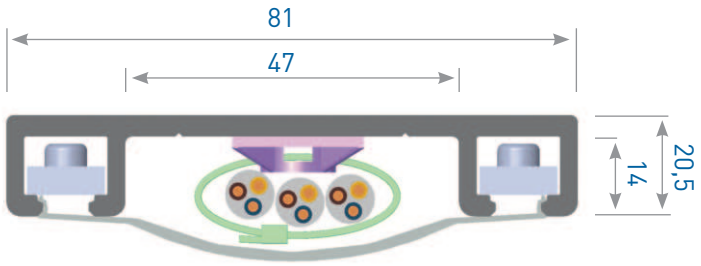

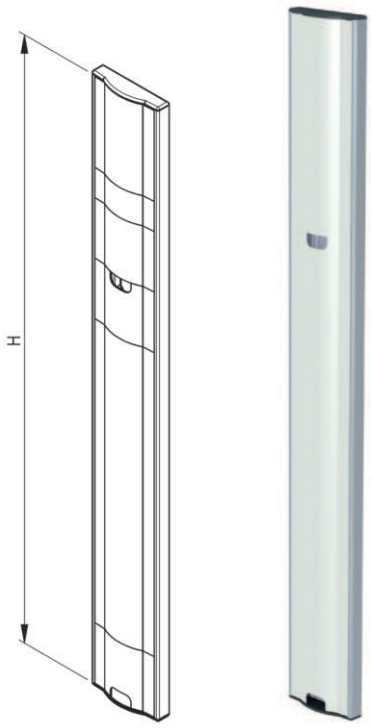

iTD Wandkanal „Flach“

Einbauhöhe H (in Einheiten E)	Einbauhöhe H (in mm)	Tragfähigkeit	Artikelnummer
10 E [1]	320 mm	25 kg	**TS.6440.991**
15 E [1]	480 mm	50 kg	**TS.6446.991**
20 E [1]	640 mm	50 kg	**TS.6441.991**
30 E [1]	960 mm	75 kg	**TS.6442.991**
40 E [1]	1280 mm	75 kg	**TS.6443.991**
50 E [1]	1600 mm	100 kg	**TS.6444.991**
60 E [1]	1920 mm	100 kg	**TS.6445.991**

[1] 1E = 32 mm

BEFESTIGUNGSSET

Befestigungsset für iTD Wandkanäle „Economy“ und „Profi“

Merkmale Befestigungsset:

- Zur Anbringung des Wandkanals an bestehenden Normschienen
- Geeignet für iTD Wandkanäle „Economy“ und „Profi“

Montage:	▯ an zwei übereinanderliegenden Normschienen mit gleichem Wandabstand ▯ an eine Normschiene und Versorgungskanal (mit unterschiedlichem Wandabstand) ▯ an zwei übereinanderliegenden Normschienen mit der Möglichkeit zur Überbrückung des Versorgungskanals
Oberfläche:	RAL 7035 Lichtgrau pulverbeschichtet
Lieferumfang:	2 Adapter (je nach Ausführung) mit Montagematerial

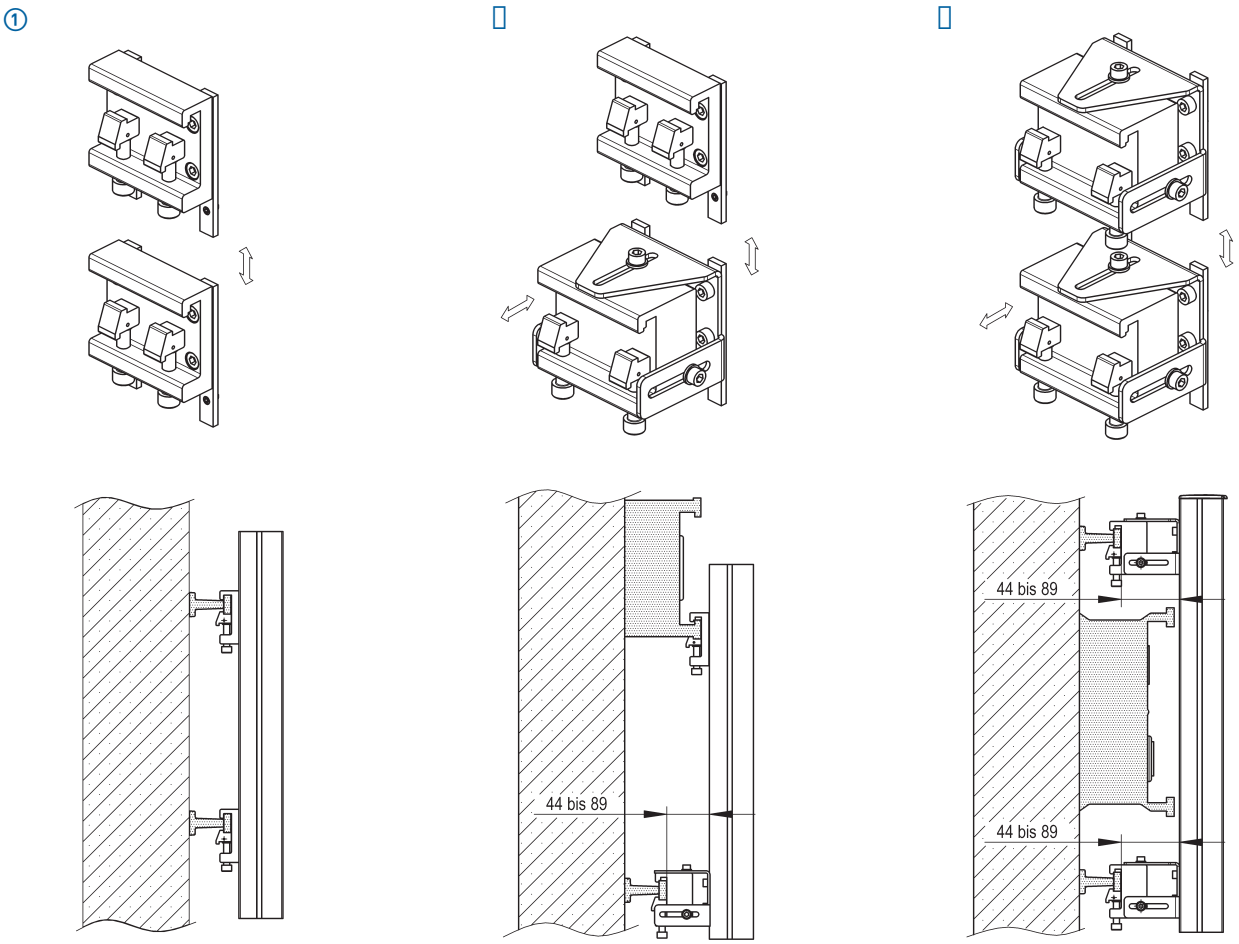

Befestigungsset

Varianten	Artikelnummer
① Befestigungsset	**TS.6011.991**
② Befestigungsset mit einem Ausgleichsteil	**TS.6012.991**
▯ Befestigungsset mit zwei Ausgleichsteilen	**TS.6013.991**

TISCHTRÄGER

Tischträger

Merkmale Tischträger:

- Zur Aufnahme von verschiedenen Monitorhalterungen oder Tragarmen

Montage:	Mittels mitgelieferter Schrauben und einer Gegenplatte an der gebohrten Arbeitsplatte
Zuladung:	Bis max. 20 kg
Einbauhöhe:	10 E (320 mm)
Oberfläche:	RAL 7035 Lichtgrau pulverbeschichtet
Lieferumfang:	1 Träger mit 2 Gewindeleisten, 1 Kappe und Abdeckleiste inklusive Montagematerial

Tischträger

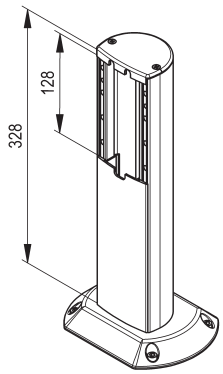

Anwendungsbeispiel

Tischträger

	Artikelnummer
Tischträger, 10 E (320 mm)	**TS.6020.991**

TISCHADAPTER

Tischadapter mit VESA 75 / 100 Adaption, Universaladapter oder Philips Table Top Mount-Adapter

Merkmale Tischadapter:

- Zur Aufnahme von Bildschirmen mit VESA 75 / 100 Adaption, Universaladapter oder der Philips IntelliVue Monitore AD75/85 sowie MX400-850
- Die Monitorhalterung ist um ± 15° neigbar (individuell abstimmbar auf das Monitorgewicht) und ± 160° drehbar

Montage:	Mittels mitgelieferter Schrauben und einer Gegenplatte an der gebohrten Arbeitsplatte oder am Ablageboden.
Zuladung:	Bis max. 14 kg, □ bis max. 20 kg (davon der Table Top Mount-Adapter bis max. 14 kg)
Varianten:	□ Tischadapter mit VESA 75 / 100 Adaption, universal □ Tischadapter mit Universaladapter (monitorspezifische Adapterplatten siehe Seite 71 □ Tischadapter mit Philips Table Top Mount-Adapter □ Tischadapter mit Philips Table Top Mount-Adapter und Vertikalhalterung auf Säule
Oberfläche:	RAL 7035 Lichtgrau pulverbeschichtet Bei □ Tragpfosten: Aluminium, natureloxiert
Lieferumfang:	1 Tischadapter mit Dreh- und Schwenkeinheit und entsprechender Monitorhalterung □ □ ohne Philips Table Top Mount

Systemkomponenten
modul-port

Tischadapter

Varianten	Artikelnummer
□ Tischadapter mit VESA 75 / 100 Adaption, universal	**TS.6337.991**
□ Tischadapter mit Universaladapter	**TS.6407.991**
□ Tischadapter mit Table Top Mount-Adapter für Philips IntelliVue MX400-850 / AD75/85	**TS.6025.991**
□ Tischadapter mit Table Top Mount-Adapter für Philips IntelliVue MX400-850 / AD75/85 auf Säule mit Vertikalhalterung	**TS.6157.991**

Tischadapter mit VESA 75 / 100 Adaption

①

Anwendungsbeispiel

Tischadapter mit Universaladapter

Anwendungsbeispiel

Tischadapter mit Philips Table Top Mount-Adapter

Anwendungsbeispiel

MONITORHALTERUNGEN MIT VESA 75 / 100 ADAPTION

Monitorhalterungen mit VESA 75 / 100 Adaption

Merkmale Monitorhalterung:

- Aufnahme von Monitoren mit VESA 75 / 100 Adaption
- Neigung des Monitors (nach oben oder unten) mit gleichem, geringen Kraftaufwand durch Federkraftunterstützung
- Um ± 20° neigbar und ± 20° schwenkbar

Technische Daten:	Seite 102
Einbauhöhe:	3 E (96 mm)
Oberfläche:	RAL 7035 Lichtgrau pulverbeschichtet (RAL 9016 Verkehrsweiß auf Anfrage möglich)
Lieferumfang:	1 Monitorhalterung inklusive Montagematerial

Monitorhalterung

Anwendungsbeispiel

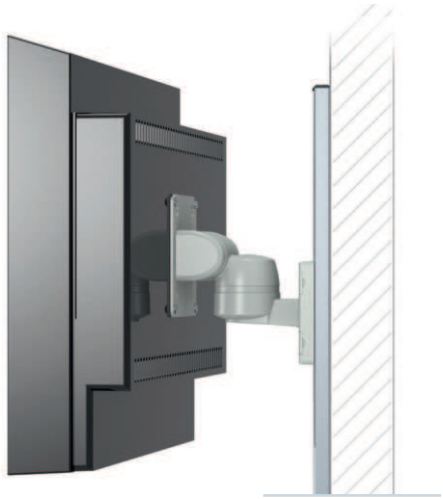

Anbindung

iTD Wandkanal

① Rundrohr Ø 35-38 mm

② Rundrohr Ø 25-42 mm

Wand

Monitorhalterung

Anbindung	Monitortiefe	Artikelnummer Monitorgewicht 0-14 kg	Artikelnummer Monitorgewicht 14-18 kg
iTD Wandkanal	max. 10 cm	**TH.2002.991**	**TH.2003.991**
Rundrohr Ø 35-38 mm ①	max. 10 cm	**TH.2004.991**	**TH.2005.991**
Rundrohr Ø 25-42 mm ②	max. 10 cm	**TH.2029.991**	**TH.2030.991**
Wand	max. 10 cm	**TH.2000.991**	**TH.2001.991**

- Adapter für die Befestigung an der vertikalen Normschiene finden Sie auf Seite 85

MONITORHALTERUNGEN MIT VESA ADAPTION

Monitorhalterungen mit VESA Adaption

Merkmale Monitorhalterung:

- Aufnahme von Monitoren mit:

① VESA 75 / 100 Adaption, um ± 15° neigbar und ± 25° schwenkbar
② VESA 75 / 100 Adaption, starr
③ VESA 75 / 100 Adaption, um ± 20° neigbar
④ VESA 75 / 100 Adaption, um ± 20° neigbar

Technische Daten:	Seite 102
Einbauhöhe:	4 E (128 mm)
Oberfläche:	RAL 7035 Lichtgrau pulverbeschichtet
Lieferumfang:	1 Monitorhalterung inklusive Montagematerial

Monitorhalterung

①

③ ④

Anwendungsbeispiel

Monitorhalterung

Varianten / Anbindung	Monitortiefe	Monitorgewicht	Artikelnummer
① iTD Wandkanal	max. 10 cm	0-14 kg	**TS.6359.991**
② iTD Wandkanal	max. 10 cm	0-18 kg	**TS.6428.991**
③ iTD Wandkanal	max. 10 cm	0-14 kg	**TS.6391.991**
④ iTD Wandkanal	max. 10 cm	14-18 kg	**TS.6392.991**

- Adapter für die Befestigung an der vertikalen Normschiene finden Sie auf Seite 85

MONITORHALTERUNGEN STARR MIT VESA 75 / 100 ADAPTION

Tragarm, starr, mit VESA 75 / 100 Adaption

Merkmale Tragarm:

- Großvolumige Kabelkanäle mit Zugentlastungen nehmen diverse Kabel auf

Merkmale Monitorhalterung mit VESA 75 / 100 Adaption:

- Aufnahme von Monitoren mit VESA 75 / 100 Adaption
- Neigung des Monitors (nach oben oder unten) mit gleichem, geringen Kraftaufwand durch Federkraftunterstützung
- Um ± 20° neigbar, ± 80° schwenkbar und ± 5° rotierbar
- Einfacher Ausgleich von Display-Schiefstellungen durch Rotierbarkeit

Zuladung:	Tragarm, starr: bis max. 23 kg
Technische Daten:	Seite 103
Einbauhöhe:	4 E (128 mm)
Oberfläche:	RAL 7035 Lichtgrau pulverbeschichtet
Lieferumfang:	1 Tragarm, starr, inklusive Montagematerial

Tragarm, starr

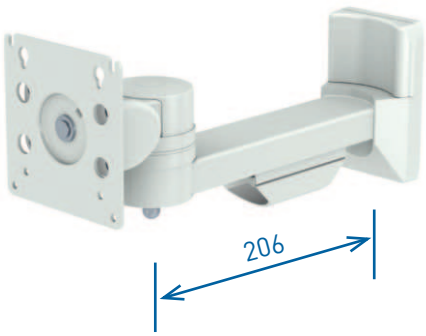

Anwendungsbeispiel

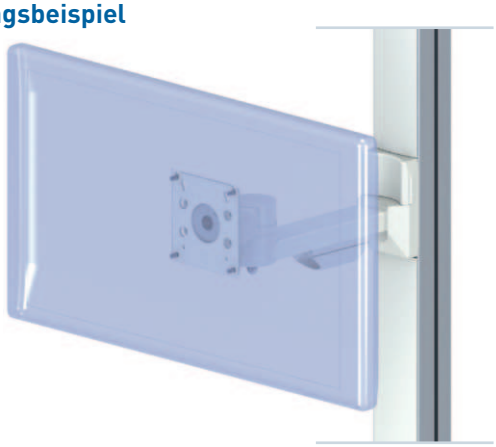

Anbindung

iTD Wandkanal

Normschiene

Rundrohr

Tragarm, starr, mit VESA 75 / 100 Adaption

Anbindung	Monitorgewicht	Monitortiefe	Artikelnummer
iTD Wandkanal	0-14 kg	max. 10 cm	**TS.6369.991**
	14-18 kg	max. 10 cm	**TS.6370.991**
Normschiene, horizontal	0-14 kg	max. 10 cm	**TS.6371.991**
	14-18 kg	max. 10 cm	**TS.6372.991**
Rundrohr Ø 25-42 mm	0-14 kg	max. 10 cm	**TS.6373.991**
	14-18 kg	max. 10 cm	**TS.6374.991**

- Adapter für die Befestigung an der vertikalen Normschiene finden Sie auf Seite 85
- Das Befestigungsset für die Anbindung am Gerätewagen finden Sie auf Seite 84

MONITORHALTERUNGEN STARR MIT UNIVERSALADAPTER

Tragarm, starr, mit Universaladapter

Merkmale Tragarm:

- Kabelkanäle mit Zugentlastungen nehmen diverse Kabel auf

Merkmale Monitorhalterung:

- Universaladapter zur Aufnahme monitorspezifischer Adapterplatten (Beispiele siehe Seite 71)
- Um ± 15° neigbar (individuell abstimmbar auf das Monitorgewicht) und ± 80° schwenkbar

Zuladung:	Tragarm, starr: bis max. 23 kg
Technische Daten:	Seite 103
Einbauhöhe:	4 E (128 mm)
Oberfläche:	RAL 7035 Lichtgrau pulverbeschichtet
Lieferumfang:	1 Tragarm, starr, inklusive Montagematerial

Tragarm, starr

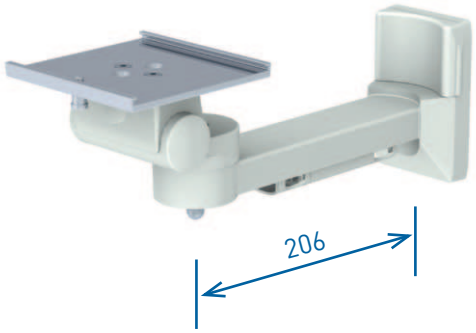

Anwendungsbeispiel

Anbindung

iTD Wandkanal

Normschiene

Rundrohr

Tragarm, starr, mit Universaladapter

Anbindung	Monitorgewicht	Artikelnummer
iTD Wandkanal	0-14 kg	**TS.6398.991**
Normschiene, horizontal	0-14 kg	**TS.6399.991**
Rundrohr Ø 25-42 mm	0-14 kg	**TS.6400.991**

- Adapter für die Befestigung an der vertikalen Normschiene finden Sie auf Seite 85
- Das Befestigungsset für die Anbindung am Gerätewagen finden Sie auf Seite 84

MONITORHALTERUNGEN STARR
PHILIPS INTELLIVUE MP5 / MX400-850 / AD75/85

Tragarm, starr, mit Table Top Mount-Adapter für MP5 / MX400-850 / AD75/85

Merkmale Tragarm:

- Kabelhalterung zur Aufnahme von diversen Kabeln

Merkmale Monitorhalterung:

- Aufnahme von Philips IntelliVue MP5 / MX400-850 / AD75/85
- Um ± 15° neigbar (individuell abstimmbar auf das Monitorgewicht) und ± 80° schwenkbar

Zuladung:	Tragarm, starr: bis max. 23 kg
Technische Daten:	Seite 103
Einbauhöhe:	4 E (128 mm)
Oberfläche:	RAL 7035 Lichtgrau pulverbeschichtet
Lieferumfang:	1 Tragarm, starr mit Kabelhaken, inklusive Montagematerial (ohne Table Top Mount-Adapter)

Tragarm, starr

Anwendungsbeispiel

Anbindung

iTD Wandkanal

Normschiene

Rundrohr

Tragarm, starr, für Philips IntelliVue MP5 / AD75/85 / MX400-850

Anbindung	Länge L	Monitorgewicht	Artikelnummer
iTD Wandkanal	142 mm	0-14 kg	**TS.6250.991**
Normschiene, horizontal	206 mm	0-14 kg	**TS.6254.991**
Rundrohr Ø 25-42 mm	142 mm	0-14 kg	**TS.6248.991**

- Adapter für die Befestigung an der vertikalen Normschiene finden Sie auf Seite 85
- Das Befestigungsset für die Anbindung am Gerätewagen finden Sie auf Seite 84

MONITORHALTERUNGEN STARR FÜR PHILIPS INTELLIVUE MP2 / X2

Tragarm, starr, für Philips IntelliVue MP2 / X2

Merkmale Tragarm:

- Mit Netzteilhalterung für Philips IntelliVue MP2 / X2 und seitlichem Kabelhaken

Merkmale Monitorhalterung:

- Aufnahme von Philips IntelliVue MP2 / X2
- Die Position der Monitorhalterung ist starr

Zuladung:	Tragarm, starr: bis max. 23 kg Netzteil: bis max. 5 kg
Technische Daten:	Seite 103
Einbauhöhe:	4 E (128 mm)
Oberfläche:	RAL 7035 Lichtgrau pulverbeschichtet
Lieferumfang:	1 Tragarm, starr, inklusive Montagematerial

Tragarm, starr

Anwendungsbeispiel

Anbindung

iTD Wandkanal

Normschiene

Rundrohr

Tragarm, starr, für Philips IntelliVue MP2 / X2

Anbindung	Länge L	Monitorgewicht	Artikelnummer
iTD Wandkanal	100 mm	0-5 kg	**TS.6283.991**
Normschiene, horizontal	140 mm	0-5 kg	**TS.6284.991**
Rundrohr Ø 25-42 mm	128 mm	0-5 kg	**TS.6285.991**

- Adapter für die Befestigung an der vertikalen Normschiene finden Sie auf Seite 85
- Das Befestigungsset für die Anbindung am Gerätewagen finden Sie auf Seite 84

DOPPELMONITORHALTERUNG MIT VESA 75 / 100 ADAPTION

Doppelmonitor-Halterung mit VESA 75 / 100 Adaption, universal

Merkmale Tragarm:

- Kabelkanäle mit Zugentlastungen nehmen diverse Kabel auf

Merkmale Monitorhalterung mit VESA 75 / 100 Adaption, universal:

- Aufnahme von Monitoren mit VESA 75 / 100 Adaption
- Um ± 15° neigbar (individuell abstimmbar auf das Monitorgewicht) und ± 80° schwenkbar

Zuladung:	Tragarm, starr: bis max. 28 kg
Technische Daten:	Seite 103
Einbauhöhe:	4 E (128 mm)
Oberfläche:	RAL 7035 Lichtgrau pulverbeschichtet
Lieferumfang:	1 Doppelmonitor-Halterung, inklusive Montagematerial

Doppelmonitor-Halterung

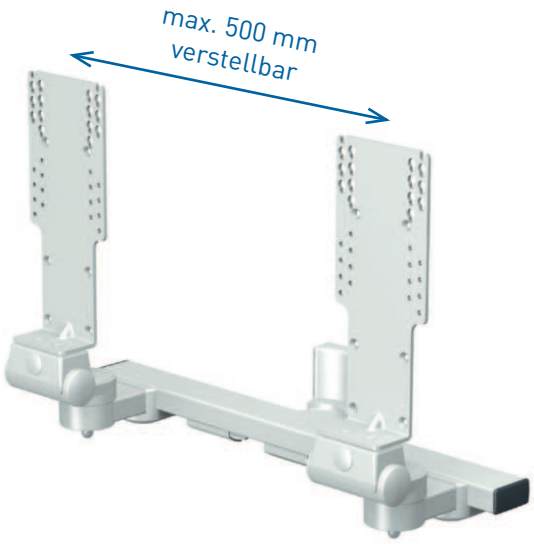

Anwendungsbeispiel

Anbindung

iTD Wandkanal

Doppelmonitor-Halterung mit VESA 75 / 100 Adaption, universal

Anbindung	Monitorgewicht	Artikelnummer
iTD Wandkanal	0-14 kg (je Halterung)	**TS.6325.991**

- Adapter für die Befestigung an der vertikalen Normschiene finden Sie auf Seite 85
- Das Befestigungsset für die Anbindung am Gerätewagen finden Sie auf Seite 84

Monitorhalterung mit VESA Adaption bzw. Universaladapter an Normschiene oder Rundrohr

Merkmale Halteklaue:

- Um 90° drehbar
- ① ③ Arretierung der Drehung mittels Rastbolzen und ② ④ Einrasten in Endstellung ohne Rastbolzen
- ② ④ Sekundenschnelle Anpassung an verschiedene Durchmesser, dank Schnellspannklemme mit Entriegelungsfunktion der Spindel
- Zur Befestigung der Monitorhalterung an Normschiene (horizontal / vertikal) oder Rundrohr (Ø 25-42 mm)

Merkmale Monitorhalterung:

- Verbunden über einen kurzen Ausleger mit der Halteklaue
- ① ③ um ± 15° neigbar (abstimmbar auf das Monitorgewicht) und ± 80° drehbar
- ② ④ um ± 20° neigbar und ± 20° drehbar, geringen Kraftaufwand durch Federkraftunterstützung
- Je nach Modell mit VESA 75 / 100 Adaption oder Universaladapter

Oberfläche:	Monitorhalterung: RAL 7035 Lichtgrau pulverbeschichtet; Halteklaue: eloxiert
Zuladung:	Monitorhalterung: 5 kg
Lieferumfang:	1 Monitorhalterung mit VESA 75 / 100 oder Universaladapter an Halteklaue inkl. Montagematerial

Monitorhalterung mit VESA 75 / 100 Adaption

①

Anwendungsbeispiel

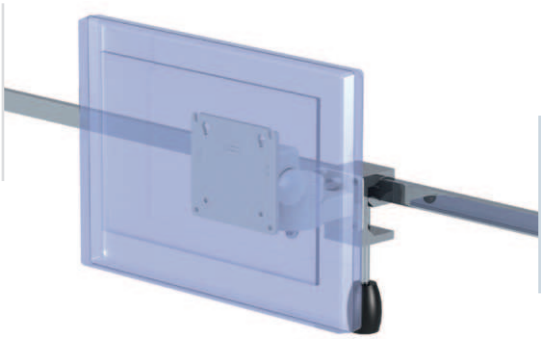

Monitorhalterung mit Universaladapter

③

④

Anwendungsbeispiel

Monitorhalterung

Varianten	Artikelnummer
① Monitorhalterung mit VESA 75 / 100 an Halteklaue	**TS.6294.991**
② Monitorhalterung mit mit VESA 75 / 100 an Halteklaue mit Schnellspannfunktion	**TS.6396.991**
③ Monitorhalterung mit Universaladapter an Halteklaue	**TS.6293.991**
④ Monitorhalterung mit Universaladapter an Halteklaue mit Schnellspannfunktion	**TS.6395.991**

HALTEKLAUEN

Halteklauen

Merkmale Halteklaue:

- Zur Aufnahme von medizinischen Geräten an Normschiene oder Rundrohr

Varianten:

- Halteklaue, starr, zur Anbringung an die Normschiene
- Halteklaue, drehbar (um 90°), für Philips IntelliVue MP2 / X2 an Normschiene / Rundrohr

Material:	Halteklaue: Aluminium Monitorhalterung: Stahlblech
Zuladung:	5 kg
Oberfläche:	Halteklaue: eloxiert; Monitorhalterung: RAL 7035 Lichtgrau pulverbeschichtet
Lieferumfang:	1 Halteklaue inklusive Montagematerial

Halteklaue, starr

Anwendungsbeispiel

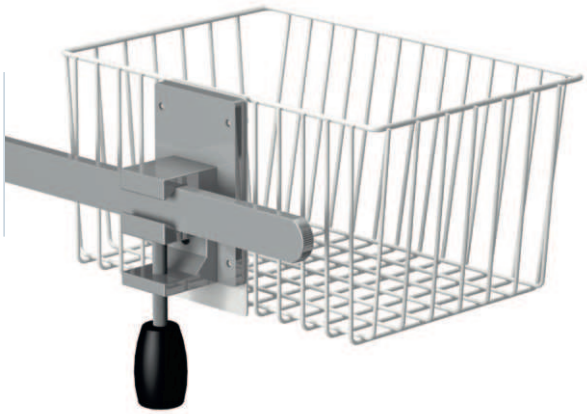

Halteklaue, drehbar

Anwendungsbeispiel

Halteklaue

Varianten	Artikelnummer
Halteklaue, starr	**ZV.9820.799**
Halteklaue, drehbar (um 90°) für Philips IntelliVue MP2 / X2	**TS.6282.991**
Halteklaue mit Schnellspannfunktion	**TS.0910.799**

ADAPTERPLATTEN

Adapterplatten für Monitorhalterungen

Merkmale Adapterplatten:

- Die monitorspezifischen Adapterplatten werden mit dem jeweiligen Monitor verschraubt
- Die Sicherung erfolgt mittels Rastbolzen auf der am Tragarm angebrachten Halterung

Material:	Aluminium
Zuladung:	Bis max. 14 kg
Oberfläche:	Eloxiert
Lieferumfang:	1 Adapterplatte inklusive Montagematerial

Adapterplatten für Universaladapter

Anwendungsbeispiel

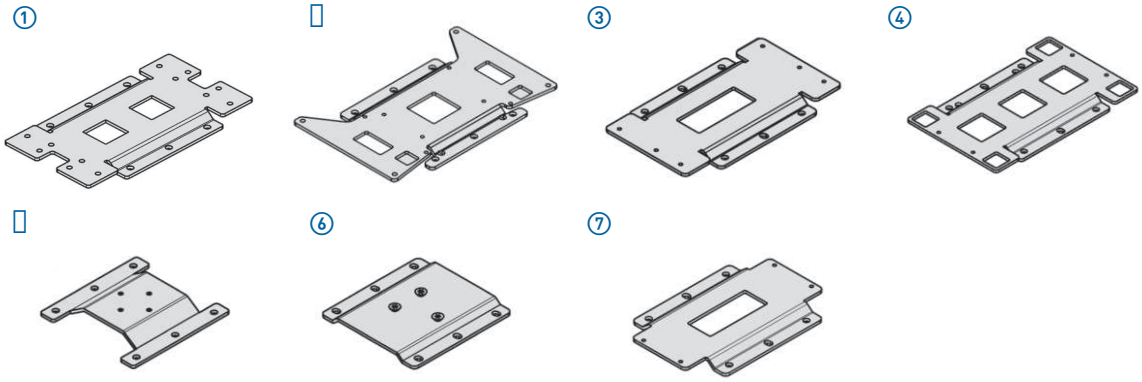

Adapterplatte für VESA 75 / 100

Anwendungsbeispiel

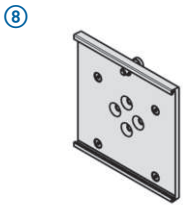

Adapterplatten für Universaladapter

Monitorhersteller	Monitortyp	Abmessungen (B x T)	Artikelnummer
① Mindray	BeneView T5 / T8 / PM-9000	215 mm x 122 mm	**TS.0657.999**
② Nihon Kohden	Life Scope L / TR / PVM	214 mm x 122 mm	**TS.0576.999**
③ Nihon Kohden	Life Scope VS / BSM	205 mm x 122 mm	**TS.0670.999**
④ Nihon Kohden	SVM 7501 / 7503 / 7521 / 7523	200 mm x 122 mm	**TS.0892.999**
▯ Philips	Efficia CM 100 / 120 / 150, SureSigns VM1-VM8	126 mm x 122 mm	**TS.0469.999**
⑥ Philips	Slide In für IntelliVue MX 400-800	127 mm x 122 mm	**TS.0822.999**
⑦ Nihon Kohden	Vismo PVM-4000	180 mm x 122 mm	**TS.0904.999**

Adapterplatten für VESA 75 / 100

⑧ Spacelabs	SL 2600	127 mm x 127 mm	**TS.0824.999**

- Weitere Adapterplatten auf Anfrage

BETTHALTERUNGEN

Betthalterung mit Universaladapter bzw. für Table Top Mount-Adapter für Philips Monitore

Merkmale Betthalterungen:

- Zur Befestigung von herstellerspezifischen Monitoren mittels Adapterplatte über Universaladapter: siehe Seite 71
- Zur Befestigung von Philips MX400-550 und MP2 / X2 (ggf. mit Battery Extension)
- Zur Anbringung am Bettgestell oder der horizontalen Normschiene

Zuladung:	Bis max. 15 kg
Oberfläche:	RAL 7035 Lichtgrau pulverbeschichtet
Lieferumfang:	1 Betthalterung

Betthalterungen mit Universaladapter

①

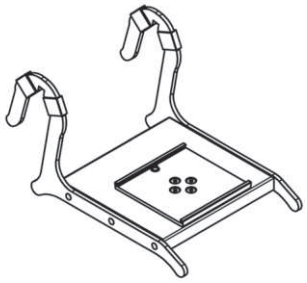

Anwendungsbeispiel

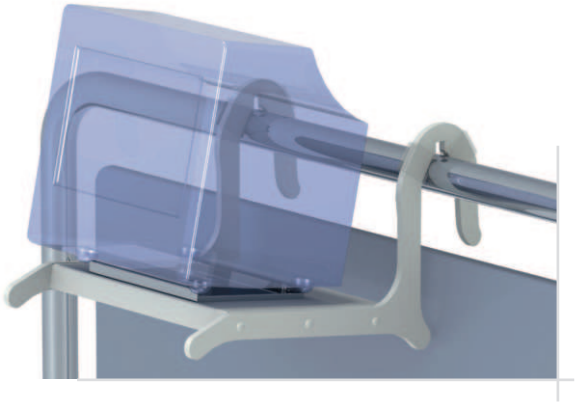

Betthalterung mit Table Top Mount-Adapter

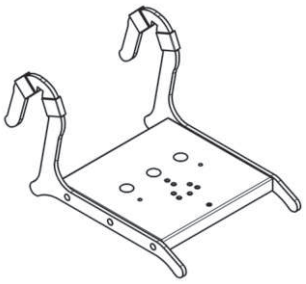

Anwendungsbeispiel

Betthalterungen

Varianten	Artikelnummer
① Betthalterung mit Universaladapter, Rastbolzen mittig zur Befestigung der Adapterplatte	**TS.6386.991**
② Betthalterung für Table Top Mount-Adapter für Philips Monitore	**TS.6384.991**

BETTHALTERUNG FÜR PHILIPS MP2 / X2 / X3
NETZTEILHALTERUNG FÜR PHILIPS MP2 / X2

Betthalterung für Philips IntelliVue MP2 / X2 / X3

Merkmale Betthalterungen:

- Zur Befestigung von Philips IntelliVue MP2 / X2 / X3
- Zur Anbringung am Bettgestell oder der horizontalen Normschiene

Zuladung:	Bis max. 10 kg
Oberfläche:	RAL 7035 Lichtgrau pulverbeschichtet
Lieferumfang:	1 Betthalterung inklusive Montagematerial

Betthalterung für Philips IntelliVue MP2 / X2 / X3

Anwendungsbeispiel

Betthalterung

	Artikelnummer
Betthalterung für Philips IntelliVue MP2 / X2 / X3 Monitore	**TS.6281.991**

Netzteilhalterung für Betthalterung für Philips IntelliVue MP2 / X2

Merkmale Netzteilhalterung:

- Zur Befestigung von einem Netzteil an der Betthalterung für Philips IntelliVue MP2 / X2

Zuladung:	Bis max. 3 kg
Oberfläche:	RAL 7035 Lichtgrau pulverbeschichtet
Lieferumfang:	1 Netzteilhalterung inklusive Montagematerial

Netzteilhalterung für Betthalterung

Netzteilhalterung

	Artikelnummer
Netzteilhalterung für Betthalterung Philips IntelliVue MP2 / X2 Monitore	**TS.0659.991**

TASTATURHALTERUNGEN

Tastaturhalterungen

Merkmale Tastaturhalterungen:

- Ergonomisches und anwenderfreundliches Arbeiten
- Aufnahmemöglichkeit von Tastaturen unterschiedlicher Größe
- Beidseitig ausziehbares Mousepad (links / rechts)
- Die pulverbeschichtete Oberfläche ist leicht zu reinigen und unempfindlich gegen Reinigungs- und Desinfektionsmittel

Varianten:	① Tastaturhalterung mit Tragarm, starr, am iTD Wandkanal ② Tastaturhalterung mit Schwenkarm, 1-fach, am iTD Wandkanal
Zuladung:	Tastaturhalterung: bis max. 5 kg (Flächenlast)
Einbauhöhe:	4 E (128 mm)
Oberfläche:	RAL 7035 Lichtgrau pulverbeschichtet
Lieferumfang:	1 Tastaturhalterung auf Tragarm inklusive Montagematerial

Tastaturhalterung mit Tragarm, starr

①

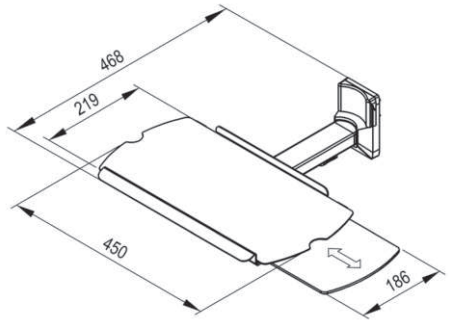

Anwendungsbeispiel

Tastaturhalterung mit Schwenkarm, 1-fach

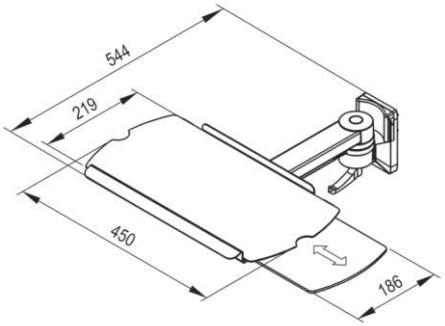

Anwendungsbeispiel

Tastaturhalterungen

Varianten	Artikelnummer
① Tastaturhalterung mit Tragarm, starr, am iTD Wandkanal	**RS.4385.991**
② Tastaturhalterung mit Schwenkarm, 1-fach, am iTD Wandkanal	**TS.6342.991**

- Das Befestigungsset für die Anbindung am Gerätewagen finden Sie auf Seite 84

TASTATURHALTERUNGEN / MOUSEGARAGE

Tastaturhalterungen / Mousegarage

Merkmale Tastaturhalterungen:

- Ergonomisches und anwenderfreundliches Arbeiten – Aufnahmemöglichkeit Tastaturen unterschiedlicher Größe
- Beidseitig ausziehbares Mousepad (links / rechts)
- Die pulverbeschichtete Oberfläche ist leicht zu reinigen und unempfindlich gegen Reinigungs- und Desinfektionsmittel

Varianten:	① Tastaturhalterung, klappbar, am iTD Wandkanal
	② Tastaturhalterung, ausziehbar (Auszugslänge 157 mm), am iTD Wandkanal
Zuladung:	Tastaturhalterung: bis max. 5 kg (Flächenlast)
Einbauhöhe:	4 E (128 mm)
Oberfläche:	RAL 7035 Lichtgrau pulverbeschichtet
Lieferumfang:	① 1 Tastaturhalterung mit Mousegarage inklusive Montagematerial
	② 1 Tastaturhalterung inklusive Montagematerial

Tastaturhalterung mit Mousegarage, klappbar

①

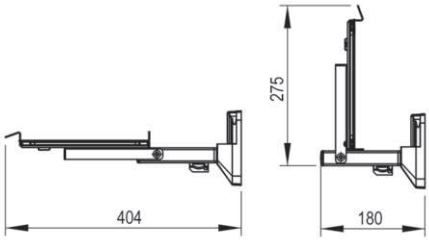

Anwendungsbeispiel

Tastaturhalterung, ausziehbar

②

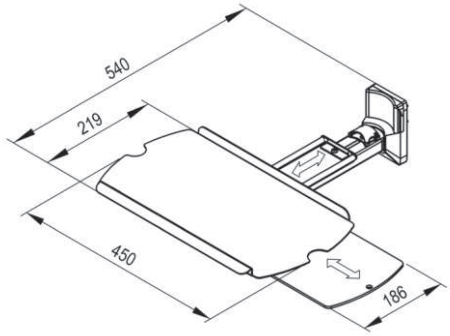

Anwendungsbeispiel

Mousegarage

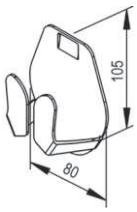

Tastaturhalterungen

Varianten	Artikelnummer
① Tastaturhalterung mit Mousegarage, klappbar	**TS.6099.991**
② Tastaturhalterung, ausziehbar	**TS.6247.991**
Mousegarage	**ZV.9295.999**

- Das Befestigungsset für die Anbindung am Gerätewagen finden Sie auf Seite 84

ABLAGEBÖDEN

Ablageböden

Merkmale Ablageböden:

- Der umlaufend hochgezogene Rand gibt den wertvollen medizinischen Geräten sicheren Stand
- Abgerundete Ecken zur Vorbeugung von Verletzungsgefahr und als Designelement
- Die pulverbeschichtete Oberfläche ist leicht zu reinigen und unempfindlich gegen Reinigungs- und Desinfektionsmittel

Varianten:	① Ablageboden an horizontaler Normschiene ② Ablageboden an iTD Wandkanal ▯ Ablageboden, drehbar, mit Schwenkarm an iTD Wandkanal
Zuladung:	Ablageboden: ① ② bis max. 10 kg (Flächenlast) / ▯ bis max. 15 kg (Flächenlast) Schwenkarm: bis max. 23 kg
Einbauhöhe:	① ② 3 E (96 mm) ▯ 4 E (128 mm)
Oberfläche:	RAL 7035 Lichtgrau pulverbeschichtet
Dekorelemente:	Siehe [1]
Lieferumfang:	1 Ablageboden inklusive Montagematerial

Ablageboden

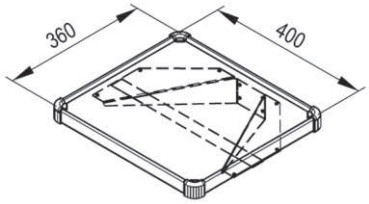

Anwendungsbeispiel

①

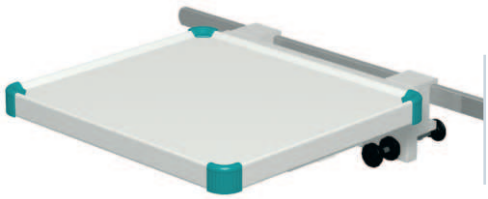

②

Ablageboden, drehbar

▯

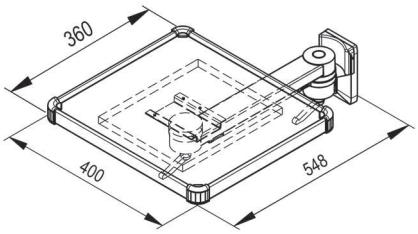

Anwendungsbeispiel

Ablageböden

Varianten	Abmessungen (B x T)	Artikelnummer
① Ablageboden an horizontaler Normschiene	400 mm x 360 mm	**MZ.0004.XXX** [1]
② Ablageboden an iTD Wandkanal	400 mm x 360 mm	**RS.4360.XXX** [1]
▯ Ablageboden, drehbar, mit Schwenkarm, 1-fach, an iTD Wandkanal	400 mm x 360 mm	**TS.6052.XXX** [1]

- Weitere Anbindungsmöglichkeiten, wie z. B. an die Normschiene, sind auf Anfrage verfügbar

[1] Dekorelemente: ersetzen Sie **.XXX** durch **.901** = RAL 5021 Wasserblau, **.902** = RAL 5013 Kobaltblau, **.903** = RAL 7035 Lichtgrau

Schubfächer

Merkmale Schubfächer:

- Rollengeführte 3/4-Auszüge für ein leichtes Gleiten der Schubfächer
- Erleichterte Reinigung durch den herausnehmbaren Korpus
- Die pulverbeschichtete Oberfläche ist leicht zu reinigen und unempfindlich gegen Reinigungs- und Desinfektionsmittel
- Den oberen Abschluss der Schubfächer bildet immer ein Ablageboden
- Abgerundete Ecken zur Vorbeugung von Verletzungsgefahr und als Designelement

Varianten:	① Schubfach an horizontaler Normschiene ② Schubfach an iTD Wandkanal ▯ Schubfach, hoch, 2-fach an iTD Wandkanal
Zuladung:	Ablageboden: ① ② bis max. 10 kg (Flächenlast), ▯ bis max. 5 kg (Flächenlast) Schubfach: bis max. 3 kg
Einbauhöhe:	② 6 E (192 mm) ▯ 9 E (288 mm)
Oberfläche:	RAL 7035 Lichtgrau pulverbeschichtet
Dekorelemente:	Siehe [1]
Lieferumfang:	1 Schubfach inklusive Montagematerial

Schubfach

①

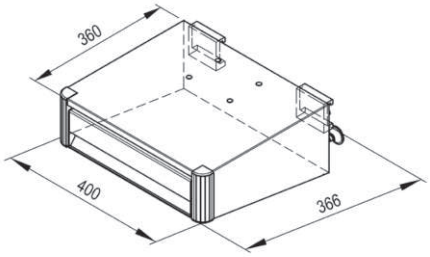

▯

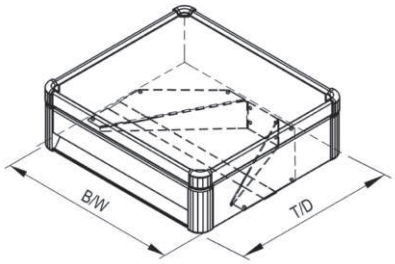

③

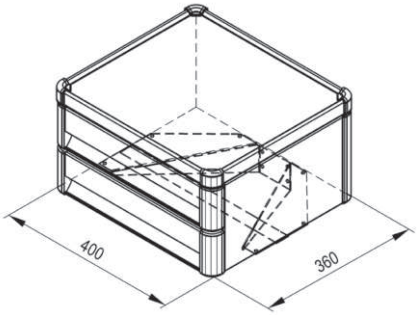

Anwendungsbeispiel

Schubfächer

Varianten	Abmessungen (B x T)	Artikelnummer
① Schubfach an horizontaler Normschiene	400 mm x 366 mm	**MZ.6001.XXX** [1]
② Schubfach	400 mm x 360 mm	**RS.4363.XXX** [1]
③ Schubfach, hoch, 2-fach	400 mm x 360 mm	**RS.4389.XXX** [1]

[1] Dekorelemente: ersetzen Sie **.XXX** durch **.901** = RAL 5021 Wasserblau, **.902** = RAL 5013 Kobaltblau, **.903** = RAL 7035 Lichtgrau

RECHNERHALTERUNGEN

Rechnerhalterungen

Merkmale Rechnerhalterungen:

- Die Halterungen sind für Rechner unterschiedlicher Größe ausgelegt
- Zwei Gurtbänder gewährleisten eine individuelle Anpassbarkeit sowie Stand- und Transportsicherheit
- Ebenfalls verfügbar ist eine Rechnerhalterung für Philips XDS

Montage:	Direkt am iTD Wandkanal
Material:	Rechnerhalterung: Stahlblech, Haltegurt: Silikon
Einbauhöhe:	Je nach Rechnergröße
Zuladung:	Rechnerhalterung, klein: 5 kg; Rechnerhalterung, groß: 20 kg
Oberfläche:	RAL 7035 Lichtgrau pulverbeschichtet
Lieferumfang:	1 Rechnerhalterung mit zwei Silikonbändern (L = 1000 mm) und Montagematerial

Rechnerhalterung, klein / groß

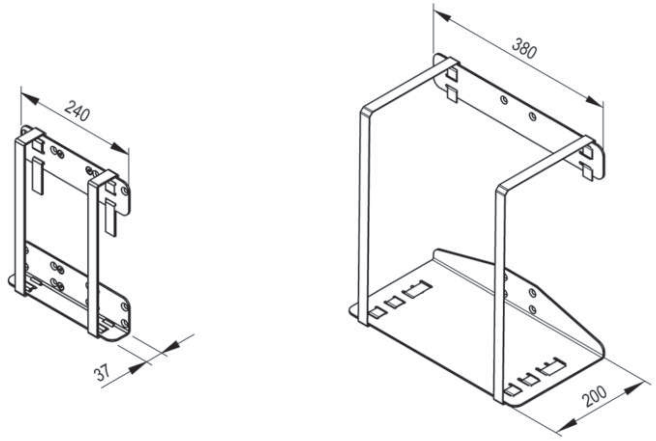

Anwendungsbeispiel

Rechnerhalterung

Varianten	Artikelnummer
Rechnerhalterung, klein	**TS.6144.991**
Rechnerhalterung, groß	**TS.6146.991**

NETZTEILHALTERUNGEN

Netzteilhalterungen

Merkmale Netzteilhalterungen:

- Zur Aufnahme von Netzteilen mit einem maximalen Umfang von 250 mm
- Zur Aufnahme von Netzteilen mit einem maximalen Umfang von 420 mm

Montage:	Die Anbringung kann sowohl vertikal oder horizontal am iTD Wandkanal als auch rückseitig am Universalwinkel mit VESA 75 / 100 Adaption erfolgen
Material:	Stahl / Aluminium
Einbauhöhe:	Netzteilhalterung, klein: 5 E (160 mm) Netzteilhalterung, groß: 7 E (224 mm)
Zuladung:	Netzteilhalterung, klein: 3 kg, Netzteilhalterung, groß: 5 kg
Oberfläche:	RAL 7035 Lichtgrau pulverbeschichtet
Lieferumfang:	1 Netzteilhalterung (klein) mit zwei Kabelbindern (L = 340 mm) inklusive Montagematerial 1 Netzteilhalterung (groß) mit zwei Kabelbindern (L = 580 mm) inklusive Montagematerial

Netzteilhalterung, klein

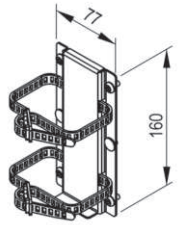

Anwendungsbeispiel

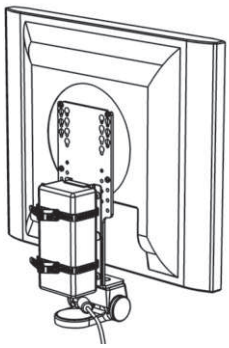

Netzteilhalterung, groß

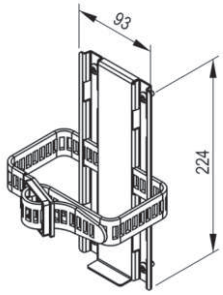

Anwendungsbeispiel

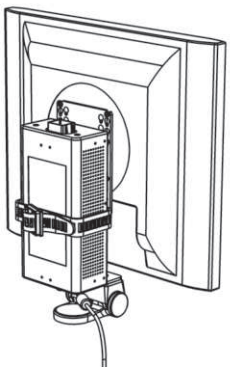

Netzteilhalterung

Varianten	Artikelnummer
Netzteilhalterung, klein	**TS.0524.991**
Netzteilhalterung, groß	**TS.0574.991**

PUMPENTRÄGER

Pumpenträger

Merkmale Pumpenträger, 1-fach:

- Zur Anbringung von Infusions- und Spritzenpumpen über ein Rundrohr Ø 28 mm
- Anpassung der jeweiligen Position an den Pumpentyp mittels Federmuttern an den T-Nuten

Merkmale Pumpenträger, 2-fach:

- Aufnahme kompletter Infusionssysteme über zwei Rundrohre Ø 28 mm

Montage:	Direkt am iTD Wandkanal
Zuladung:	35 kg
Oberfläche:	RAL 7035 Lichtgrau pulverbeschichtet, Tragpfosten: Aluminium, eloxiert
Lieferumfang:	1 Pumpenträger inklusive Montagematerial

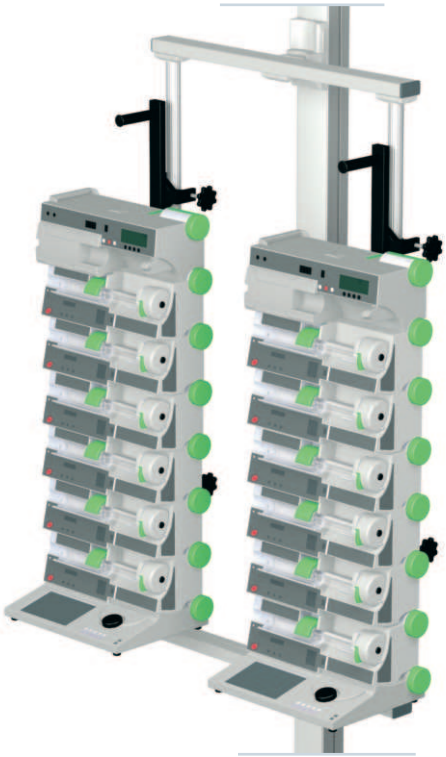

Pumpenträger, 2-fach

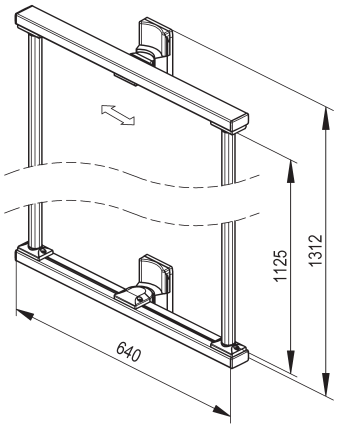

Pumpenträger, 1-fach

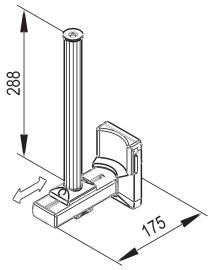

Anwendungsbeispiel

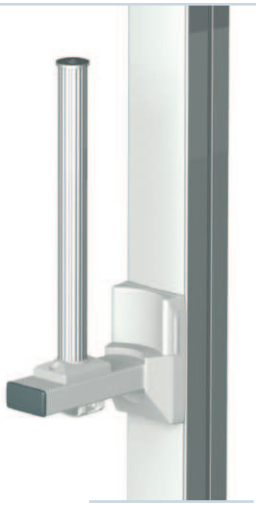

Pumpenträger

Varianten	Artikelnummer
Pumpenträger, 1-fach	**TS.6120.991**
Pumpenträger, 2-fach	**TS.6128.991**

ABLAGEKÖRBE

Ablagekörbe

Merkmale Ablagekörbe:

- Zur Aufnahme von medizinischem Zubehör

Montage:	▯ An der horizontalen Normschiene ▯ Direkt an iTD Wandkanal
Material:	Stahldraht
Maschenweite:	Innenmaß 19 mm bzw. 25 mm
Zuladung:	3 kg (Flächenlast)
Einbauhöhe:	▯ 5 E (160 mm)
Oberfläche:	RAL 9016 Weiß, wirbelgesintert
Lieferumfang:	1 Ablagekorb inklusive Montagematerial

Ablagekorb an Normschiene

①

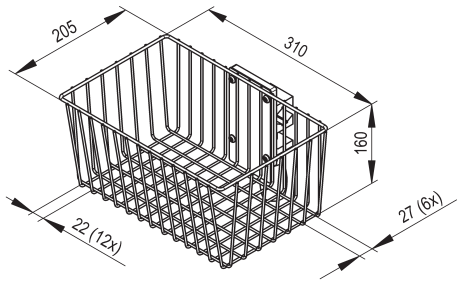

Anwendungsbeispiel

Ablagekorb an iTD Wandkanal

▯

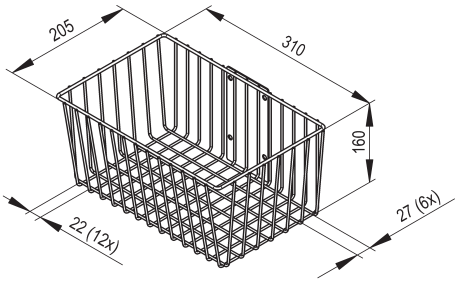

Anwendungsbeispiel

Ablagekorb

Varianten	Artikelnummer
Ablagekorb an Normschiene	**ZV.9599.800**
Ablagekorb an iTD Wandkanal	**ZV.9967.800**

PFOSTEN („DOWN-POST“)

Pfosten („Down-Post“) drehbar

Merkmale Pfosten:

- Verfügbar in unterschiedlichen Längen
- Zur Befestigung von Geräten mit Klemmen (Ø 28 mm) wie z. B. Infusions-, Spritzpumpen oder “external Racks”
- Zur Montage am Tragarm, Schwenkarm, höhenvariablen Tragarmsystem flexion-port oder T-Träger

Varianten:	Adapter, drehbar, für starre Tragarme, Schwenkarme (1-fach / 2-fach) und für höhenvariable Tragarme flexion-port Adapter, drehbar, für Schwenkarme (1-fach / 2-fach) rm-port
Zuladung:	10 kg
Oberfläche:	Adapter: RAL 7035 Lichtgrau pulverbeschichtet; Tragpfosten: Aluminium, eloxiert
Lieferumfang:	1 Pfosten inklusive Montagematerial

Pfosten („Down-Post“)

①

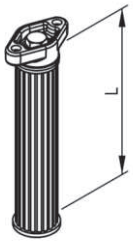

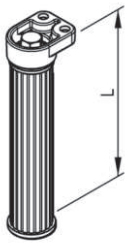

Anwendungsbeispiel

Pfosten („Down-Post“)

Varianten	Länge	Artikelnummer
① Pfosten („Down-Post“), drehbar für flexion-port	128 mm	**HA.1005.991**
	288 mm	**HA.1034.991**
② Pfosten („Down-Post“), drehbar für rm-port	128 mm	**TH.2006.991**
	288 mm	**TH.2007.991**

Griff für Dreh- / Schwenkeinheit mit VESA 75 / 100 Adaption

Merkmale Griff:

- Ausgelegt speziell für die Dreh- und Schwenkeinheit mit VESA 75 / 100 Adaption (mit Federkraftunterstützung)
- Nachträgliche Anbringung jederzeit möglich
- Durch die Höhenverstellbarkeit für Monitore unterschiedlicher Größe optimal einsetzbar und erlaubt somit ergonomisches Arbeiten

Material:	Stahlblech
Oberfläche:	RAL 7035 Lichtgrau pulverbeschichtet
Lieferumfang:	1 Griff inklusive Montagematerial

Griff für VESA 75 / 100

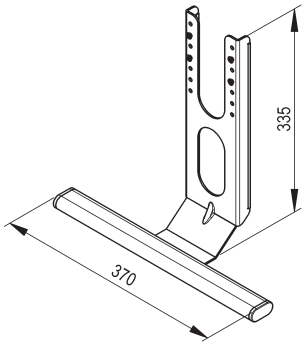

Anwendungsbeispiel

Griff

	Artikelnummer
Griff für Dreh- / Schwenkeinheit mit VESA 75 / 100 Adaption für rm-port, lf-port und flexion-port	**TS.0808.991**

NORMSCHIENE / BEFESTIGUNGSSET

Normschiene (10 mm x 25 mm)

Merkmale Normschiene:

- Zum Anbringen von Zubehör

Montage:	Direkt am iTD Wandkanal
Material:	Aluminium und Edelstahl
Abmessungen:	10 mm x 25 mm
Einbauhöhe:	1 E (32 mm)
Zuladung:	10 kg (Flächenlast)
Lieferumfang:	1 Normschiene mit Adapter und Montagematerial

Normschiene

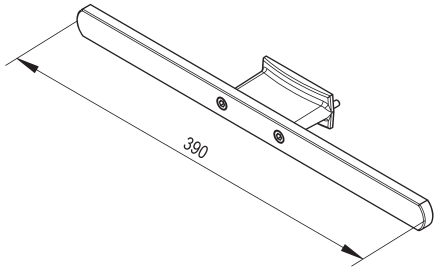

Anwendungsbeispiel

Normschiene

	Artikelnummer
Normschiene	**RS.0076.991**

Befestigungsset für Tragarme und Schwenkarme am mobilen Geräteträger

Merkmale Befestigungsset:

- Zur Montage von diversen Tragarmen mit iTD Trägerplatte an den iTD Gerätewagen

Oberfläche:	Verzinkt
Lieferumfang:	2 Gewindeleisten inklusive Montagematerial

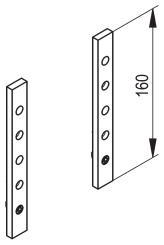

Befestigungsset

	Artikelnummer
Befestigungsset für Tragarme und Schwenkarme am iTD-Gerätewagen	**ZV.9731.999**

ADAPTER FÜR VERTIKALE NORMSCHIENE

Adapter für vertikale Normschiene

Merkmale Adapter:

- Zur Anbringung von Tragarmen mit iTD Wandkanal an vertikaler Normschiene

Varianten:	▯ Adapter für die Anbringung der höhenvariablen Tragarme flexion-port ▯ Adapter für die Anbringung der Schwenkarme rm-port und lf-port ▯ Adapter für die Anbringung von Monitorhalterungen starr und Doppelmonitorhalterung
Zuladung:	20 kg
Einbauhöhe:	▯ 5 E (160 mm) ▯ 3 E (96 mm) ▯ 4 E (128 mm)
Oberfläche:	Aluminium, eloxiert
Lieferumfang:	1 Adapter inklusive Montagematerial

Adapter

① ② ▯

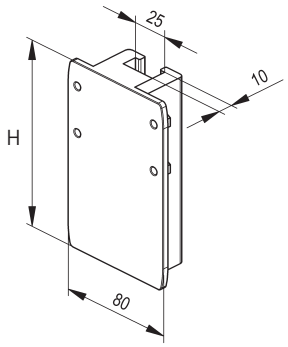

Anwendungsbeispiel

Adapter für vertikale Normschiene

Varianten	Artikelnummer
① Adapter für vertikale Normschiene für flexion-port	**HA.1035.999**
② Adapter für vertikale Normschiene für rm-port und lf-port	**TH.2010.999**
③ Adapter für vertikale Normschiene von Monitorhalterungen starr und Doppelmonitorhalterung	**TS.0213.999**

STECKDOSENLEISTEN

Steckdosenleisten

Merkmale Steckdosenleisten:

- Schuko- und Kaltgeräte-Steckdosenleisten je nach Ausführung mit beleuchtetem Schalter
- Die Steckdosenleisten entsprechen allen relevanten DIN-, EN- und IEC-Normen
- Eine robuste Metallkonstruktion erfüllt höchste mechanische Anforderungen
- Steckdosen sind bei Schukosteckdosen um 45° gedreht, wodurch Winkelstecker einfach gesteckt werden können
- Die Kunststoffabdeckungen sind feuerbeständig und selbstverlöschend entsprechend UL-Norm
- Die Anschlusskabel der Steckdosenleisten enden in einer Anschlussdose

Varianten:
① Kaltgeräte-Steckdosenleiste, 3-fach, mit Schalter
② Schuko-Steckdosenleiste, 4-fach, ohne Schalter
③ Schuko-Steckdosenleiste, 3-fach, mit Schalter und externer Erdanschlussleitung

Steckdosenleisten **Anwendungsbeispiel**

①

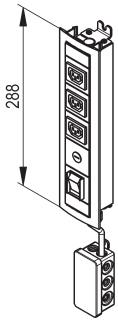

②

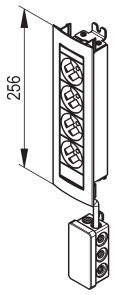

③

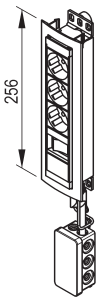

Steckdosenleisten

Varianten	Nennwert	Norm	Artikelnummer
Kaltgeräte-Steckdosenleiste, 3-fach, mit Schalter	10 A / 250 VAC	IEC 320	**ZV.9639.991**
Schuko-Steckdosenleiste, 4-fach, ohne Schalter	16 A / 250 VAC	CEE7/III	**ZV.9669.991**
Schuko-Steckdosenleiste, 3-fach, mit Schalter	16 A / 250 VAC	CEE7/III	**ZV.9640.991**

- Weitere landesspezifische Steckdosenleisten auf Anfrage

Potentialausgleichsstecker POAG

Merkmale Potentialausgleichsstecker:

- Zur Vermeidung von Potentialdifferenzen

Material: Messing vernickelt / Stahlblech
Einbauhöhe: 2 E (64 mm)
Lieferumfang: 4 Stecker POAG mit Farbmarkierungsscheibe (gelb / grün) und Befestigungswinkel

Potentialausgleichsstecker POAG

	Artikelnummer
Potentialausgleichsstecker POAG	**RS.0125.991**

Potentialausgleichsleitung POAG

Merkmale Potentialausgleichsleitung POAG:

- Zur Verbindung von installierten Geräten mit dem Potentialausgleichsstecker
- Hochflexibler Leiter 6 mm² mit grün-gelber PVC-Isolation; beidseitig mit Winkelbuchse POAG KBT6 DIN

Material: POAG-Buchse: Messing vernickelt
Kabel: Kupfer
Lieferumfang: 1 Kabel mit Winkelbuchse beidseitig

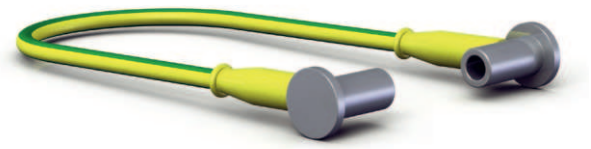

Potentialausgleichsleitung POAG

Varianten	Länge	Artikelnummer
Potentialausgleichsleitung POAG	0,3 m	**ZV.9941.999**
Potentialausgleichsleitung POAG	0,5 m	**ZV.9942.999**
Potentialausgleichsleitung POAG	1,0 m	**ZV.9943.999**
Potentialausgleichsleitung POAG	1,5 m	**ZV.9488.999**
Potentialausgleichsleitung POAG	5,0 m	**ZV.9944.999**

KABELHAKEN / SCHUTZHÜLLE

Kabelhaken

Merkmale Kabelhaken:

- Kabelhaken zur äußeren Führung von diversen Kabeln
- Kabelhaken kann nachträglich angebracht werden

Material: ① ② ③ Kunststoff, ④ Stahlblech
Oberfläche: RAL 7035 Lichtgrau
Lieferumfang: 1 Kabelhaken inklusive Montagematerial

Kabelhaken

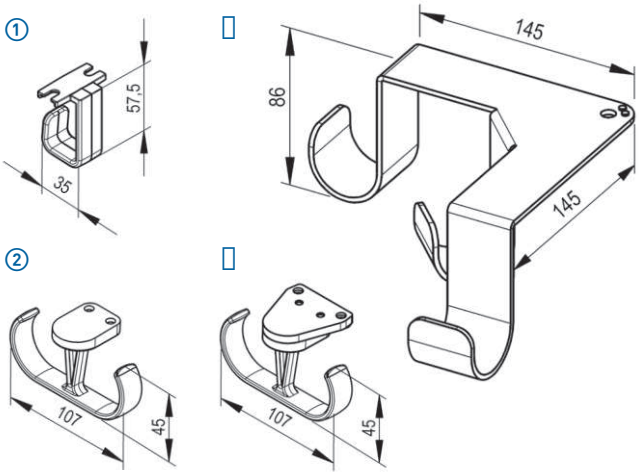

Anwendungsbeispiel

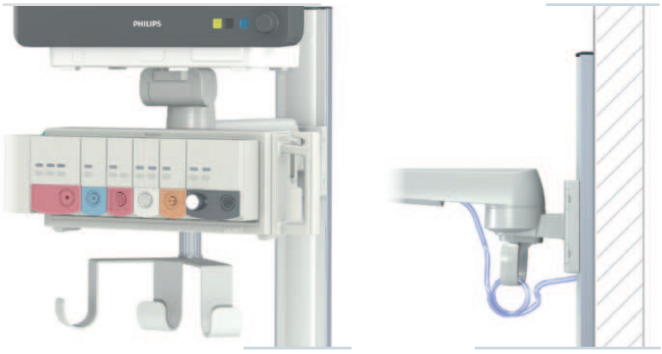

Kabelhaken

Varianten	Artikelnummer
① Kabelhaken, einfach (Monitorhalterungen starr)	**TS.0197.991**
② Kabelhaken, doppelt (rm-port)	**TH.2008.991**
③ Kabelhaken, doppelt (flexion-port)	**HA.1105.991**
④ Kabelhaken für Pfosten „Down-Post“	**TS.0872.991**

Schutzhülle mit Verschluss-System für Kabel (flexion-port)

Merkmale Schutzhülle:

- Zum Schutz und zur Hygiene der abgehenden Kabel (Kabelvolumen: Ø 25 mm)
- Schnelle Reinigung bzw. Neuaufnahme der Kabel durch ein sicheres Verschlusssystem

Material: Hochwertiges PVC
Abmessungen: 2 Meter für flexion-port mit 300 und 400 mm
Lieferumfang: 1 Schutzhülle mit Verschlusssystem

Schutzhülle

Varianten	Artikelnummer
Schutzhülle mit Verschlusssystem für Kabel (2 m)	**ZV.9557.999**

Trägersystem für Philips XDS

Merkmale Trägersystem:

- Zur Aufnahme der Rechnerhalterung (XDS) von Philips, von Monitoren mit VESA 75 / 100 Adaption (± 25° drehbar und ± 15° neigbar) sowie eines Philips-Monitors MP2 / X2 über einen zusätzlichen Tragarm
- Optional besteht noch die Möglichkeit, eine Tastaturhalterung anzubringen
- Eine Steckdosenleiste Schuko erlaubt den Anschluss von 3 Geräten

Material:

- Aluminium / Stahlblech / Kunststoff

Zuladung:

- Universal-Monitorhalterung mit VESA 75 / 100 Adaption: bis max. 14 kg
- Rechnerhalterung (XDS): bis max. 5 kg
- Monitorhalterung MP2 / X2: bis max. 5 kg
- Netzteilhalterung MP2 / X2: bis max. 5 kg

Oberfläche:

- RAL 7035 Lichtgrau pulverbeschichtet

Lieferumfang:

- 1 Wandkanal 40 E (1280 mm) mit Kabelkanälen und Zugentlastungen
- 1 Monitorhalterung, universal, mit VESA 75 / 100 Adaption
- 1 Rechnerhalterung (XDS)
- 1 Steckdosenleiste Schuko, 3-fach, mit Schalter
- 1 Tragarm mit Halterung für Philips-Monitor MP2 / X2
- Montagematerial

Lieferzustand:

- Vormontiert

Trägersystem	
	Artikelnummer
Trägersystem für Philips XDS	**TS.9046.991**

TRÄGERSYSTEME

Trägersysteme mit mechanischer Höhenverstelllung

Merkmale:
- Eine jederzeit ergonomisch richtige Arbeitsposition mittels mechanischer Höhenverstellung
- Die Bedienung der Höhenverstellung erfolgt in einem Verstellbereich von 300 mm bzw. 500 mm
- Die anklappbare Tastatur und der Bildschirm werden als Einheit verschoben. Die endgültige Fixierung der Einheit erfolgt durch einen angebrachten Klemmhebel
- Die Monitorhalterung ist um ± 15° neigbar und ± 25° schwenkbar

Material:
- Aluminium / Stahlblech / Kunststoff

Zuladung:
- Universal-Monitorhalterung mit VESA 75 / 100: bis max. 14 kg
- Rechnerhalterung: bis max. 5 kg
- Tastaturhalterung: bis max. 5 kg (Flächenlast)

Oberfläche:
- RAL 7035 Lichtgrau pulverbeschichtet
- Wandkanal: eloxiert

Lieferumfang:
- 1 iTD Wandkanal 60 E (1920 mm) mit seitlichen Kabelkanälen
- 1 mechanische Höhenverstellung
- 1 Rechnerhalterung
- 1 Tastaturhalterung, anklappbar, mit ausziehbarem Mousepad
- 1 Mousehalterung
- 1 dreh- und neigbarer Monitorwinkel mit VESA 75 / 100
- 1 Kaltgerätedosenleiste, 3-fach, mit Schalter
- Montagematerial

Lieferzustand:
- Vormontiert

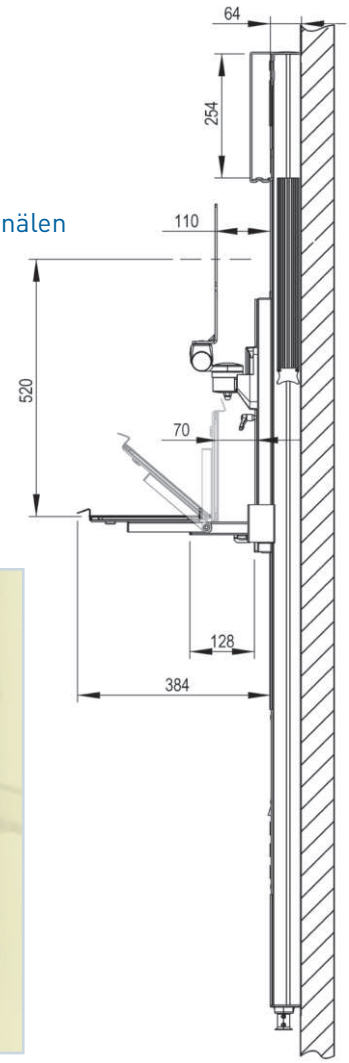

Trägersysteme

Varianten	Tragfähigkeit (Höhenverstellung)	Artikelnummer
Trägersystem mit mechanischer Höhenverstellung (300 mm Hub)	8-16 kg	**TS.9041.991**
Trägersystem mit mechanischer Höhenverstellung (500 mm Hub)	8-16 kg	**TS.9050.991**

Trägersysteme mit elektrischer Höhenverstellung

Merkmale:
- Eine jederzeit ergonomisch richtige Arbeitsposition mittels elektrischer Höhenverstellung
- Die Bedienung der Höhenverstellung erfolgt in einem Verstellbereich von 300 mm über eine Fernbedienung, die platzsparend an der Tastaturhalterung (mit ausziehbarem Mousepad) und Mousegarage angebracht ist
- Die anklappbare Tastatur und der Bildschirm werden als Einheit verschoben
- Die Monitorhalterung ist um ± 15° neigbar und ± 25° schwenkbar

Material:
- Aluminium / Stahlblech / Kunststoff

Zuladung:
- Universal-Monitorhalterung mit VESA 75 / 100: bis max. 14 kg
- Rechnerhalterung: bis max. 5 kg
- Tastaturhalterung: bis max. 5 kg (Flächenlast)

Oberfläche:
- RAL 7035 Lichtgrau pulverbeschichtet
- Wandkanal: eloxiert

Lieferumfang:
- 1 iTD Wandkanal 60 E (1920 mm) mit seitlichen Kabelkanälen
- 1 elektrische Höhenverstellung
- 1 Rechnerhalterung
- 1 Tastaturhalterung, anklappbar, mit ausziehbarem Mousepad
- 1 Mousehalterung
- 1 dreh- und neigbarer Monitorwinkel mit VESA 75 / 100
- 1 Kaltgerätedosenleiste, 3-fach, mit Schalter
- Montagematerial

Lieferzustand:
- Vormontiert

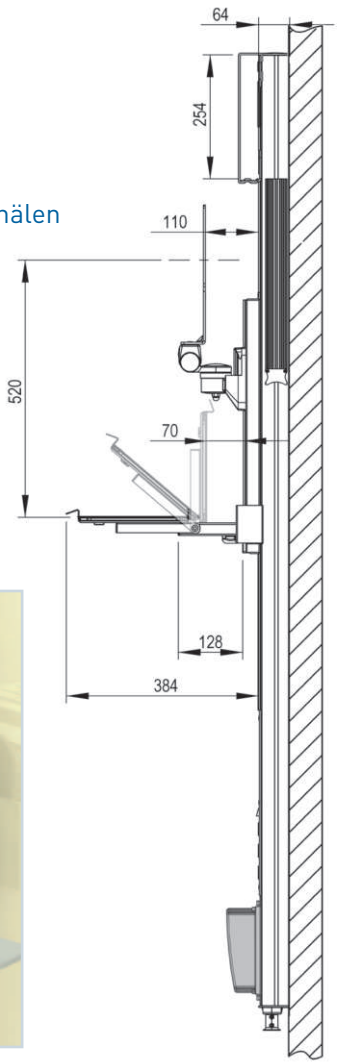

Trägersysteme

	Tragfähigkeit (Höhenverstellung)	Artikelnummer
Trägersystem mit elektrischer Höhenverstellung	20 kg	**TS.9028.991**

TECHNISCHE DATEN rm-port

Längenangaben und Bemaßungen rm-port

Infrastruktur

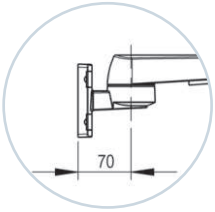

iTD Wandkanal

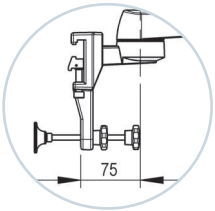

Normschiene
Standardmontage

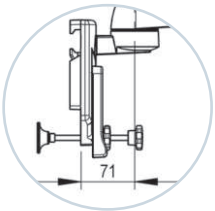

Normschiene
Schnellmontage

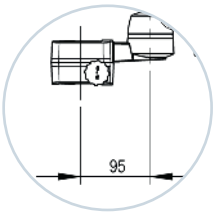

Rundrohr Ø 35-38 mm

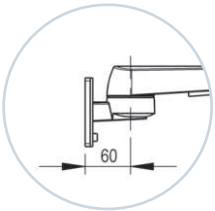

Wandkanal GCX

Schwenkarm rm-port, 1-fach, L = 250 mm

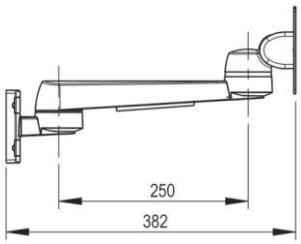

Schwenkarm rm-port, 1-fach, L = 325 mm

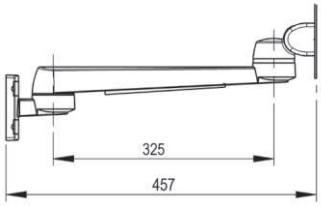

Schwenkarm rm-port, 2-fach, L = 250 mm + 250 mm

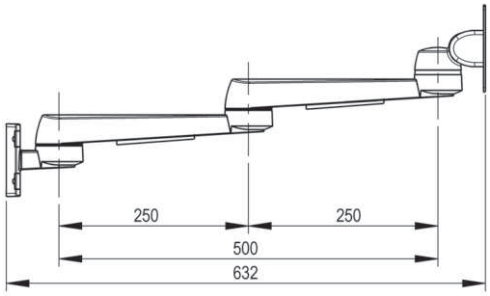

Schwenkarm rm-port, 2-fach, L = 325 mm + 325 mm

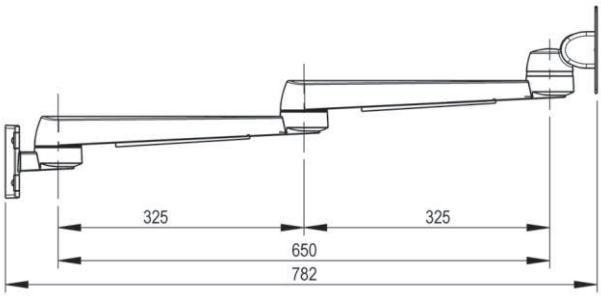

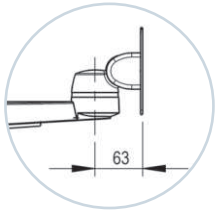

VESA 75 / 100 –
bis max. 18 kg

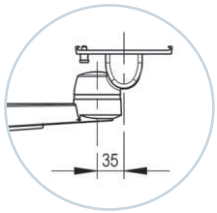

Universaladapter –
bis 14 kg

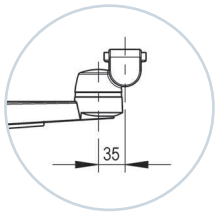

Table Top Mount-Adapter –
bis 14 kg
für Philips Monitore

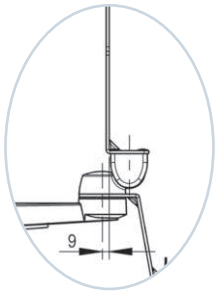

VESA 75 / 100, universal –
bis 14 kg

Drehbereich – Schwenkarm rm-port, 1-fach

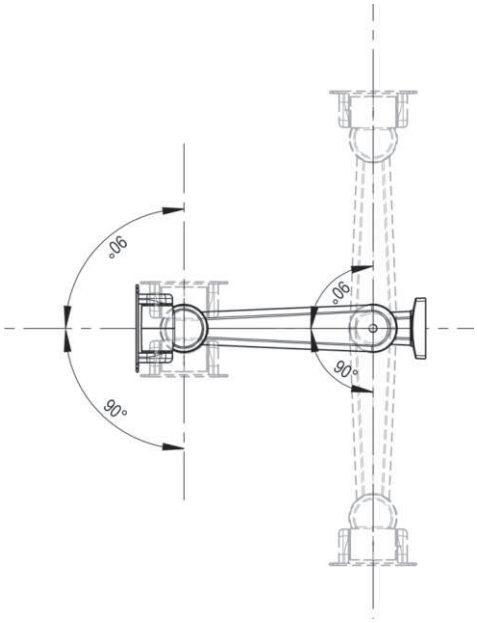

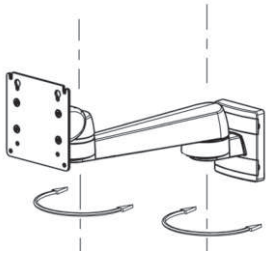

± 90 ± 90

Infrastruktur

iTD Wandkanal

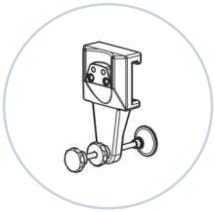

Normschiene Standardmontage

Drehbereich – Schwenkarm rm-port, 2-fach

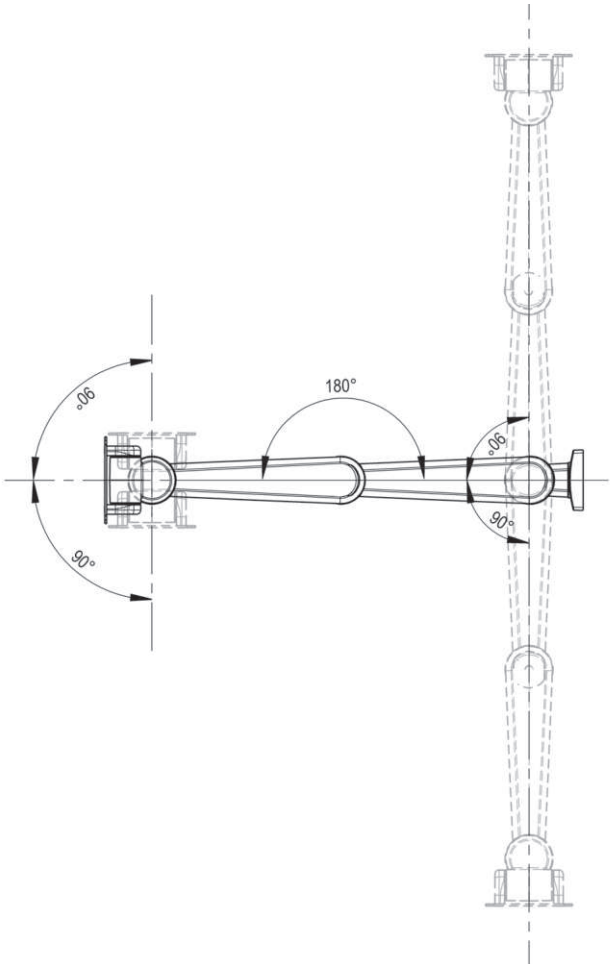

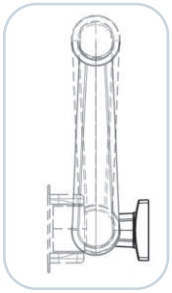

zugeklappt links

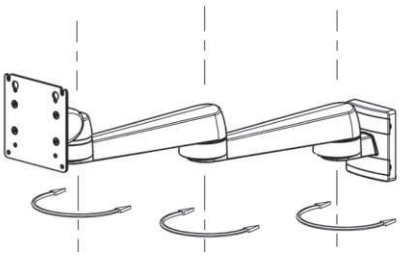

± 90 ± 180 ± 90

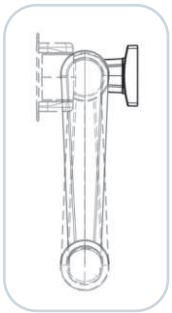

zugeklappt rechts

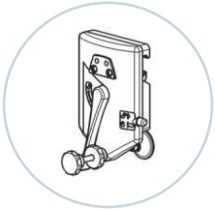

Normschiene Schnellmontage

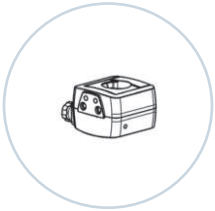

Rundrohr Ø 35-38 mm

Wandkanal GCX

TECHNISCHE DATEN lf-port

Längenangaben und Bemaßungen – lf-port

Infrastruktur

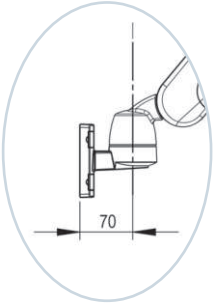

iTD Wandkanal

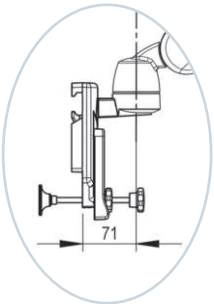

Normschiene

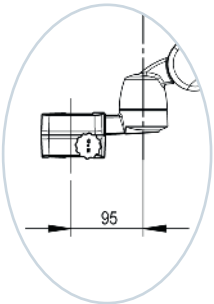

Rundrohr Ø 25-42 mm

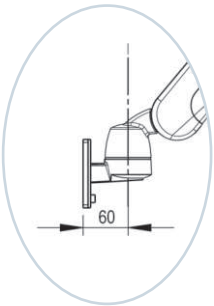

Wandkanal GCX

L 225 mm

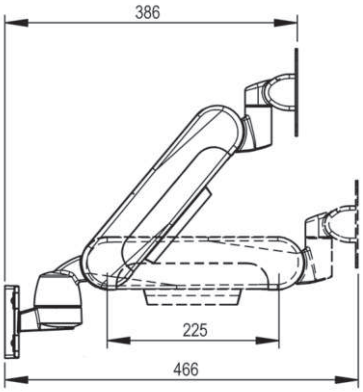

Längenangaben und Bemaßungen – lf-port auf Schwenkarm

L 225 mm + 250 mm

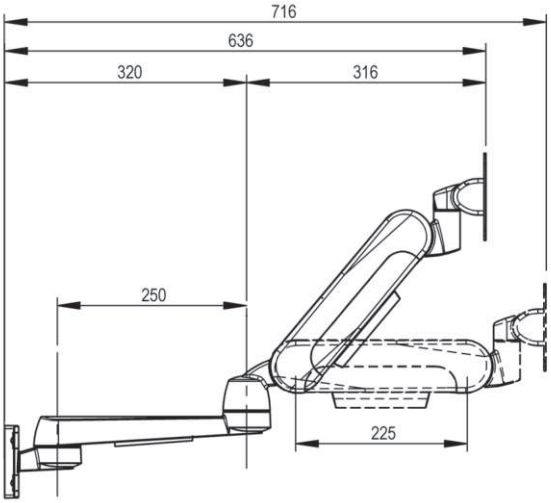

L 225 mm + 325 mm

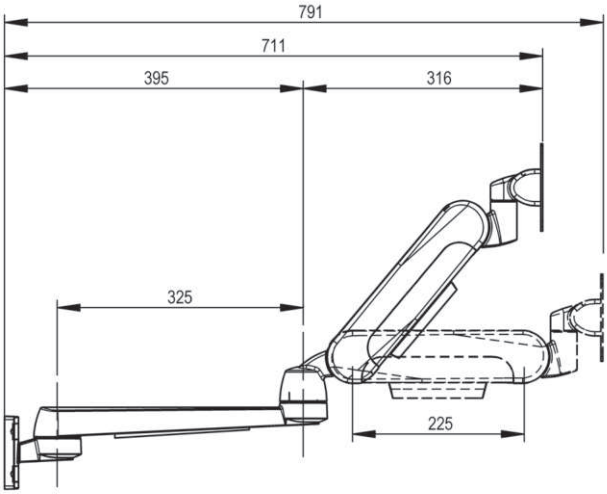

L 225 mm

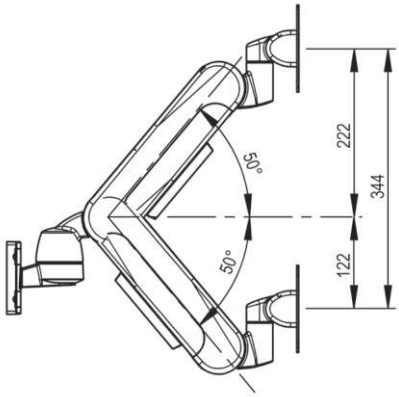

Verstellbereich – lf-port auf Schwenkarm

L 225 mm + 250 mm

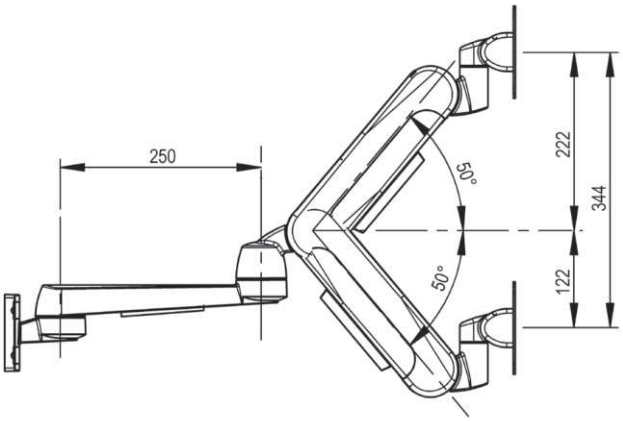

L 225 mm + 325 mm

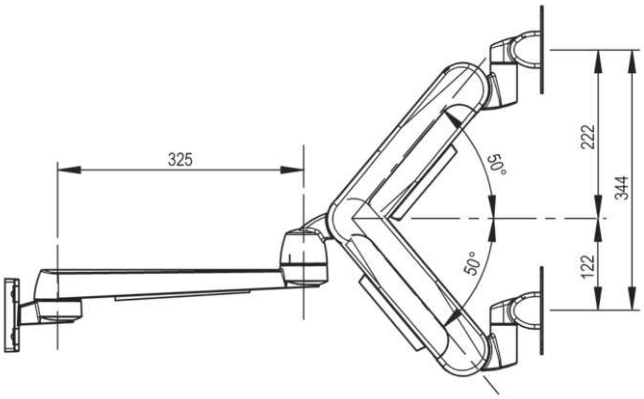

TECHNISCHE DATEN flexion-port

Längenangaben und Bemaßungen – flexion-port

Infrastruktur

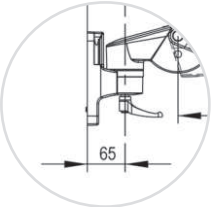

iTD Wandkanal

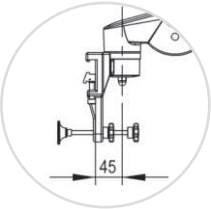

Normschiene

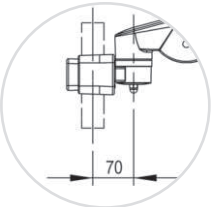

Rundrohr Ø 25-42 mm

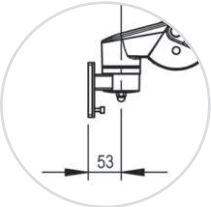

Wandkanal GCX

L 300 mm

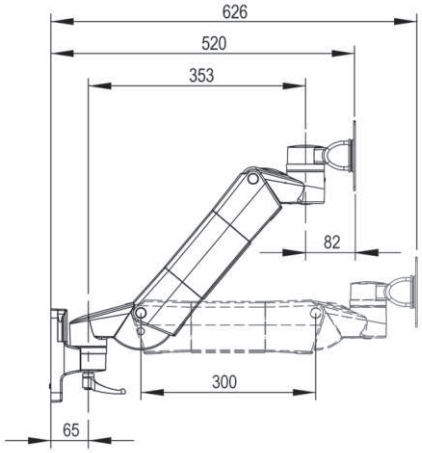

L 400 mm

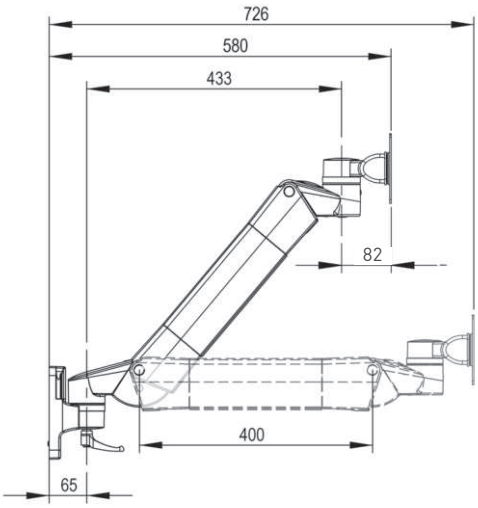

L 300 mm + 350 mm

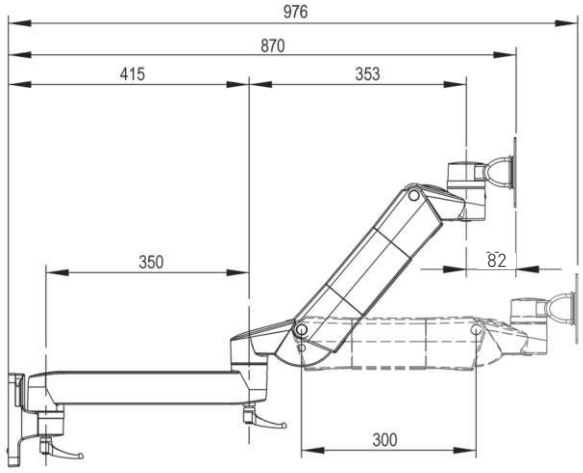

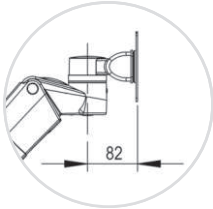

VESA 75 / 100
– bis 14 kg

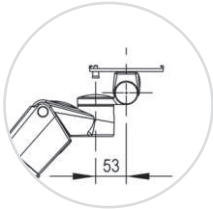

Universaladapter
– bis 14 kg

L 400 mm + 350 mm

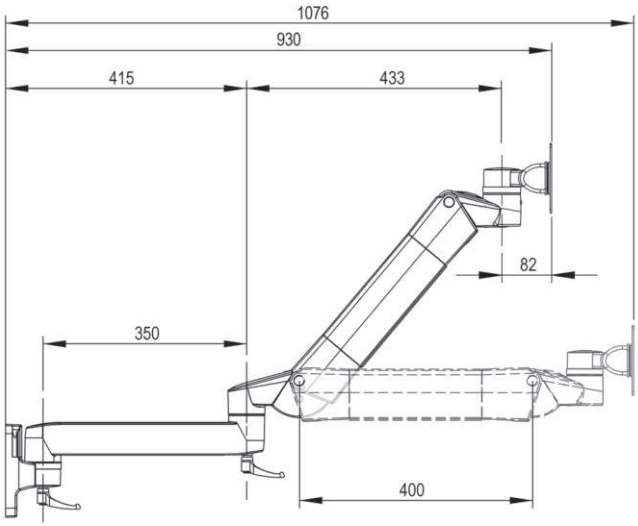

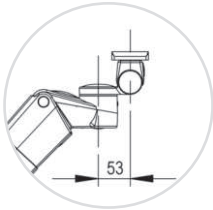

Table Top Mount
AD75/85 / MX600-850

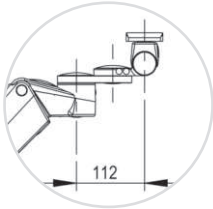

Table Top Mount
MX400-550

TECHNISCHE DATEN flexion-port

Verstellbereich – flexion-port

L 300 mm

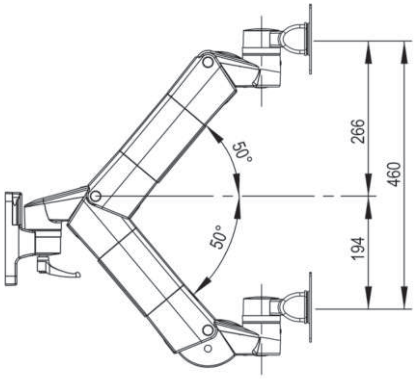

L 400 mm

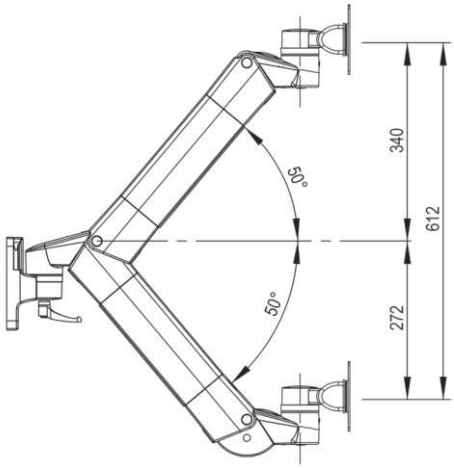

L 300 mm + 350 mm

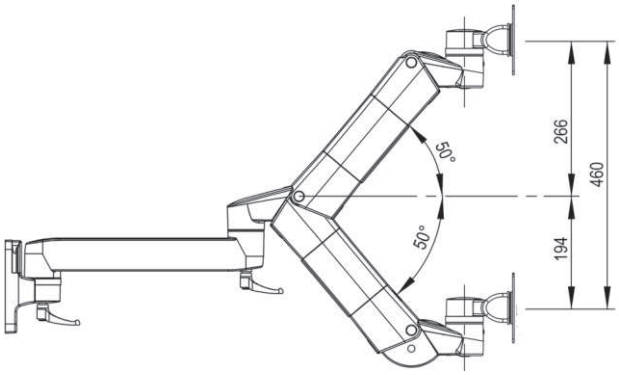

L 400 mm + 350 mm

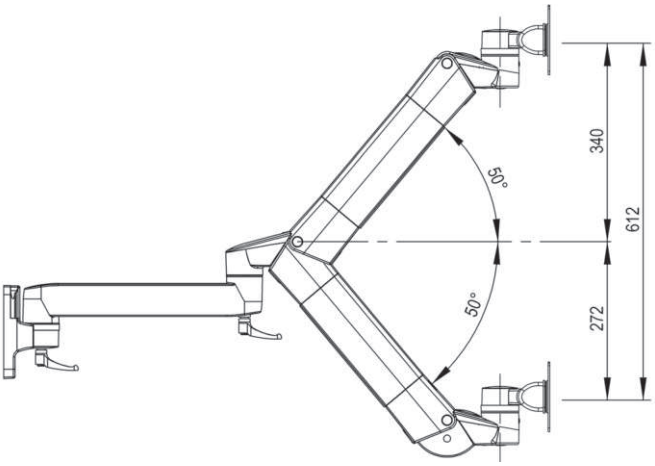

TECHNISCHE DATEN flexion-port

Verstellbereich – flexion-port mit VESA Adaption bzw. Universaladapter

flexion-port mit VESA Adaption bzw. Universaladapter

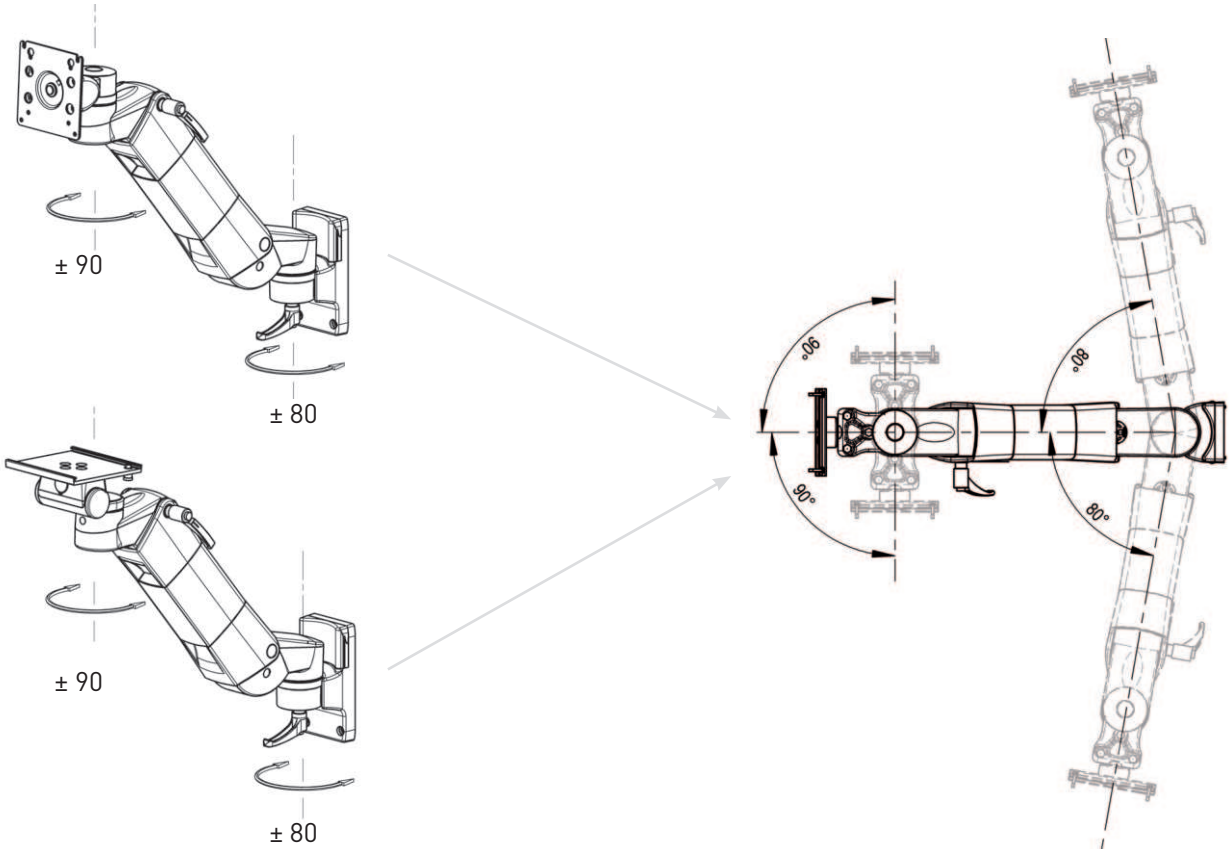

Verstellbereich – flexion-port auf Schwenkarm mit VESA Adaption bzw. Universaladapter

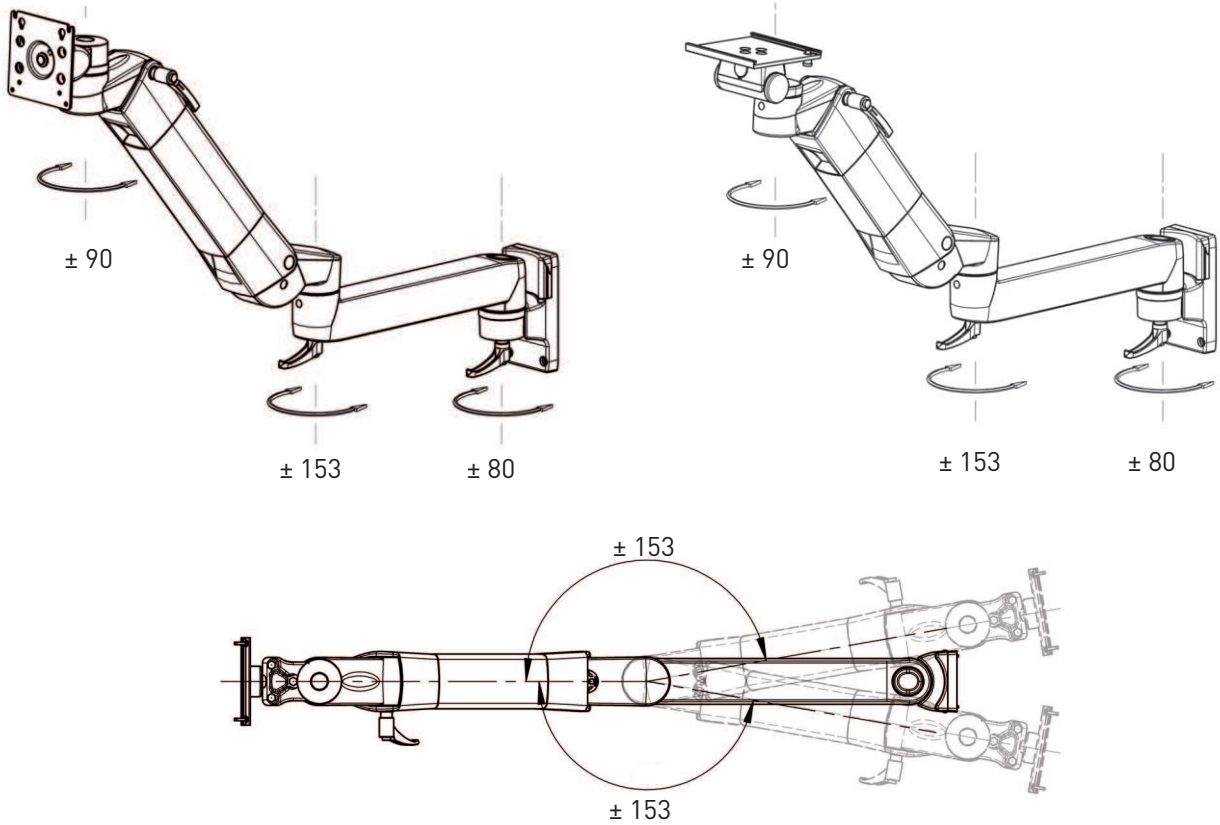

Verstellbereich – flexion-port mit Table Top Mount-Adapter (für Philips)

flexion-port mit Table Top Mount-Adapter (für Philips)

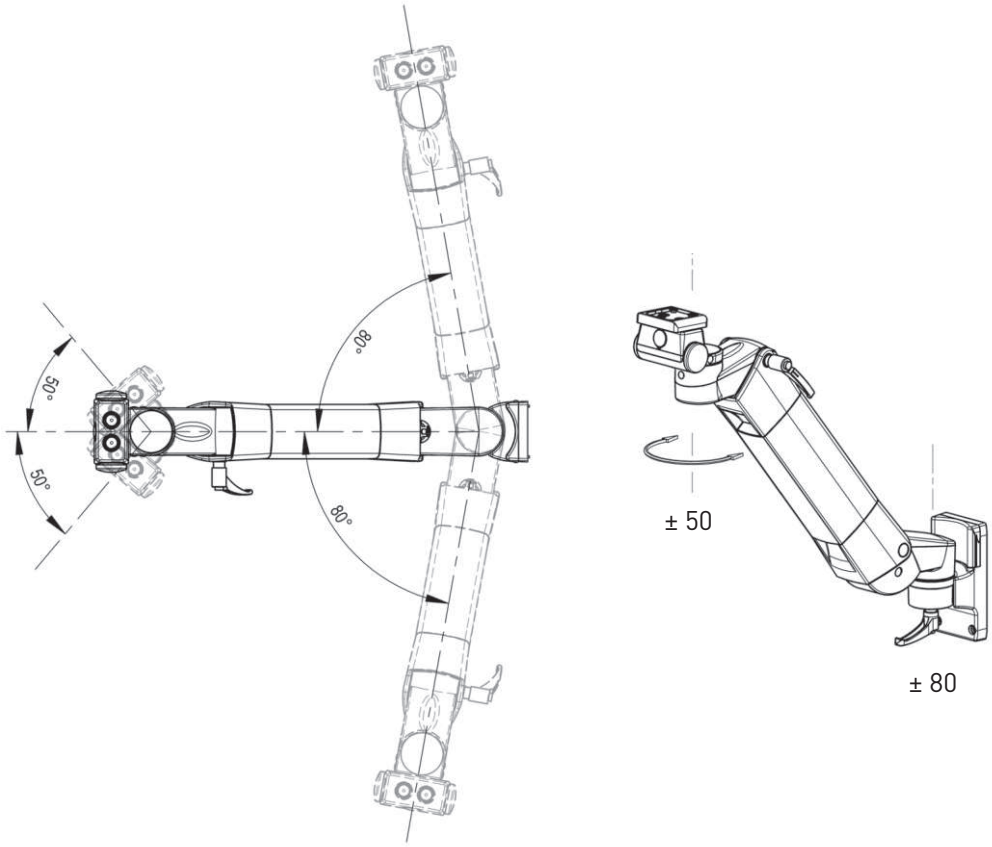

Verstellbereiche – flexion-port auf Schwenkarm mit Table Top Mount-Adapter

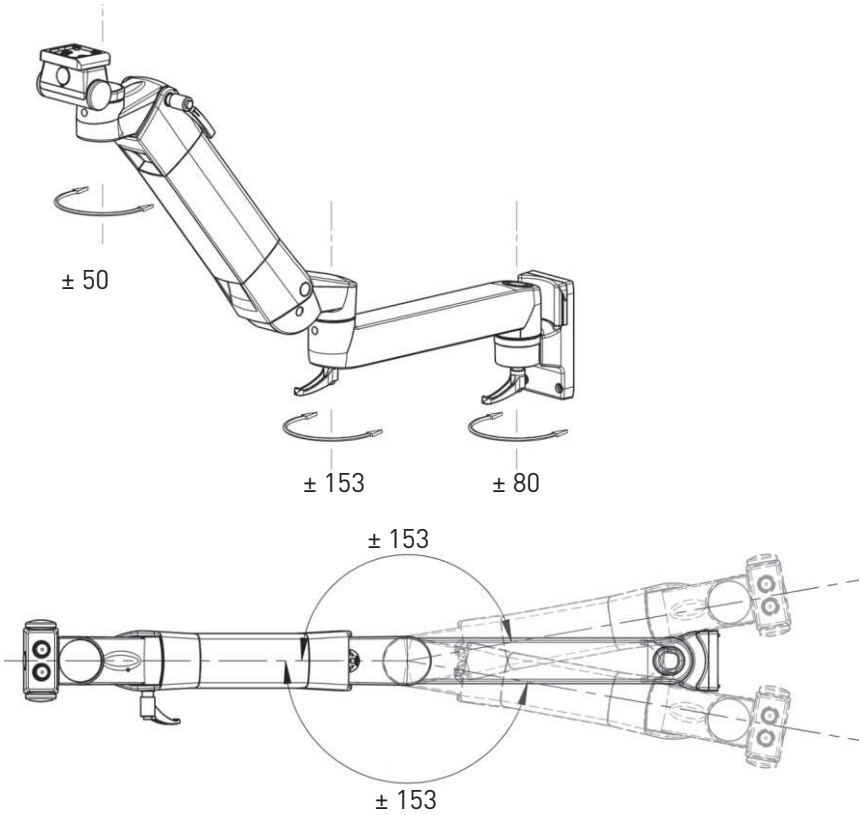

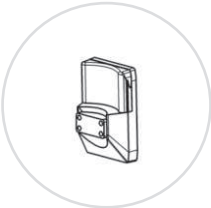

iTD Wandkanal

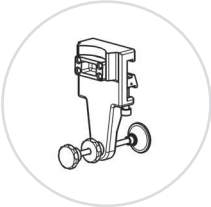

Normschiene

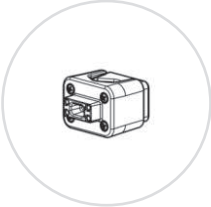

Rundrohr Ø 25-42 mm

Wandkanal GCX

TECHNISCHE DATEN modul-port

Monitorhalterung mit VESA 75 / 100

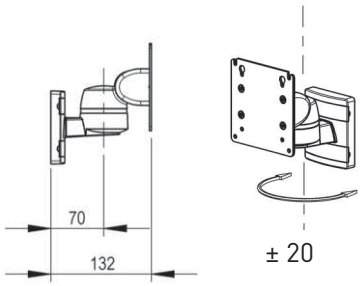

iTD Wandkanal

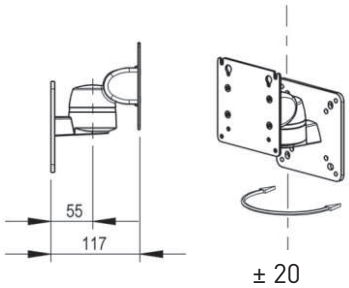

Wand

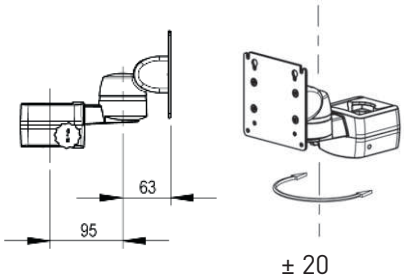

Rundrohr Ø 35-38 mm

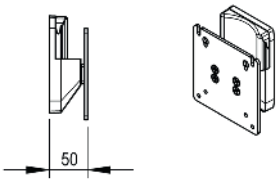

iTD Wandkanal, starr

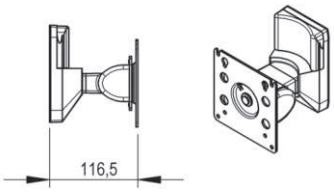

iTD Wandkanal, starr, neigbar

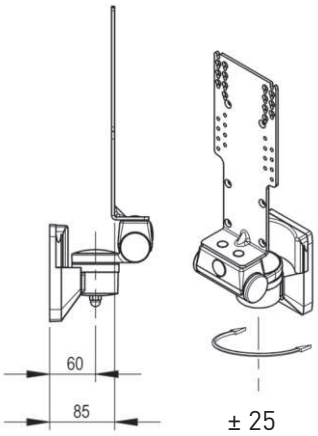

iTD Wandkanal, schwenkbar, neigbar

Doppelmonitorhalterung mit VESA 75 / 100

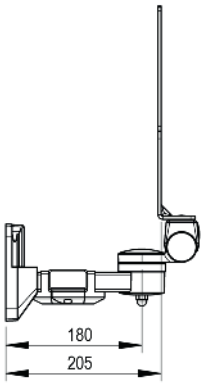

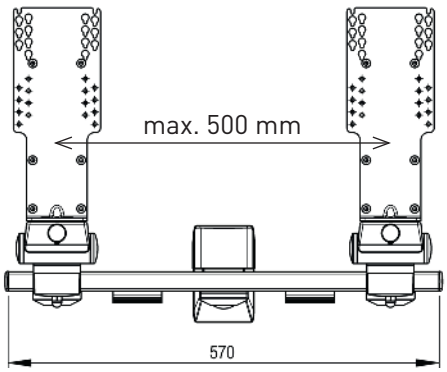

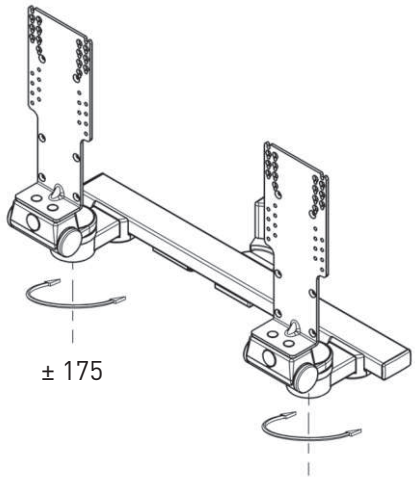

Infrastruktur

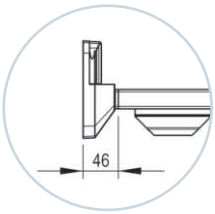

iTD Wandkanal

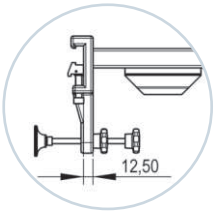

Normschiene

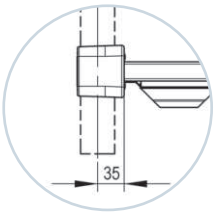

Rundrohr Ø 25-42 mm

Monitorhalterungen starr

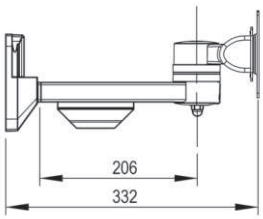

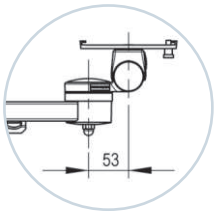

Universaladapter

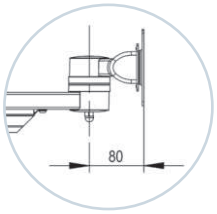

VESA 75 / 100

Monitorhalterungen starr – für Philips-Monitore

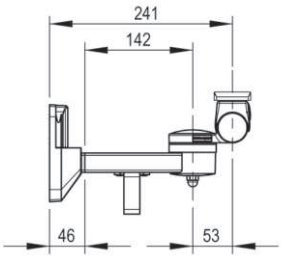

iTD Wandkanal

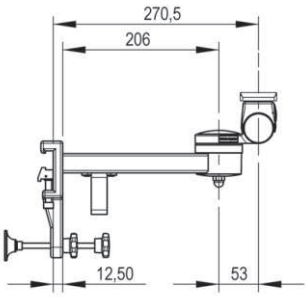

Normschiene

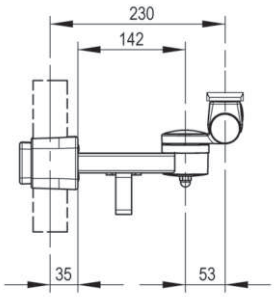

Rundrohr Ø 25-42 mm

Allgemeine Sicherheitshinweise

- Bitte lesen Sie vor der Montage und Inbetriebnahme die Gebrauchsanweisung sowie die Montagehinweise sorgfältig
- Verwenden Sie für die Befestigung an der Wand das für die jeweilige Wandkonstruktion passende und zugelssene Befestigungsmaterial
- Stellen Sie sicher, dass sich an der Bohrstelle keine stromführenden Leitungen oder Wasserrohre in der Wand befinden
- Bei der Anbringung an Gerätewagen muss die Standsicherheit gemäß DIN EN 60601-1 (3rd Edition) gegeben sein
- Bitte beachten Sie grundsätzlich beim Einsatz des Rundrohradapters die Stabilität des jeweiligen Tragrohres

ARTIKELNUMMERNVERZEICHNIS

HA.1005.991 82
HA.1024.991 50
HA.1034.991 82
HA.1035.999 85
HA.1105.991 88
HA.2032.903 40
HA.2033.903 40
HA.2034.903 40
HA.2035.903 40
HA.2036.903 44
HA.2037.903 44
HA.2038.903 44
HA.2039.903 44
HA.2040.903 44
HA.2041.903 44
HA.2042.903 44
HA.2043.903 44
HA.2044.903 44
HA.2045.903 44
HA.2046.903 44
HA.2047.903 44
HA.2048.903 44
HA.2049.903 44
HA.2083.903 44
HA.2088.903 44
HA.2096.903 50
HA.2102.903 44
HA.2152.903 44
HA.2153.903 44
HA.2154.903 44
HA.2168.903 40
HA.2169.903 40
HA.2171.903 50
HA.2172.903 50
HA.2173.903 50
HA.2174.903 40
HA.2175.903 40
HA.2176.903 40
HA.2177.903 40
HA.2182.903 40
HA.2183.903 40
HA.2184.903 40
HA.2185.903 40
HA.2186.903 40
HA.2187.903 40
HA.2188.903 40
HA.2189.903 40
HA.2190.903 40
HA.2191.903 40
HA.2200.903 38
HA.2201.903 38
HA.2203.903 38
HA.2204.903 38
HA.2206.903 38
HA.2207.903 38
HA.2208.903 38
HA.2210.903 38
HA.2211.903 38
HA.2213.903 38
HA.2215.903 38
HA.2216.903 38
HA.2218.903 38
HA.2219.903 38
HA.2224.903 38
HA.2225.903 38
HA.2242.903 46
HA.2243.903 46
HA.2244.903 46
HA.2245.903 46
HA.2246.903 46
HA.2247.903 46
HA.2248.903 46
HA.2249.903 46
HA.2250.903 48
HA.2251.903 48
HA.2252.903 48
HA.2253.903 48
HA.2254.903 48
HA.2255.903 48
HA.2256.903 48
HA.2257.903 48
HA.2258.903 46
HA.2259.903 46
HA.2266.903 48
HA.2267.903 48
HA.2274.903 38
HA.2275.903 38
HA.2277.903 38
HA.2278.903 38
HA.2302.903 42
HA.2303.903 42
HA.2304.903 42
HA.2305.903 42
HA.2315.903 42
HA.2316.903 42
HA.2317.903 42
HA.2318.903 42
HA.2319.903 42
HA.2320.903 42
HA.2321.903 42
HA.2322.903 42
HA.2323.903 42
HA.2324.903 42
HA.2325.903 42
HA.2326.903 42
HA.2327.903 42
HA.2328.903 42
HA.2329.903 42
HA.2330.903 42
HA.3000.991 30
HA.3001.991 30
HA.3002.991 30
HA.3003.991 30
HA.3004.991 30
HA.3005.991 30
HA.3006.991 30
HA.3007.991 30
HA.3008.991 30
HA.3009.991 30
HA.3012.991 30
HA.3013.991 30
HA.3014.991 30
HA.3015.991 30
HA.3016.991 30

MZ.0004.XXX..... 76
MZ.6001.XXX..... 77

RS.0076.991 84
RS.0125.991 87
RS.4360.XXX 76
RS.4363.XXX 77
RS.4385.991 74
RS.4389.XXX 77

TH.1052.991 22
TH.2000.991 62
TH.2001.991 62
TH.2002.991 62
TH.2003.991 62
TH.2004.991 62
TH.2005.991 62
TH.2006.991 82
TH.2007.991 82
TH.2008.991 88
TH.2010.999 85
TH.2029.991 62
TH.2030.991 62
TH.2100.991 17
TH.2101.991 17
TH.2102.991 17
TH.2103.991 17
TH.2104.991 17
TH.2105.991 17
TH.2106.991 17
TH.2107.991 17
TH.2108.991 17
TH.2109.991 17
TH.2110.991 17
TH.2111.991 17
TH.2112.991 17
TH.2113.991 17
TH.2114.991 17
TH.2115.991 17
TH.2116.991 22
TH.2117.991 22
TH.2118.991 22
TH.2119.991 22
TH.2120.991 22
TH.2121.991 22
TH.2122.991 22
TH.2123.991 22
TH.2132.991 18
TH.2133.991 18
TH.2136.991 18
TH.2137.991 18
TH.2140.991 18

ARTIKELNUMMERNVERZEICHNIS

TH.2141.991 18
TH.2144.991 18
TH.2145.991 18
TH.2156.991 17
TH.2157.991 17
TH.2158.991 17
TH.2159.991 17
TH.2160.991 22
TH.2161.991 22
TH.2164.991 18
TH.2165.991 18
TH.2200.991 17
TH.2201.991 17
TH.2202.991 17
TH.2203.991 17
TH.2204.991 17
TH.2205.991 17
TH.2206.991 17
TH.2207.991 17
TH.2208.991 17
TH.2209.991 17
TH.2210.991 17
TH.2211.991 17
TH.2212.991 17
TH.2213.991 17
TH.2214.991 17
TH.2215.991 17
TH.2216.991 22
TH.2217.991 22
TH.2218.991 22
TH.2219.991 22
TH.2220.991 22
TH.2221.991 22
TH.2222.991 22
TH.2223.991 22
TH.2232.991 18
TH.2233.991 18
TH.2234.991 18
TH.2235.991 18
TH.2236.991 18
TH.2237.991 18
TH.2238.991 18
TH.2239.991 18
TH.2248.991 17
TH.2249.991 17
TH.2250.991 17
TH.2251.991 17
TH.2252.991 22
TH.2253.991 22
TH.2256.991 18
TH.2257.991 18
TH.2291.991 20
TH.2292.991 20
TH.2293.991 20
TH.2294.991 20
TH.2295.991 20
TH.2296.991 20
TH.2297.991 20
TH.2298.991 20
TH.2299.991 20
TH.2300.991 20
TH.2502.991 20
TH.2503.991 20
TH.2506.991 20
TH.2507.991 20
TH.2508.991 20
TH.2509.991 20
TH.2510.991 20
TH.2511.991 20
TH.2512.991 20
TH.2513.991 20

TS.0197.991 88
TS.0213.999 85
TS.0469.999 71
TS.0524.991 79
TS.0574.991 79
TS.0576.999 71
TS.0657.999 71
TS.0659.991 73
TS.0670.999 71
TS.0808.991 83
TS.0822.999 71
TS.0824.999 71
TS.0872.991 88
TS.0892.999 71
TS.0904.999 71
TS.0910.799 70
TS.6001.991 56
TS.6002.991 56
TS.6003.991 56
TS.6004.991 56
TS.6005.991 56
TS.6006.991 56
TS.6008.991 56
TS.6011.991 58
TS.6012.991 58
TS.6013.991 58
TS.6020.991 59
TS.6025.991 60
TS.6040.991 56
TS.6041.991 56
TS.6042.991 56
TS.6043.991 56
TS.6044.991 56
TS.6045.991 56
TS.6046.991 56
TS.6052.XXX 76
TS.6099.991 75
TS.6120.991 80
TS.6128.991 80
TS.6144.991 78
TS.6146.991 78
TS.6157.991 60
TS.6247.991 75
TS.6248.991 66
TS.6250.991 66
TS.6254.991 66
TS.6281.991 73
TS.6282.991 70
TS.6283.991 67
TS.6284.991 67
TS.6285.991 67
TS.6293.991 69
TS.6294.991 69
TS.6325.991 68
TS.6337.991 60
TS.6342.991 74
TS.6359.991 63
TS.6369.991 64
TS.6370.991 64
TS.6371.991 64
TS.6372.991 64
TS.6373.991 64
TS.6374.991 64
TS.6384.991 72
TS.6386.991 72
TS.6391.991 63
TS.6392.991 63
TS.6395.991 69
TS.6396.991 69
TS.6398.991 65
TS.6399.991 65
TS.6400.991 65
TS.6407.991 60
TS.6428.991 63
TS.6440.991 57
TS.6441.991 57
TS.6442.991 57
TS.6443.991 57
TS.6444.991 57
TS.6445.991 57
TS.6446.991 57
TS.9028.991 91
TS.9041.991 90
TS.9046.991 89
TS.9050.991 90

ZV.9295.999 75
ZV.9488.999 87
ZV.9557.999 88
ZV.9599.800 81
ZV.9639.991 86
ZV.9640.991 86
ZV.9669.991 86
ZV.9731.999 84
ZV.9820.799 70
ZV.9941.999 87
ZV.9942.999 87
ZV.9943.999 87
ZV.9944.999 87
ZV.9967.800 81

iTD IST WELTWEIT FÜR SIE DA

Gerne auch persönlich...

Sie sind herzlich eingeladen, unsere Geräteträger in unseren Ausstellungsräumen live zu erleben. Oder möchten Sie lieber vor Ort beraten werden?
Unsere Medizinproduktberater freuen sich auf Ihre Terminanfrage.

Virtuell und persönlich....

Besuchen Sie unseren virtueller Messestand, unter **www.itd-cart.com**. Schauen Sie doch mal rein und lassen Sie sich von den Möglichkeiten überraschen. Gerne können Sie auch eine virtuelle Tour mit einem unserer Kundenberater vereinbaren.

Nationale und internationalen Repräsentanten...

Unsere empfohlenen Händler und internationalen Vertretungen stehen Ihnen weltweit mit Beratung und Service zur Verfügung. Die entsprechenden Adressen finden Sie auf unserer Webseite.

... oder konfigurieren Sie sich Ihren individuellen Geräteträger einfach selbst...

Unser innovativer Produktkonfigurator bietet Ihnen auf www.itd-cart.com die Gelegenheit, Ihre stationären oder mobilen Geräteträger zu konfigurieren.

WIR FREUEN UNS AUF IHREN BESUCH!

www.itd-cart.com