INSTRUKCJA UŻYTKOWANIA

Stacjonarne systemy nośne

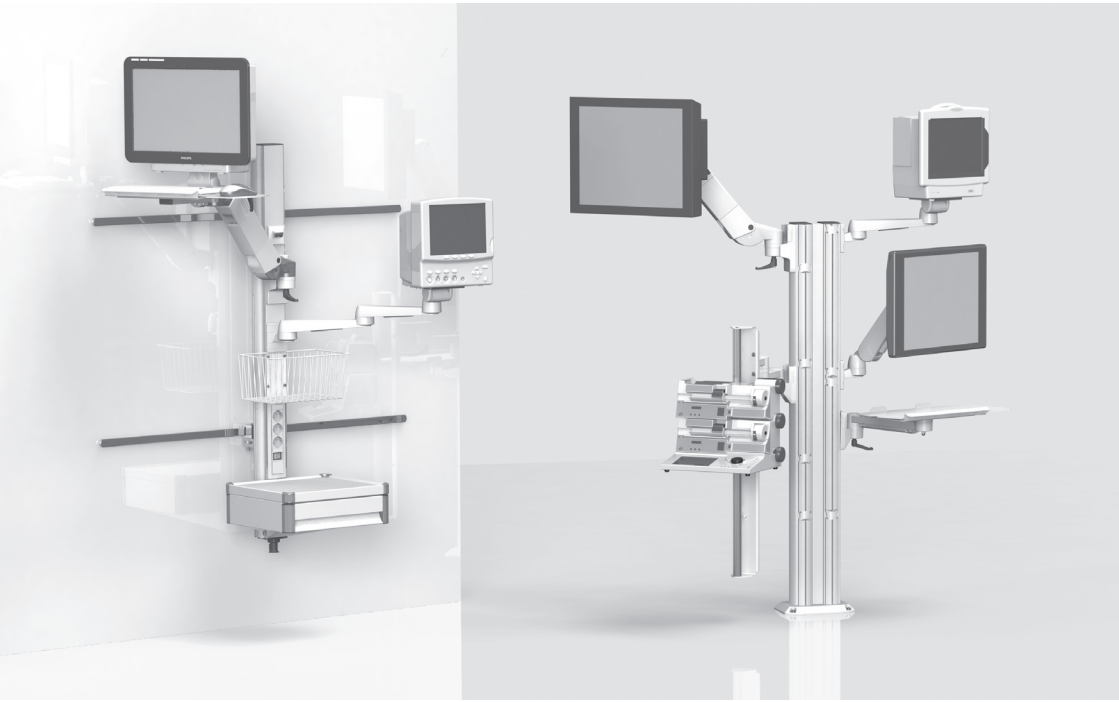

INSTRUKCJA UŻYTKOWANIA

stacjonarnych systemów nośnych
(włącznie ze wspornikami o regulowanej wysokości flexion-port i lf-port)

Polski Strona 2

Opisywany produkt jest produktem medycznym klasy I w rozumieniu MDR 2017/745, dotyczącej wyrobów medycznych, załącznik VIII.

Producent oświadcza, że niniejszy produkt jest zgodny z podstawowymi wymaganiami MDR 2017/745, załącznik IX, czego dowodem jest również znak CE.

Niniejsza instrukcja obsługi jest wykorzystywana zarówno przez iTD GmbH, jak również przez TouchPoint Medical Inc. Na etykiecie produktu znajduje się odpowiednia dokumentacja danego prawnego producenta wyrobu.

EC REP

ITD GmbH
Jahnstrasse 1
84347 Pfarrkirchen
Germany
Tel: + 49 89 61 44 25- 0
Web: www.itd-cart.com

TouchPoint Medical
dba iTD Corporation
2200 TouchPoint Drive
Odessa, FL 33556 USA
Tel: + 1 800 947 3901
Web: www.itd-cart.com

CE

MD

Sprzedaż i wsparcie techniczne:

Ameryka Północna	Europa
iTD Corporation	iTD GmbH
Email: salesusa@iTD-cart.com	Email: sales@iTD-cart.com
Chiny	**Australia**
iTD Medical Technology Products (Shanghai) Co., Ltd.	iTD Australia Pty Ltd
Email: saleschina@iTD-cart.com	Email:salesaustralia@iTD-cart.com

Więcej informacji na temat sprzedaży i serwisu można znaleźć na naszej stronie internetowej (www.itd-cart.com).

Dążymy stale do modernizacji naszych produktów. Prosimy zatem o wyrozumiałość odnośnie tego, że zastrzegamy sobie prawo do wprowadzania w dowolnym momencie zmian w zakresie dostawy pod względem formy, wyposażenia i rozwiązań technicznych.

Przedruk, kopiowanie czy tłumaczenie instrukcji, również we fragmentach, jest zabronione bez pisemnej zgody iTD GmbH! Wszystkie prawa wynikające z ustawy o prawach autorskich są wyraźnie zastrzeżone dla iTD GmbH.

Indeks 004

Niniejsza instrukcja obsługi obowiązuje dla poniższych produktów:

Oznaczenie typu	Opis
MZ.0xxx.xxx / 60xx.xxx	Stacjonarnych systemów nośnych i podzespołów systemowych modul-port, włącznie ze wspornikami oraz ramionami wychylnymi rm-port i mf-port oraz ramionami z regulacją wysokości flexion-port
RS.0xxx.xxx - RS.45xx.xxx	
TH.1xxx.xxx / 2xxx.xxx / 3xxx.xxx	
TS.0xxx.xxx - TS.09xx.xxx	
TS.6xxx.xxx / TS.9xxx.xxx	
ZV.9xxx.xxx	
HA.1xxx.xxx / 2xxx.xxx	Podzespołów systemowych i wyposażenia systemów wsporników o regulowanej wysokości flexion-port
HA.3xxx.xxx	Ramiona z regulacją wysokości lf-port

KD.0xxx.xxx - KD.9xxx.xxx	Dostosowanych do wymagań klienta stacjonarnych systemów nośnych oraz systemów wsporników o regulowanej wysokości flexion-port i lf-port
KU.0xxx.xxx - KU.9xxx.xxx	
KN.0xxx.xxx - KN.9xxx.xxx	
CD.0xxxx.xxx - CD.9xxxx.xxx	
CN.0xxx.xxx - CN.9xxx.xxx	
TP.0xxx.xxx - TP.9xxx.xxx	
OC.0xxx.xxx - OC.9xxx.xxx	
OM.0xxx.xxx - OM.9xxx.xxx	

TREŚĆ

Polski

Treść
1 Ważne informacje
1.1 Zastosowanie zgodne z przeznaczeniem ... 5
1.2 Ogólne objaśnienie symboli ... 6
1.3 Instrukcje bezpieczeństwa ... 8
2 Montaż
2.1 Kompletność ... 9
2.2 Instrukcja użytkowania / instrukcje montażu ... 9
2.3 Wychylanie w płaszczyźnie poziomej ... 9
2.4 Nachylanie / obracanie urządzeń wokół osi ... 10
2.5 Systemy wsporników o regulowanej wysokości (flexion-port) ... 10
2.6 Okablowanie ... 11
2.7 Mocowanie do istniejącego wyposażenia ... 11
2.8 Mocowanie podzespołów systemowych ... 11
2.9 Obciążenie ... 12
2.10 Montaż / obsługa ... 12
2.11 Dodatkowa dobudowa podzespołów systemowych ... 12
2.12 Demontaż i modyfikacja podzespołów systemowych i wyposażenia ... 12
3 Bezpieczeństwo elektryczne
3.1 Lokalizacja urządzeń elektrycznych ... 13
3.2 Profil nośny ... 13
3.3 Gazy ... 13
3.4 Wyrównanie potencjału ... 13
3.5 Kablowe połączenie wtykowe ... 13
3.6 Kombinacje urządzeń ... 13
3.7 Centralny wyłącznik prądu ... 14
3.8 Kompatybilność elektromagnetyczna ... 14
3.9 Komponenty systemu i elementy wyposażenia wyłączone z początkowego badania elektrycznego ... 14
3.10 Minimum bezpieczeństwa ... 15
4 Mechaniczna i elektryczna regulacja wysokości ... 15
5 Inne
5.1 Czyszczenie i dezynfekcja ... 16
5.2 Naprawy / serwis ... 16
5.3 Warunki środowiskowe ... 17
5.4 Utylizacja ... 17
5.5 Części zamienne ... 17
6 Wyposażenie ... 17
7 Konserwacja ... 18
8 Dane techniczne
8.1 Nośność modul-port ... 19
8.2 Nośność mf-port ... 19
8.3 Nośność rm-port ... 19
8.4 Nośność flexion-port ... 19
8.5 Nośność lf-port ... 19

1 Ważne informacje

Wszystkie produkty firmy iTD GmbH są produkowane w sposób zapewniający długą i bezawaryjną eksploatację. Procesy projektowania, konstrukcji, dystrybucji oraz produkcji są w firmie iTD GmbH certyfikowane zgodnie z normą DIN 13485.

To jest podstawa dla:
- najwyższej jakości i długiej eksploatacji produktów;
- łatwej, bezpiecznej i ergonomicznej obsługi;
- funkcjonalnej konstrukcji;
- optymalizacji pod kątem określonych zastosowań.

Produkty są zgodne z wymogami Ustawy o wyrobach medycznych i posiadają oznaczenie CE.

- Należy starannie i od początku przeczytać niniejszą instrukcję użytkowania, by zapoznać się krok po kroku z funkcjami.
- W przypadku pytań lub wątpliwości koniecznie prosimy o kontakt z producentem.
- Stacjonarne systemy nośne są przeznaczone wyłącznie do opisanych w instrukcji i zgodnych z przeznaczeniem zastosowań.
- Należy zachować niniejszą instrukcję na okres użytkowania produktu.

Instrukcję użytkowania pełnej konfiguracji udostępnia klientowi końcowemu podmiot konfigurujący system.
Zwracamy szczególną uwagę na fakt, że podmiot konfigurujący system ponosi odpowiedzialność za spełnienie wymagań normy IEC 60601-1 oraz normy EMC IEC 60601-1-2 w aktualnie obowiązujących wersjach!

1.1 Zastosowanie zgodne z przeznaczeniem

Stacjonarne systemy nośne firmy iTD GmbH służą do:
- wyłącznego podtrzymywania urządzeń medycznych, stosownie do danych o dopuszczalnych obciążeniach oraz przy spełnieniu wymagań normy IEC 60601-1 w aktualnie obowiązującej wersji;
- podłączenia i dystrybucji zasilania sieciowego od lokalnego miejsca poboru prądu, jak i łączy do transferu danych;
- zamocowania oryginalnych podzespołów systemowych iTD oraz wyposażenia.

Stacjonarny system nośny umożliwia umieszczenie urządzeń medycznych na podłodze, pod sufitem lub na ścianie. Stacjonarne systemy nośne mogą być tym samym użytkowane w dużej liczbie zastosowań.

Warunki montażowe są uzależnione od warunków lokalnych.

Polski

1.2 Ogólne objaśnienie symboli

Oprócz wymienionych symboli, w razie potrzeby stosuje się inne symbole zgodne z normą EU 2017/745 lub ISO 15223.

	Wyrób medyczny
	Jednoznaczny identyfikator wyrobu medycznego
	Wyrównanie potencjału: połączenie wyrównawcze potencjału służy do zapewnienia wystarczająco niskiej rezystancji między wszystkimi materiałami przewodzącymi.
	Przyłącze przewodu ochronnego: przewód łączący ze sobą obudowy sprzętów, części przewodzące, główny zacisk uziemiający oraz masę.
	Przestrzegać instrukcji użytkowania
	Prąd przemienny
	Nośność całkowita (profil nośny): maksymalna nośność całkowita (= suma danych obciążenia wszystkich poszczególnych komponentów systemu). W celu określenia dopuszczalnego obciążenia należy uwzględniać dane zawarte na właściwej etykiecie.
	Dane o nośności (podzespoły systemowe): w celu określenia dopuszczalnego obciążenia należy uwzględniać dane zawarte na właściwej etykiecie.
	Limit wilgotności
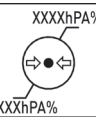	Limit ciśnienia powietrza
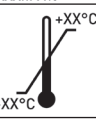	Limit temperatury



Ostrzeżenie ogólne:
symbol ten jest umieszczony na listwie zasilającej. Nie wolno przekraczać mocy całkowitej podanej na tabliczce znamionowej.

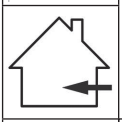

Przeznaczone do użytku tylko w pomieszczeniach.

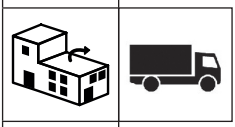

Dystrybutor



Importer



Producent



Data produkcji

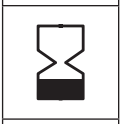

Możliwość stosowania do

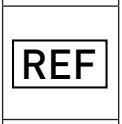

Nr artykułu

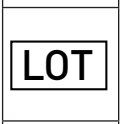

Nr partii

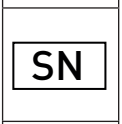

Nr seryjny



Regulacja siły zacisku (jednostka obrotowa i wychylna)



Ustawianie obciążenia:
opisuje zakres obciążenia oraz kierunek obrotu do ustawienia obciążenia.

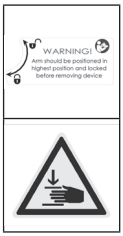

Funkcja hamulca: informuje o ustawieniu wspornika w sytuacji, gdy urządzenie jest z niego zdejmowane, ponadto określa kierunek zwolnienia, ew. unieruchomienia funkcji blokady.

Ostrzeżenie przed obrażeniami rąk

1.3 Instrukcje bezpieczeństwa

Ogólne

- Dozwolone jest wprowadzanie do eksploatacji tylko takich stacjonarnych systemów nośnych, których elementy zasilania sieciowego zostały skontrolowane i dopuszczone do użytkowania przez wykwalifikowany personel!
- Należy odpowiednio przeszkolić personel (szpitalny lub serwisowy) pracujący w pobliżu lub w bezpośrednim sąsiedztwie stacjonarnego systemu nośnego!
- Prace związane z regulacją mogą być wykonywane wyłącznie przez personel fachowy.
- Naprawy i prace serwisowe mogą być wykonywane wyłącznie przez specjalistyczny personel.
- Montaż należy przeprowadzić stosownie do wytycznych dotyczących statyki budynku.

Obsługa

- Podczas każdego zastosowania (użytkowania) nie wolno dopuścić do obrażeń osób lub uszkodzeń mienia!

Przyłącza

- Do gniazd/przewodów przyłączeniowych można podłączać wyłącznie urządzenia spełniające wymagania normy IEC 60601-1.
- Dodatkowe urządzenia medyczne ze stykiem ochronnym do wyrównania potencjału należy podłączać zielono-żółtym przewodem do dostępnego opcjonalnie styku ochronnego obwodu wyrównania potencjału!



Uwaga: nie wolno przekraczać mocy całkowitej podanej na tabliczce znamionowej. Do istniejącego gniazda wtykowego wielokrotnego nie wolno podłączać kolejnych gniazd tego typu.

Obciążenie

- Całkowita masa urządzeń i wyposażenia na stacjonarnym systemie nośnym nie może przekraczać dopuszczalnej całkowitej nośności (patrz etykieta z danymi o obciążeniu na profilu nośnym).
- Nie wolno przekraczać nadrukowanego na podzespołach systemowych obciążenia powierzchniowego!
- Nie wolno przekraczać obciążenia podanego na dobudowanych elementach (np. statywie infuzyjnym, ramionach przegubowych).

Ochrona przed zakażeniami

- Podczas czyszczenia należy przestrzegać przepisów higienicznych!
- Urządzenia oraz wyposażenie można przekazać technikowi serwisowemu w celu przeprowadzenia prac konserwacyjnych i naprawczych wyłącznie po wyczyszczeniu i dezynfekcji!

Ochrona środowiska

- Wszelkie resztki lub pozostałości po środkach czyszczących i dezynfekujących należy utylizować w sposób nieszkodliwy i przyjazny dla środowiska naturalnego!

2 Montaż

2.1 Kompletność

W pierwszej kolejności należy wypakować stacjonarny system nośny i sprawdzić na podstawie dołączonego listu dostawczego, czy są dostępne wszystkie zamówione części.

2.2 Instrukcja użytkowania / instrukcje montażu

Przed przystąpieniem do montażu należy starannie przeczytać instrukcję użytkowania i ewentualnie instrukcje montażu dołączone do stacjonarnych systemów nośnych oraz podzespołów systemowych i wyposażenia.



2.3 Wychylanie w płaszczyźnie poziomej

Zakres wychylenia podzespołów systemowych musi być dostosowany zarówno do wielkości urządzenia, jak i do warunków przestrzennych.

Wychylanie w płaszczyźnie poziomej podzespołów systemowych z zamocowanymi na nich urządzeniami nie może powodować kolizji z innymi urządzeniami, podzespołami lub ścianą. Kolizja może skutkować uszkodzeniem urządzeń lub spowodować obrażenia osób

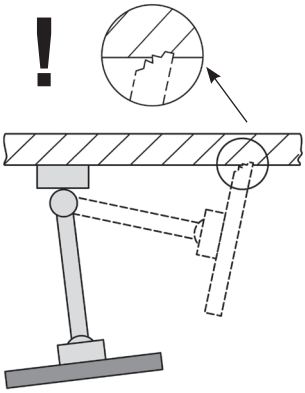

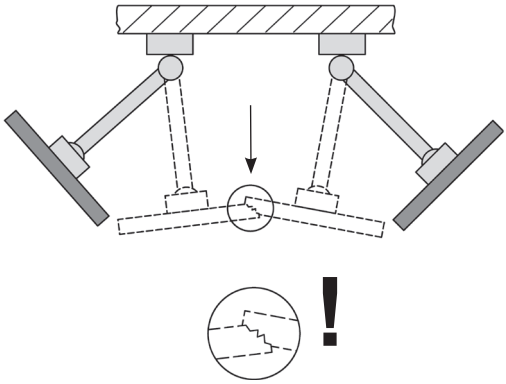

2.4 Nachylanie / obracanie urządzeń wokół osi

W przypadku podzespołów systemowych, umożliwiających nachylanie lub obrót wokół własnej osi, należy sprawdzić, czy siła zacisku jest dostosowana do urządzenia, które ma zostać zamocowane. Nieprawidłowe ustawienie grozi zsunięciem się urządzenia. Dlatego ustawienie należy dobrać w taki sposób, by nachylanie, ew. obrót urządzenia wokół własnej osi, były swobodnie możliwe przy zachowaniu pełnej stabilności urządzenia w każdym żądanym położeniu.

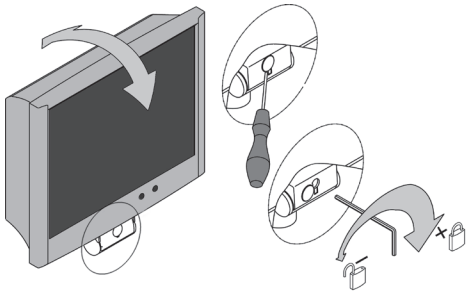

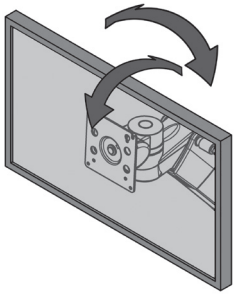

2.5 Systemy wsporników o regulowanej wysokości (flexion-port)

Podczas obciążania podzespołów systemowych o regulowanej wysokości koniecznie należy zwracać uwagę na minimalną, ew. maksymalną dopuszczalną masę całkowitą. Ponadto należy zapewnić, by przestrzeń pod systemem wsporników o regulowanej wysokości (flexion-port) była ze względów bezpieczeństwa wolna. Aby dostosować wspornik do obciążenia, należy ustawić go w pozycji poziomej.

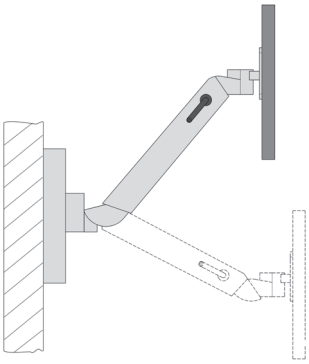

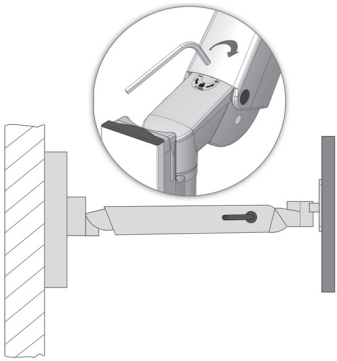

2.6 Okablowanie

Należy stosować się do następujących wskazówek:

- Aby uniknąć uszkodzenia kabla lub awarii urządzeń w trakcie wychylania, kabel musi mieć wystarczającą długość.
- W żadnym razie nie wolno wykorzystywać ewentualnie zwisających kabli w roli uchwytów.
- Dołączony materiał montażowy musi być wykorzystywany zgodnie z instrukcją montażu.
- Podczas wychylania ramion należy zwrócić uwagą, czy kabel nie jest zapętlony.

2.7 Mocowanie do istniejącego wyposażenia

Podczas montażu do szyn znormalizowanych (pionowych, poziomych), rur okrągłych, profili iTD, lamp sufitowych, kanałów zasilających oraz w przypadku podłączeń specyficznych dla danego producenta należy zapewnić wystarczającą stabilność. W razie takiej konieczności należy wyjaśnić tę kwestię z producentem danego podłączenia.

2.8 Mocowanie podzespołów systemowych

Przed umieszczeniem urządzeń na podzespołach systemowych należy sprawdzić, czy podzespoły te są ze sobą pewnie połączone. Niewystarczające połączenie może skutkować obrażeniami lub uszkodzeniami.

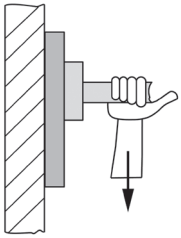

2.9 Obciążenie

Nie wolno przekraczać odpowiedniej maksymalnej nośności systemu nośnego oraz poszczególnych podzespołów systemowych (patrz rozdział 8).

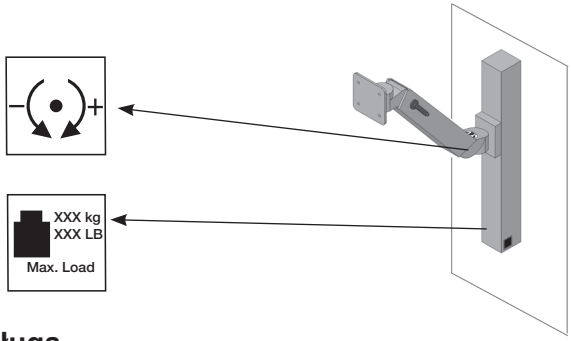

2.10 Montaż / obsługa

2.10.1 Mocowanie w sposób zgodny z przeznaczeniem

W trakcie mocowania/montażu stacjonarnych systemów nośnych należy zapewnić wystarczający odstęp od urządzeń napędzanych elektrycznie, przykładowo łóżek pacjentów. Można tym samym zapobiec obrażeniom pacjentów lub osób postronnych oraz uszkodzeniom urządzeń medycznych.

2.10.2 Półki

Półki mogą być usuwane lub montowane w innym miejscu. W tym celu należy odkręcić śruby, ustawić półkę w nowej pozycji, po czym ponowne przykręcić ją śrubami. Po wykonaniu tej czynności należy sprawdzić rezystancję przewodu ochronnego.

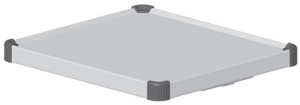

2.10.3 Szuflady

Szuflady można wyjąć po ich wysunięciu. Na przednią ściankę szuflady można nakleić pasek z nadrukiem.



2.11 Dodatkowa dobudowa podzespołów systemowych

Dobudowę dodatkowych podzespołów systemowych iTD może wykonać wyłącznie personel fachowy.

2.12 Demontaż i modyfikacja podzespołów systemowych i wyposażenia

Przed demontażem lub zmianą pozycji podzespołów systemowych i wyposażenia należy koniecznie usunąć podtrzymywane przez nie urządzenie. Jeśli demontaż lub montaż dotyczy wsporników o regulowanej wysokości flexion-port, to w pierwszej kolejności należy przemieścić je do najwyższej pozycji, po czym zablokować zaciskiem (hamulcem) (patrz etykieta).

3 Bezpieczeństwo elektryczne

3.1 Lokalizacja urządzeń elektrycznych

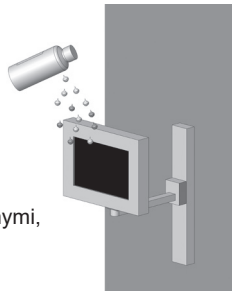

Nie wolno dopuścić do zamoczenia urządzeń elektrycznych, znajdujących się na stacjonarnych systemach nośnych lub na systemach wsporników o regulowanej wysokości flexion-port, lf-port. W żadnym razie nie wolno umieszczać produktów, z których mogą wyciekać płyny, nad urządzeniami lub gniazdami wtykowymi wielokrotnymi, do których płyny te mogą się dostać.

3.2 Profil nośny

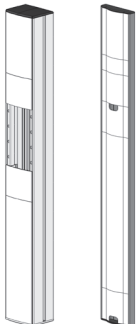

Do profili nośnych (Economy i Profi) można montować listwy gniazd elektrycznych, a ponadto stanowią one optymalne miejsce na okablowanie sprzętowe. Profili nośnych iTD (Economy, Profi, profil płaski) nie należy nawiercać, ponieważ pod nimi mogą się znajdować przewody elektryczne pod napięciem.

3.3 Gazy

Jeśli zasilane są urządzenia elektryczne, to nie może się to odbywać w środowisku występowania gazów, na przykład palnego gazu do narkozy itp. Odpowiada za to użytkownik, podobnie jak za przestrzeganie normy EN 60601-1-2 oraz EMV.

3.4 Wyrównywanie potencjałów

W przypadku stacjonarnych systemów nośnych możliwe jest wyrównanie potencjałów. W tym celu należy najpierw połączyć przewód POAG z podstawą systemu wsporników, a następnie z wtyczką POAG pomieszczenia. W następnym etapie należy połączyć przewody POAG z kołkiem POAG płyty POAG lub gniazda wielopozycyjnego i urządzeń.

3.5 Wtykowe połączenie kablowe

Użytkownik stacjonarnego systemu nośnego jest zobowiązany zwracać uwagę na to, że w przypadku wtykowego połączenia kablowego między systemem przewodów stacjonarnego systemu nośnego i sprzętu połączenie to nie może dać się rozłączyć lub dać się rozłączyć wyłącznie za pomocą odpowiednich narzędzi. Niezbędne do tego celu narzędzia należy zamówić oddzielnie.

3.6 Kombinacje urządzeń

Podczas kombinowania urządzeń na stacjonarnym systemie nośnym należy zwracać uwagę na następujące aspekty:

- Dodatkowe wyposażenie, które podłączane jest do analogowych i cyfrowych złączy urządzenia, musi mieć certyfikat zgodności z odpowiednią specyfikacją EN (np. IEC 60950 dla urządzeń przetwarzających dane oraz IEC 60601-1 dla urządzeń elektromedycznych).
- Ponadto wszystkie konfiguracje muszą spełniać wymagania aktualnej wersji normy systemowej IEC 60601-1. Osoba podłączająca do wejścia lub wyjścia sygnału dodatkowe urządzenia staje się konfiguratorem systemu i w związku z tym bierze odpowiedzialność za przestrzeganie obowiązującej wersji normy IEC 60601-1.

W razie pytań należy kontaktować się z lokalnym przedstawicielem lub z serwisem technicznym.

Wskazówka: Dotyczy to także adaptacji urządzeń do instalacji zasilania elektrycznego (np. gniazdo wtykowe wielokrotne)!

3.7 Centralny wyłącznik prądu

Do centralnego włącznika/wyłącznika nie wolno podłączać urządzeń o funkcjach podtrzymujących życie.

3.8 EMV

Wzajemną tolerancję elektromagnetyczną urządzeń elektromedycznych znajdujących się na stacjonarnym systemie nośnym należy sprawdzić przed ich użyciem. Przed zastosowaniem do celów medycznych innej kombinacji urządzeń należy sprawdzić wzajemną tolerancję elektromagnetyczną poszczególnych urządzeń. Z uwagi na surowce ferromagnetyczne używanie systemu nośnego w pobliżu urządzeń do rezonansu magnetycznego jest niedozwolone.

iTD GmbH nie ponosi żadnej odpowiedzialności z tego tytułu!

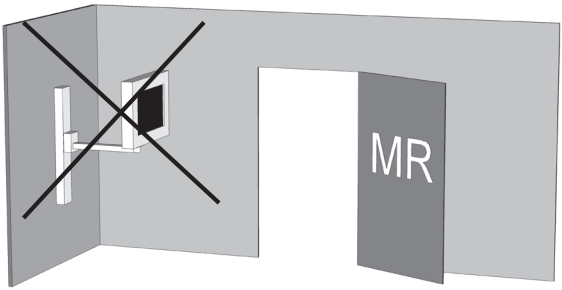

3.9 Komponenty systemu i elementy wyposażenia wyłączone z początkowego badania elektrycznego

W przypadku następujących komponentów systemu iTD GmbH nie przeprowadza początkowych badań elektrycznych:

- Gniazda wtykowe wielokrotne bez dodatkowego przewodu ochronnego, które nie są okablowywane podczas montażu
- Dołączone przewody ME oraz przewody sprzętowe
- Dołączone płyty lub przewody POAG
- Systemy nośne bez elektryfikacji
- Urządzenia regulacji wysokości i elementy do nich dobudowywane
- Uchwyty, podkładki pod mysz, szufladki, korpusy szufladek i dobudówki (uchwyty na butelki, kosze, mocowania kamer, statywy do infuzji, ...)

- Półki na klawiaturę oraz wysuwane tace
- Górne i dolne mocowania komputera
- Zamontowane wsporniki i uchwyty monitora
- Rolki przewodzące prąd
- Wtórne obwody elektryczne z czujnikami izolacji wyłączone są tylko z badania odporności na napięcie!

3.10 Minimum bezpieczeństwa

Firmie iTD GmbH nie jest znane urządzenie ani element wyposażenia, które obniżałyby minimum bezpieczeństwa systemu. Wolno używać wyłącznie takich urządzeń, które nie stanowią zagrożenia. W razie potrzeby należy to ustalić w drodze analizy ryzyka (ISO 14971).

4 Mechaniczna i elektryczna regulacja wysokości

Zarówno do „mechanicznej regulacji wysokości sprężyną gazową“, jak i do elektromagnetycznej regulacji wysokości za pomocą „napędu liniowego“ należy przestrzegać przepisów bezpieczeństwa wynikających z IEC 60601-1 „Zagrożenia mechaniczne związane z elementami ruchomymi“. Obowiązuje przy tym:

- Należy zachować dozwolone odstępy między elementami ruchomymi w myśl IEC 60601-1 w tabeli 20 (ISO 13857:2008)
- Produkty z układem regulacji wysokości są produkowane i wysyłane z fabryki zgodnie z normą i przy zachowaniu dozwolonych odstępów bezpieczeństwa. Odstępy te zmieniają się wskutek montażu lub wymiany medycznych urządzeń elektrycznych i/lub komponentów. Może to prowadzić do powstania zagrożeń natury mechanicznej. Za zachowanie wymaganych odstępów bezpieczeństwa odpowiada osoba dokonująca konfiguracji systemu.
- Całkowity ciężar zamontowanych urządzeń i elementów wyposażenia nie może przekraczać przepisowej maksymalnej nośności układu regulacji wysokości. Przeciążenia prowadzą do powstania uszkodzeń układu regulacji wysokości i do utraty gwarancji.
- W przypadku układu z mechaniczną regulacją sprężyną gazową zostaje uwolniona zmagazynowana energia. W przeciążonych systemach gwałtowne użycie układu regulacji wysokości może prowadzić do urazów i uszkodzeń.
  - Aby uniknąć urazów i uszkodzeń, przed montażem i demontażem urządzeń układ regulacji wysokości należy umieścić w najwyższym położeniu.
  - System wsporników o zmiennej wysokości „flexion-port“ musi być dodatkowo zamocowany i zabezpieczony w najwyższym („bezenergetycznym“) położeniu za pomocą dźwigni zaciskowej (patrz oddzielna instrukcja obsługi dla „flexion-port“ oraz wskazówki sprzętowe na systemie wsporników).
- Do urazów i uszkodzeń może także prowadzić niezamierzone uruchomienie elektromechanicznego układu regulacji wysokości za pomocą przycisku ręcznego.
  - Aby uniknąć urazów i uszkodzeń, przed montażem i demontażem urządzeń układ regulacji wysokości należy odłączyć od zasilania elektrycznego.
  - Prace serwisowe oraz konserwacyjne dotyczące wewnętrznych elementów regulacji wysokości, to znaczy elementów w niedostępnej od zewnątrz strefie wewnątrz kolumn wsporczych, mogą być wykonywane wyłącznie przez przeszkolony personel.
  - **Uwaga:** Podczas obsługi układu regulacji wysokości za pomocą przycisków zdalnego sterowania należy uważać, aby w strefie zagrożenia nie znajdowali się ludzie.

5 Inne

5.1 Czyszczenie i dezynfekcja

Uwaga: Przed rozpoczęciem czyszczenia lub dezynfekcji cały system należy odłączyć od sieci. Przed uruchomieniem systemu w placówce medycznej użytkownik jest odpowiedzialny za odpowiednie czyszczenie i dezynfekcję zgodnie z przeznaczeniem.

Stacjonarny system nośny lub system wsporników o zmiennej wysokości flexion-port, lf-port można czyścić za pomocą typowych dostępnych w handlu uniwersalnych środków myjących (o neutralnym pH).

Do dezynfekcji można stosować typowe handlowe środki dezynfekcyjne dopuszczone do dezynfekcji powierzchni lub do zabiegów dezynfekcyjnych przez wycieranie. Środki dezynfekcyjne należy stosować zgodnie z zaleceniami ich producentów jako środki przeznaczone do dezynfekcji przez wycieranie.

Następujące środki dezynfekcyjne użyte zostały przez iTD do przykładowych testów:

Produkt	Producent
Bacillol AF	Bode
Cleanisept Wipes	Dr. Schumacher
Optisal N	Dr. Schumacher
Mikrobac Tissues	Bode
Mikrozid Sensitive Wipes	Schülke
Mikrozid AF Wipes	Schülke
Mikrozid PAA Wipes	Schülke
Terralin Protect	Schülke
Incidin PLUS	Ecolab
Incidin Foam	Ecolab
Incidin Oxywipe S XL	Ecolab
Kohrsolin FF	Hartmann
Dismozol plus	Hartmann

W przypadku niezbędnej dezynfekcji całkowitej podzespoły mogą zostać zdemontowane przez specjalistę i wstanie zdemontowanym zdezynfekowane przez wycieranie.

5.2 Naprawy / Serwis

Stacjonarny system nośny lub system wsporników o zmiennej wysokości flexion-port, lf-port należy przed każdą naprawą, także w przypadku wysyłki zwrotnej w celu przeprowadzenia naprawy, oczyścić i zdezynfekować za pomocą odpowiednich środków!
Naprawy stacjonarnych systemów nośnych lub wsporników o zmiennej wysokości flexion-port, lf-port mogą przeprowadzać wyłącznie specjaliści. W sprawie wszystkich prac serwisowych zalecamy zwracanie się do iTD GmbH.

5.3 Warunki środowiskowe

Stacjonarny system nośny względnie system wsporników o zmiennej wysokości flexion-port, lf-port został opracowany z myślą o codziennym funkcjonowaniu szpitali i praktyk lekarskich.

Podczas pracy:

Temperatura otoczenia:	10° c – 40° c
Wilgotność powietrza:	30 % – 75 %
Ciśnienie powietrza:	700 hpa – 1060 hpa
Stopień ochrony:	IP20

Podczas transportu /składowania:

Temperatura otoczenia:	-25°C do 70°C
Wilgotność powietrza:	10% do 95%
Ciśnienie powietrza:	500 hPa do 1200 hPa

5.4 Utylizacja



Oddzielne odbieranie urządzeń elektrycznych i elektronicznych zgodnie z dyrektywą WEEE (nr rej. DE35464575 dla Niemiec). Złom elektryczny i elektroniczny, który został wprowadzony do obrotu po 13 sierpnia 2005 r., oznakowany jest przedstawionym symbolem dotyczącym oddzielnej utylizacji złomu elektrycznego i elektronicznego. Oznacza to, że w krajach, w których obowiązuje wytyczna 2002/96/EC, dany element wymaga oddzielnej utylizacji.

5.5 Części zamienne

Wolno stosować wyłącznie części zamienne zatwierdzone przez iTD GmbH!
Na profilu nośnym stacjonarnego systemu nośnego jest etykieta z numerem zamówienia. Wszystkie numery zamówień i przypisane do nich pojedyncze części są zarchiwizowane w iTD GmbH.

6 Wyposażenie

Obszerną ofertę wyposażenia znajdą Państwo w naszych katalogach lub w witrynie internetowej pod adresem www.iTD-cart.com (informacja dla handlowców).

7 Konserwacja

Stacjonarny system nośny (system wsporników o zmiennej wysokości flexion-port, lf-port) został opracowany i zbudowany z myślą o wieloletniej, bezproblemowej eksploatacji. Aby zapewnić bezpieczeństwo, należy co 12 miesięcy kontrolować sprawność funkcjonowania następujących części:

Wsporniki:

- Obracanie i uchylanie odbywa się bez przeszkód, bez nadmiernych luzów.

Regulowane wsporniki flexion-port i lf-port**:**

- Układ regulacji wysokości działa bez zarzutu, siła podnoszenia dopasowana jest do masy urządzenia.

Podłoga:

- Należy sprawdzić, czy śruby mocujące są dokręcone i w ten sposób podłoga jest stabilna i prosta.

Listwy gniazd elektrycznych:

- Należy sprawdzić, czy główny przewód nie jest uszkodzony i czy jest bezpiecznie osadzony.

Pomocnicze gniazda elektryczne:

- Należy sprawdzić, czy przewód nie jest uszkodzony i czy jest bezpiecznie osadzony.

Numery seryjne:

- Porównać numer stacjonarnego systemu nośnego lub systemu wsporników o zmiennej wysokości flexion-port z danymi zawartymi w książce sprzętowej.

Jeżeli podczas tej kontroli zostanie odkryty błąd, to należy się bezzwłocznie skontaktować z dostawcą.

8 Dane techniczne

8.1 Nośność modul-port (systemy wsporników oraz komponenty systemu)

- Wspornik, całkowite obciążenie odpowiednio do długości: 25-150 kg / 55-330 lbs
- Mocowanie monitora systemem VESA 75 / 100 adapter: do 18 kg / 39.6 lbs
- Mocowanie monitora za pomocą adaptera uniwersalnego: do 14 kg / 30.8 lbs
- Mocowanie monitora za pomocą adaptera stołowego: do 14 kg / 30.8 lbs
- Podłoga 10 kg / 22 lbs
- Szuflada 3 kg / 6.6 lbs
- Mocowanie klawiatury 5 kg / 11 lbs
- Podkładka pod myszkę 3 kg / 6.6. lbs

8.2 Nośność portu mf (ramiona nośne i obrotowe)

- Ramię nośne, sztywne do 23 kg / 50.6 lbs
- Ramię obrotowe 1x do 23 kg / 50.6 lbs
- Ramię obrotowe 2-krotne do 18 kg / 39.6 lbs

8.3 Udźwig port rm (ramię obrotowe)

- Ramię obrotowe 1x do 23 kg / 50.6 lbs
- Ramię obrotowe, 2-częściowe (L250 mm + L250 mm) do 23 kg / up to 50.6 lbs
- Ramię obrotowe, 2-częściowe (L325 mm + L325 mm) do 18 kg / up to 39,6 lbs

8.4 Nośność flexion-port (systemy wsporników z regulacją wysokości)

- flexion-port (zależnie od modelu) 3-10 kg / 6.6-22 lbs
  8-14 kg / 17.6-30.8 lbs
  11-20 kg / 24.2-44 lbs
- Jednostka obrotowo-uchylna do 14 kg / 30.8 lbs
- Kolumna (“Down-Post”) 10 kg / 22 lbs
- Podkładka pod myszkę 3 kg / 6.6. lbs

8.5 Nośność lf-port (ramiona z regulacją wysokości)

- w zależności od modelu 0-7 kg / 0-15.4 lbs
  0-5 kg / 0-11 lbs
  5-10 kg / 11-22 lbs

Za poprawność treści odpowiada iTD GmbH.

CH REP

Johner Medical Schweiz GmbH
Tafelstattstrasse 13a
6415 Arth
Schweiz

ITD GmbH
Jahnstrasse 1
84347 Pfarrkirchen
Germany
sales@itd-cart.com
www.itd-cart.com

DS.0133.799 - Index 004 - 09/2026 - Subject to change without notice.