SABİT TAŞIYICI



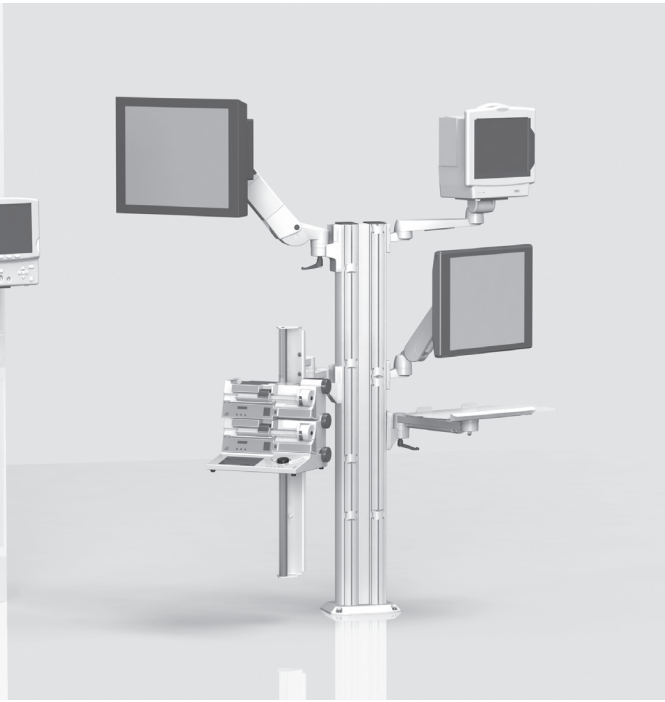

SABİT TAŞIYICI

sistemleri için kullanım kılavuzu
(yüksekliği ayarlanabilir taşıma kolları flexion-port ve lf-port dahil)

Bu, Avrupa Tıbbi Cihazlar Regülasyonu (MDR) 2017/745, ek VIII uyarınca sınıf I'deki bir tıbbi cihazdır.

Üretici, bu ürünün MDR 2017/745, ek IX'un temel koşullarına uygun olduğunu beyan eder ve bunu CE işaretiyle belgeler.

Bu kullanım talimatı hem iTD GmbH hem de TouchPoint Medical Inc. tarafından kullanılıyor.
Ürün etiketinde ürünün ilgili yasal üreticisinin özel bir belgesi yer alıyor.

EC REP

ITD GmbH
Jahnstrasse 1
84347 Pfarrkirchen
Germany
Tel: + 49 89 61 44 25- 0
Web: www.itd-cart.com

TouchPoint Medical
dba iTD Corporation
2200 TouchPoint Drive
Odessa, FL 33556 USA
Tel: + 1 800 947 3901
Web: www.itd-cart.com

CE

MD

Satış ve Destek

Kuzey Amerika	Avrupa
ITD Corporation	ITD GmbH
E-posta: salesusa@itd-cart.com	E-posta: sales@itd-cart.com
Çin	**Avustralya**
ITD Medical Technology Products (Shanghai) Co., Ltd.	ITD Australia Pty Ltd
E-posta: saleschina@itd-cart.com	E-posta: salesaustralia@itd-cart.com

Satış ve servis hizmetlerimiz ile ilgili daha fazla bilgiyi internet sitemizde (www.itd-cart.com) bulabilirsiniz.

Bizler, ürünlerimizi sürekli olarak geliştiriyoruz. Lütfen teslimat kapsamının şekil, donanım ve tekniği üzerinde her an değişiklikler yapma hakkımızın bulunması durumuna anlayış gösterin.

ITD GmbH firmasının yazılı izni olmadan, belgenin basımına, çoğaltmasına veya tercümesine (kısmen de olsa) izin verilmez! ITD GmbH firması, telif hakları kanununun kendisine tanıdığı tüm hakları saklı tutmaktadır.

Dizin 004

Bu kullanım kılavuzu, aşağıdaki ürünler için geçerlidir:

Tip adı	Açıklama
MZ.0xxx.xxx / 60xx.xxx	Sabit taşıyıcı sistemleri ve sistem bileşenleri modul-port ile taşıma ve Çevirme kolları rm-port ve mf-port ve yüksekliği ayarlanabilir taşıma kolları flexion-port
RS.0xxx.xxx - 45xx.xxx	
TH.1xxx.xxx / 2xxx.xxx / 3xxx.xxx	
TS.0xxx.xxx - TS.09xx.xxx	
TS.6xxx.xxx / 9xxx.xxx	
ZV.9xxx.xxx	
HA.1xxx.xxx / 2xxx.xxx	Sistem bileşenleri ve aksesuar, çok değişken taşıma kolu sistemleri flexion-port
HA.3xxx.xxx	Yüksekliği ayarlanabilir taşıma kolları lf-port

KD.0xxx.xxx - KD.9xxx.xxx	Müşteriye özel, sabit taşıyıcı sistemleri ve yüksekliği ayarlanabilir taşıma kolu sistemleri flexion-port, lf-port
KU.0xxx.xxx – KU.9xxx.xxx	
KN.0xxx.xxx - KN.9xxx.xxx	
CD.0xxxx.xxx - CD.9xxxx.xxx	
CN.0xxx.xxx - CN.9xxx.xxx	
TP.0xxx.xxx - TP.9xxx.xxx	
OC.0xxx.xxx – OC.9xxx.xxx	
OM.0xxx.xxx – OM.9xxx.xxx	

İÇİNDEKİLER

1 Önemli bilgiler

1.1 Amacına uygun kullanım ... 7
1.2 Genel simge açıklaması ... 8
1.3 Güvenlik bilgileri ... 10

2 Montaj

2.1 Tam sayı ... 11
2.2 Kullanım kılavuzu / montaj talimatları ... 11
2.3 Yatay çevirme ... 11
2.4 Cihazları eğme / döndürme ... 12
2.5 Yüksekliği ayarlanabilir taşıma kolu sistemleri (flexion-port) ... 12
2.6 Kablo bağlantısı ... 13
2.7 Mevcut altyapıya bağlantı ... 13
2.8 Sistem bileşenlerinin bağlantısı ... 13
2.9 Yük ... 14
2.10 Montaj / kullanım ... 14
2.11 Sistem bileşenlerinin sonradan montajı ... 14
2.12 Sistem bileşenlerini ve aksesuarları sökme ve değiştirme ... 14

3 Elektrik emniyeti

3.1 Elektrikli cihazları yerleştirme ... 15
3.2 Taşıyıcı profili ... 15
3.3 Gazlar ... 15
3.4 Potansiyel dengelemesi ... 15
3.5 Takmalı kablo bağlantısı ... 15
3.6 Cihazların kombinasyonu ... 15
3.7 Merkezi elektrik kesintisi ... 16
3.8 EMU ... 16
3.9 Elektrik çıkışı kontrolü dışındaki sistem bileşenleri / aksesuar parçaları ... 16
3.10 Asgari güvenlik ... 17

4 Mekanik ve elektrikli yükseklik ayarı ... 17

5 Diğerleri

5.1 Temizlik ve dezenfeksiyon ... 18
5.2 Onarım / servis ... 18
5.3 Çevre koşulları ... 19
5.4 Bertaraf ... 19
5.5 Yedek parçalar ... 19

6 Aksesuarlar ... 20

7 Bakım ... 20

8 Teknik veriler

8.1 Taşıma kapasitesi modul-port ... 21
8.2 Taşıma kapasitesi mf-port ... 21
8.3 Taşıma kapasitesi rm-port ... 21
8.4 Taşıma kapasitesi flexion-port ... 21
8.5 Taşıma kapasitesi lf-port ... 21

1 Önemli bilgiler

ITD GmbH'nın tüm ürünleri, uzun ve arızasız bir kullanım ömrüne göre üretilir. Geliştirme, imal, satış ve üretim, ITD GmbH'da DIN 13485'e göre belgelenmiştir.

Bu, şunların temelini teşkil eder:
- en yüksek kalite ve uzun bir kullanım ömrü
- kolay, güvenli ve ergonomik kullanım
- işlevsel tasarım
- Kullanım amaçları için optimizasyon.

Ürünler, Avrupa Tıbbi Cihaz Regülasyonu (MDR) koşullarına uygundur ve CE işaretini taşır.

- İşlevleri adım adım tanımak için, bu kullanım kılavuzunu başından itibaren dikkatli bir şekilde okuyun.
- Sorunuz veya şüpheniz olduğunda muhakkak üreticiye başvurun.
- Sabit taşıyıcı sistemleri ancak tarif edilen, amacına uygun kullanım için tasarlanmış tır.
- Bu talimatlar, ürünün kullanım ömrü boyunca saklanmalıdır.

Tüm yapılandırmanın kullanım kılavuzu, sistem yapılandırıcısı tarafından son müşterinin kullanımına sunulmalıdır.
IEC 60601-1'nin ve EMU standardı IEC 60601-1-2'nin geçerli sürümünün koşullarına uyulmasından sistem yapılandırıcısı sorumlu olduğu özellikle hatırlatılır!

1.1 Amacına uygun kullanım

ITD GmbH'nın sabit taşıyıcı sistemleri aşağıdaki amaçlar için kullanılır:
- sadece IEC 60601-1'nın geçerli sürümünün koşullarına uyularak, izin verilen yük bilgilerine uygun tıbbi cihazların alınması.
- Yerel elektrik alma yerinden sonraki şebeke gerilimlerinin ve veri hatlarının bağlantısı ve dağıtımı.
- Orijinal ITD sistem bileşenlerinin ve aksesuarlarının bağlantısı.

Sabit taşıyıcı sistem yardımıyla tıbbi cihazlar zemine, tavana ve duvara yerleştirilebilir.
Bu sayede sabit taşıyıcı sistemleri çok sayıda uygulama için evrensel olarak kullanılabilir.

Montaj koşulları yerel şartlara bağlıdır.

1.2 Genel simge açıklaması

Listelenen sembollere ek olarak, gerektiğinde AB 2017/745 veya ISO 15223'e uygun başka semboller de kullanılır.

	Tıbbi ürün
	Bir tıbbi cihazın benzersiz tanımlayıcısı
	Potansiyel dengelemesi: Potansiyel dengelemesi, tüm iletken malzemelerin arasındaki direncin yeterince düşük olmasını sağlar.
	Koruyucu iletken bağlantısı: İşletme maddelerinin, iletken parçaların, ana topraklama bağ lantısının ve topra ğın cisimlerini bağlayan iletken.
	Kullanım kılavuzuna uyun
	Alternatif akım
	Toplam yükleme (taşıyıcı profili): Maksimum toplam yükleme (= tüm bireysel sistem bileşenlerinin yük verilerinin toplamı). İzin verilen kapasite için lütfen ilgili yapıştırmaya bakın.
	Yükleme bilgisi (sistem bileşenleri): İzin verilen kapasite için lütfen ilgili yapıştırmaya bakın.
	Nem sınırı
	Hava basıncı sınırı
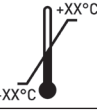	Sıcaklık sınırı



Genel uyarı bilgisi:
Bu, priz çubuğuna takılıdır. Tip plakasında belirtilen toplam kapasite aşılmamalıdır.



Sadece iç mekanlar uygundur.

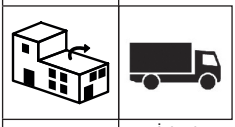

Distribütör:

İthalatçı



Üretici



Üretim tarihi



Son kullanma tarihi:

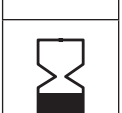

Ürün numarası

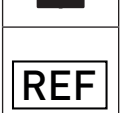

Parti kodu

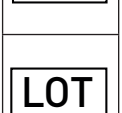

Seri numarası



Sıkıştırma gücünün ayarlanması (döndürme ve çevirme ünitesi)



Yük ayarı:
Yük alanını ve yük ayarı için dönüş istikametini tarif eder.



Frenleme fonksiyonu: Taşıma kolunun cihaz söküldüğü zamanki konumunu bildirir ve sabitleme işlevinin aktivasyonu veya kilitlenmesi için yönü belirtir.



El yaralanması uyarısı

1.3 Güvenlik bilgileri

Genel

- Sadece şebeke gerilim tertibatları nitelikli uzman personel tarafından kontrol edilmiş ve onaylanmış olan sabit taşıyıcı sistemleri devreye sokulabilir!
- Dolaylı olarak veya doğrudan sabit taşıyıcı sistemde çalışan personel (hastane ve servis personeli), gerekli eğimden geçirilmelidir!
- Ayarlama çalışmaları ancak uzman personel tarafından gerçekleştirilebilir.
- Onarım ve bakım çalışmaları sadece uzman personel tarafından gerçekleştirilmelidir.
- Montaj, binanın statik verilerine göre gerçekleştirilmelidir.

Kullanım

- Her kullanımda (kullanım), insanların yaralanmaması veya eşyalara zarar verilmemesi için dikkat edilmelidir!

Bağlantılar

- Prizlere / bağlantı hatlarına ancak IEC 60601-1'in koşullarına uygun cihazlar bağlanabi lir!
- Potansiyel dengelemesi için bağlantı cıvataları olan ek tıbbi cihazlar, isteğe bağlı olarak temin edilebilen potansiyel dengelemesi bağlantı cıvatasına yeşil-sarı bağlantı yardımıyla bağlanmalıdır!



Dikkat: Tip plakasına takılı toplam kapasite aşılmamalıdır. Lütfen mevcut çoklu prize başka çoklu priz bağlanmaması gerektiğini unutmayın.

Yük

- Sabit taşıyıcı sistemdeki cihaz ve aksesuarların toplam ağırlığı, izin verilen toplam yükü aşmamalıdır (taşıyıcı profilindeki yükleme yapıştırmasına bakın).
- Sistem bileşenlerinde basılı olan yüzey yükü aşılmamalıdır!
- Monte edilen parçalarda (örneğin infüzyon altlığı, mafsal kolları) belirtilen yük aşılmamalıdır!

Enfeksiyon koruması

- Temizlik çalışmalarında hijyen kurallarına uyulmalıdır!
- Bir servis teknisyenine bakım ve tamir çalışmaları için ancak temizlenmiş ve dezenfekte edilmiş cihaz ve donanımları verin!

Çevre koruma

- Tüm temizlik ve dezenfekte maddesi artıklarını veya birikintilerini ortama ve çevreye zarar vermeyecek şekilde bertaraf edin!

2 Montaj

2.1 Bütünlük

Sabit taşıyıcı sistemini önce paketinden çıkartın ve yanındaki teslimat makbuzu yardımıyla, sipariş edilen tüm parçaların mevcut olup olmadığını kontrol edin.

2.2 Kullanım kılavuzu / montaj talimatları

Montaja başlamadan önce lütfen sabit taşıyıcı sistemlerin ve sistem ve aksesuar bileşenlerinin yanında gelen kullanım kılavuzunu veya montaj talimatlarını dikkatli bir şekilde okuyun.



2.3 Yatay çevirme

Sistem bileşenlerinin çevirme alanının hem cihaz boyutuna, hem de oda koşullarına göre ayarlanmış olduğundan emin olun.

Sistem bileşenlerini üzerlerine takılı cihazlarla yatay olarak çevirirken, bunların diğer cihazlara veya diğer sistem bileşenlerine veya duvara çarpmaması gerekir. Bir çarpışma, cihazlarda hasara ve insanların yaralanmasına neden olabilir.

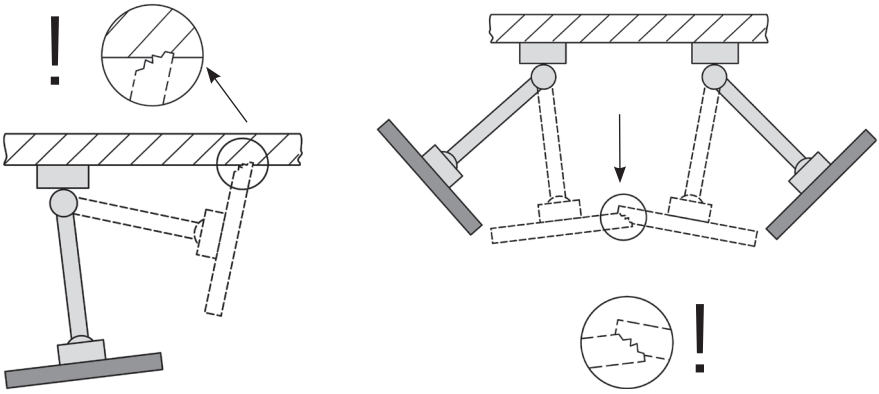

2.4 Cihazları eğme / döndürme

Eğilebilir veya çevrilebilir sistem bileşenlerinde, sıkıştırma gücünün takılacak olan cihaza göre ayarlanıp ayarlanmadığı kontrol edilmelidir. Yanlış ayarlandığında, cihazın devrilme tehlikesi vardır. Bu nedenle bu işlem, cihaz eğilebilecek veya çevrilebilecek, ancak istenilen her konumda sabit kalacak şekilde gerçekleştirilmelidir.

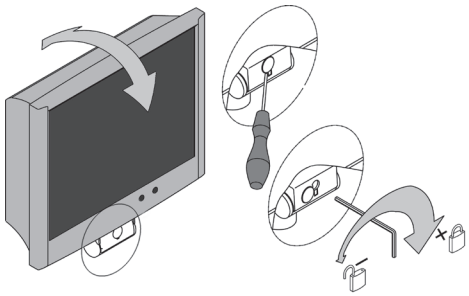

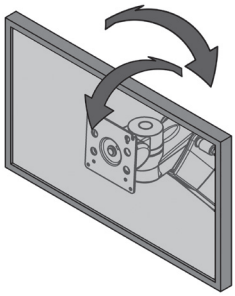

2.5 Yüksekliği ayarlanabilir taşıma kolu sistemleri (flexion-port)

Yüksekliği ayarlanabilir sistem bileşenleri yüklenirken, izin verilen minimum veya maksimum toplam ağırlığa muhakkak uyulmalıdır. Ayrıca lütfen yüksekliği ayarlanabilir taşıma kolu sisteminin (flexion-port) altındaki yerin güvenlik nedenlerinden ötürü boş kalması nı da sağlayın. Taşıma kolunu yüke ayarlayabilmek için, onun yatay bir konuma getirilmesi gerekir.

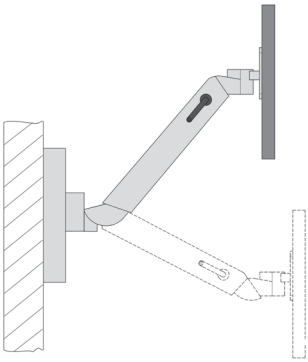

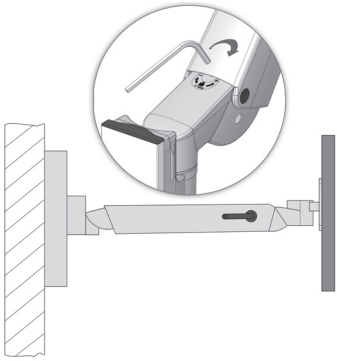

2.6 Kablo bağlantısı

Lütfen aşağıdaki uyarılara dikkat ein:

- Çevirme sırasında kablonun hasar görmemesi veya cihazın bozulmaması için, kabloların yeterli ölçüde olması gerekir.
- Varsa, aşağı sarkan kablolar kesinlikle tutma kolu olarak kullanılmamalıdır.
- Lütfen beraberinde gelen montaj malzemesinin montaj talimatına göre amacına uygun olduğundan emin olun.
- Kolları çevirirken olası kablo ilmiklerine dikkat edin.

2.7 Mevcut altyapıya bağlantı

Standart raylara (dikey, yatay), yuvarlak borulara, ITD profillerine, tavan lambalarına, besleme kanallarına veya üreticiye özel bağlantılardaki montajda yeterli bir sağlamlık sağlandığından emin olunmalıdır. Bunun gerekirse söz konusu bağlantının üreticisiyle kararlaştırılması gerekir.

2.8 Sistem bileşenlerinin bağlantısı

Cihazları sistem bileşenlerine takmadan önce, sistem bileşenlerinin bağlantısı sağlam olduğundan emin olun. Yetersiz bir bağlantı, yaralanmalara veya hasara neden olabilir.

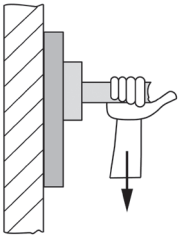

Türkçe

2.9 Yük

Lütfen taşıyıcı sistemin ve münferit sistem bileşenlerinin söz konusu maksimum yükü aşılma masına dikkat edin (bakın bölüm 8).

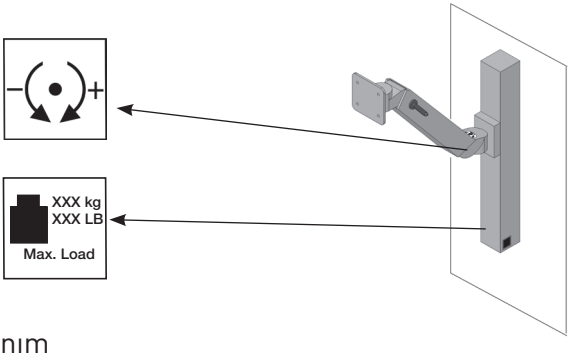

2.10 Montaj / kullanım

2.10.1 Amacına uygun montaj

Sabit taşıyıcı sistemlerinin takılması / montajı sırasında, elektrikle çalışan tertibatlar, örneğin hasta yatakları ile arasında yeterli alan bırakmaya dikkat edilmelidir.
Böylece hastanın veya üçüncü kişilerin yaralanması veya tıbbi cihazların zarar görmesi önlene bilir.

2.10.2 Raf tabanları

Raf tabanları sökülebilir veya farklı bir yere takılabilir. Bunun için vidaları sökün, tabanı yeniden yerleştirin ve ardından tabanı tekrar vidalayın. Sonra koruyucu iletken bağlantısı direncini kontrol edin.

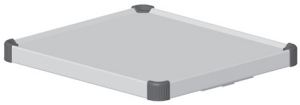

2.10.3 Çekmeceler

Çekmeceler, çekili durumda dışarı asılabilir. Ön kapağa bir etiket şeridi takılabilir.



2.11 Sistem bileşenlerinin sonradan montajı

ITD sistem bileşenlerinin sonradan montajı ancak uzman personel tarafından gerçekleştirilme lidir.

2.12 Sistem bileşenlerini ve aksesuarları sökme ve değiştirme

Sistem bileşenleri ve aksesuarlar söküldüğü veya konumları değiştirildiği takdirde, buna yerleştirilen cihazların muhakkak önceden sökülmesi gerekir. Burada yüksekliği ayarla nabilir taşıma kolları flexion-port'un sökülmesi veya takılması söz konusuysa, bunun önce en üst konuma getirilmesi ve sıkıştırmanın (frenin) sabitlenmesi gerekir (bakın yapıştırma).

3 Elektrik emniyeti

3.1 Elektrikli cihazları yerleştirme

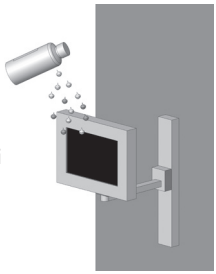

Sabit taşıyıcı sistemlerindeki veya yüksekliği ayarlanabilir taşıma kolu sistemleri flexion-port, lf-port üzerindeki elektrikli cihazların ıslanmaması gerektiğini lütfen unutmayın. İçine sıvı sızabilecek elektrikli cihazların veya priz çubuklarının üzerine kesinlikle sıvı akıtabilecek ürünler yerleştirmeyin.

3.2 Taşıyıcı profili

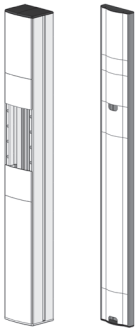

Taşıyıcı profiller (Economy ve Profi), priz çubukları alabilir ve mevcut cihaz kabloları için ideal bir yerleştirme yeri sunar. İçinde akım taşıyan kablolar bulunabileceğinden, ITD taşıyıcı profillerini (Economy, Profi, yassı profil) delmeyin.

3.3 Gazlar

Elektrikli cihazlar çalıştırıldığında, bunun gazların, örneğin tutuşabilir narkoz gazı veya benzerinin yakınında yapılmamasına dikkat edin. Bundan ve EN 60601-1-2 ile EMU'ya uyulmasından kullanıcı sorumludur.

3.4 Potansiyel dengelemesi

Sabit taşıyıcı sistemlerde bir potansiyel dengelemesi yapılabilir.
Bunun için önce POAG bağlantısını, taşıma kolu sisteminin tabanına, ardından da odadaki POAG prizine bağlayın. Sonra POAG bağlantılarını POAG plakasının veya çoklu prizin ve cihazların POAG pimine bağlayın.

3.5 Takmalı kablo bağlantısı

Sabit taşıyıcı sisteminin işletmecisi, sabit taşıyıcı sistemiyle cihazın kablo sistemi arasındaki kablo bağlantısının, sökülemeyen veya ancak bir aletle sökülebilen bir bağlantı olmasına dikkat etmelidir. Bunun için gereken aksesuarlar ay sipariş edilmelidir.

3.6 Cihazların kombinasyonu

Cihazların sabit taşıyıcı sistemdeki kombinasyonu için aşağıdakilere dikkat edilmelidir:

- Cihazın analog ve dijital arabirimlerine bağlanan ek donanımların, ilgili EN spesifikasyonla rına (örneğin veri işleyen cihazlar için IEC 60950'ye ve elektronik-tıbbi cihazlar için de IEC 60601-1'e) uygun olduğu kanıtlanabilmelidir.
- Ayrıca tüm yapılandırmalar, IEC 60601-1 sayılı sistem standardının geçerli sürümüne uygun olmalıdır. Sinyal giriş veya çıkış parçasına ek cihazlar bağlayan kişi, sistem yapılandırıcısıdır ve böylece IEC 60601-1 sayılı sistem standardının geçerli sürümüne uyulmasından da sorumludur.

Sorunuz olduğunda lütfen yerel bayinize veya teknik servise başvurun.
Uyarı: Cihazların elektrik şebekesine adapte edilmesi için de geçerlidir (örneğin çoklu priz)!

3.7 Merkezi elektrik kesintisi

Yaşamı devam ettirme fonksiyonuna sahip olan cihazların merkezi açma / kapama şalterine bağlanması yasaktır.

3.8 EMU

Sabit taşıyıcı sistemde bulunan elektronik tıbbi cihazların kendi aralarındaki elektromanyetik uyumluluğu, tıbbi kullanımdan önce kontrol edilmelidir. Başka bir cihaz kombinasyonunun tıbbi kullanımından önce, münferit cihazların kendi aralarındaki elektromanyetik uyumluluğu kontrol edin. Sabit taşıyıcı sisteminin bir manyetik rezonans çevresindeki kullanımı, demirli mıknatıslı malzemeler nedeniyle yasaktır.

ITD GmbH, bu konuda hiçbir sorumluluk kabul etmez!



3.9 Elektrik çıkışı kontrolü dışındaki sistem bileşenleri ve aksesuar parçaları

Aşağıdaki sistem bileşenlerinde ve aksesuar parçalarında ITD GmbH herhangi bir elektrik çıkışı kontrolü gerçekleştirmez:

- Montajda kablo bağlantısı kurulmayan, ek koruyucu iletken bağlantısı olmayan çoklu prizler
- yanında gelen ME bağlantıları ve cihaz bağlantıları
- yanında gelen POAG plakaları veya bağlantıları
- Elektriklenmemiş taşıyıcı sistemleri
- Yükseklik ayarları ve yükseklik ayarlarındaki montaj parçaları
- Kollar, fare altlıkları, çekmeceler, çekmece gövdeleri ve takılan parçalar (şişe yuvaları, sepetler, kamera yuvaları, infüzyon altlıkları, ...)
- Klavye alıntıları ve dışarı çekilebilir raf tabanları
- Üstte ve altta bilgisayar yuvaları
- Takılı taşıma kolları ve monitör yuvalar
- İletken makaralar
- Yalıtım sensörlü ikincil elektrik şebekeleri sadece gerilim sağlamlığı kontrolü dışında tutulur!

3.10 Asgari güvenlik

ITD GmbH, sistemin asgari güvenliğini azaltan herhangi bir cihaz veya aksesuar tanımamakdır. Sadece herhangi bir tehlike teşkil etmeyen cihazlar kullanılmalıdır. Gerekirse bunun bir risk analizi (ISO 14971) ile halledilmesi gerekir.

4 Mekanik ve elektrikli yükseklik ayarı

Hem "gaz basıncıyla" "mekanik yükseklik ayarı", hem de "doğrusal tahrik" yardımıyla yapılan elektro-mekanik yükseklik ayarı için, IEC 60601-1 "Hareketli parçalarla bağlantılı olarak mea nik tehlike" altında belirtilen özel güvenlik talimatlarına uyulmalıdır. Burada şunlar geçerlidir:

- IEC 60601-1'e göre tablo 20 (ISO 13857:2008) altında belirtilen, hareketli parçaların arasın da i zin verilen mesafeler dikkate alınmalı ve bunlara uyulmalıdır.
- Yükseklik ayarı olan ürünler fabrikada, standarda göre ve izin verilen güvenlik mesafelerine uygun olarak üretilir ve teslim edilir. ME cihazlarının ve/veya bileşenlerin donatılması veya değiştirilmesiyle bu mesafeler değişir. O zaman bu durum bir mekanik tehlikeye neden olabilir. İstenilen asgari mesafelere uyulmasından söz konusu sistem yapılandırıcısı sorumludur.
- Takılan cihazların ve aksesuar parçalarının toplam ağırlığı, yükseklik ayarının belirlenen maksimum toplam yükünü aşamaz. Aşırı yüklemeler, yükseklik ayarında hasarlara ve garantinin iptaline neden olur.
- Gaz basıncıyla mekanik yükseklik ayarı sırasında, saklanan enerji açığa çıkar. Yüksüz sistemlerde, yükseklik ayarının frenlenmeden, aniden çalıştırılması, yaralanmalara ve hasarlara neden olabilir.
  - o Yaralanmaların ve hasarların önlenmesi için, cihazları takmadan ve sökmeden önce yükseklik ayarının en üst ("enerjisiz") konuma getirilmesi gerekir.
  - o Yüksekliği ayarlanabilir taşıma kolu sistemi "flexion-port", sıkıştırma kolunun da yardımıyla en üst ("enerjisiz") konumda sabitlenmeli ve emniyete alınmalıdır ("flexi on-port"un ayrı kullanım kılavuzuna ve taşıma kolu sistemindeki tehlike uyarısına bakın).
- Elektro-mekanik yükseklik ayarının el tuşu üzerinden istenmeden çalıştırılması da yaralanmalara ve hasarlara neden olabilir.
  - o Yaralanmaların ve hasarların önlenmesi için, cihazları takmadan ve sökmeden önce yükseklik ayarının akım beslemesinden ayrılması gerekir.
  - o Yükseklik ayarının "iç alanındaki", yani taşıyıcı sütununun içindeki üstü örtülü, dışarıdan erişilemeyen alandaki servis ve bakım çalışmaları ancak eğitimli uzman personel tarafından gerçekleştirilebilir.
  - o Dikkat: Yükseklik ayarı uzaktaki düğmeyle kullanıldığında, tehlike bölgesinde insan bulunmamasına dikkat edilmelidir.

Türkçe

5 Diğerleri

5.1 Temizlik ve dezenfeksiyon

Dikkat: Bir temizlik veya dezenfeksiyon işlemini gerçekleştirmeden önce komple sistemi şebekeden ayırın. Sistemi tıbbi bir ortamda kullanmaya başlamadan önce, kul lanıcı uygulama gerekliliklerine uygun olarak temizlik ve dezenfeksiyon işlemlerini kendi so-rumluluğunda gerçekleştirmelidir.

Sabit taşıyıcı sistemi veya yüksekliği ayarlanabilir taşıma kolu sistemi flexion-port, lf-port, piyasadaki yaygın çok yönlü temizleyicilerle (nötr temizleyiciler) temizlenebilir.

Dezenfeksiyon için, yüzey dezenfeksiyonu veya silme dezenfeksiyonu için kullanılan, piyasada bulunan normal dezenfekte maddeleri kullanılabilir. Dezenfekte maddeleri, üretici bilgileri doğrultusunda saf silme dezenfeksiyonu olarak kullanılmalıdır.

ITD tarafından örneğin aşağıdaki dezenfekte maddeleri üzerinde testler yapılmıştır:

Ürün	Üretici
Bacillol AF	Bode
Cleanisept Wipes	Dr. Schumacher
Optisal N	Dr. Schumacher
Mikrobac Tissues	Bode
Mikrozid Sensitive Wipes	Schülke
Mikrozid AF Wipes	Schülke
Mikrozid PAA Wipes	Schülke
Terralin Protect	Schülke
Incidin PLUS	Ecolab
Incidin Foam	Ecolab
Incidin Oxywipe S XL	Ecolab
Kohrsolin FF	Hartmann
Dismozol plus	Hartmann

Komple dezenfeksiyon gerektiğinde, yapı grupları bir uzman tarafından sökülebilir ve sökülü halde silerek dezenfekte edilebilir.

5.2 Onarım / servis

Sabit taşıyıcı sistem veya yüksekliği ayarlanabilir taşıma kolu sistemi flexion-port, lf-port, her onarım önleminden önce ve onarım amacıyla yapılan iadelerde uygun temizlik maddeleriyle temizlenmeli ve dezenfekte edilmelidir!

Sabit taşıyıcı sistemi veya yüksekliği ayarlanabilir taşıma kolu sistemi flexion-port, lf-port üzerindeki onarımlar ancak uzman personel tarafından gerçekleştirilmelidir. Tüm servis hizmetleri için ITD GmbH'ya başvurmanız önerilir.

5.3 Çevre koşulları

Sabit taşıyıcı sistemi veya yüksekliği ayarlanabilir taşıma kolu sistemi flexion-port, lf-port, normal hastane ve muayenehane işletmesi için tasarlanmıştır.

İşletme:

Ortam sıcaklığı:	10 °C ila 40 °C arasında
Havadaki nem:	%30 ila %75 arasında
Hava basıncı:	700 hPa ila 1060 hPa arasında
Koruma türü:	IP20

Nakliye / depolama:

Ortam sıcaklığı:	-25 °C ile 70 °C arasında
Havadaki nem:	%10 ila %95
Hava basıncı:	500 hPa ila 1200 hPa arasında

5.4 Bertaraf



WEEE yönetmeliğine (Almanya için kayıt no DE35464575) uygun elektrikli ve elektronik cihazların ayrı toplanması.
13 Ağustos 2005'ten sonra piyasaya sürülen elektrik ve elektronik hurdalar, elektrik ve elektronik hurdaların ayrı bertarafı için gösterilen simgeyle işaretlenmiştir. Bu ise, 2002/96/AT sayılı AB yönetmeliğinin geçerli olduğu ülkelerde hurdanın ayrı bir atık bertaraf yerine gönderilmesi gerektiğine işaret eder.

5.5 Yedek parçalar

Ancak ITD GmbH tarafından izin verilen yedek parçalar kullanılmalıdır!
Sabit taşıyıcı sisteminizin taşıyıcı profilinde, iş numarası yazılı olan bir yapıştırma vardır. Tüm iş numaraları ve onların münferit parçaları, ITD GmbH'da arşivlenmiştir.

Bunların yardımıyla gerekli yedek parçaları aşağıdaki adresten temin edebilirsiniz:
www.itd-cart.com

6 Aksesuarlar

Kapsamlı bir aksesuar yelpazesi için kataloglarımıza veya

www.itd-cart.com adresine bakın (satıcılar için bilgiler).

7 Bakım

Sabit taşıyıcı sistemi veya yüksekliği ayarlanabilir taşıma kolu sistemi flexion-port, lf-port, sayısız sorunsuz kullanım yılına yönelik olarak geliştirilmiş ve imal edilmiştir.Güvenliği sağlamak için, her 12 ayda bir, aşağıdaki parçaların çalışma kapasitesini kontrol edin:

Taşıma kolları:
- Çevirme ve devirme, çok fazla boşluk olmadan sorunsuz bir şekilde çalışıyor.

Yüksekliği ayarlanabilir taşıma kolları flexion-port, lf-port:
- Yükseklik ayarı kolay çalışıyor; kaldırma gücü, cihazın ağırlığına göre ayarlanmış.

Raf tabanları:
- Tespit cıvatalarının sıkılıp sıkılmadığını ve böylece raf tabanının sağlam ve düz olup olmadığını kontrol edin.

Priz çubukları:
- Ana kabloları hasar ve yerine tam oturma için kontrol edin.

Yardımcı prizler:
- Kabloları hasar ve yerine tam oturma için kontrol edin.

Seri numaraları:
- Sabit taşıyıcı sisteminin veya yüksekliği ayarlanabilir taşıma kolu sistemi flexion-port'un seri numarasını, cihaz defterindeki verilerle karşılaştırın.

Bu kontrol sırasına bir sorunla karşılaştırsanız, bunu lütfen hemen tedarikçinize bildirin.

8 Teknik veriler

8.1 Taşıma kapasitesi modul-port (Taşıyıcı sistemleri ve sistem bileşenleri)

• Taşıyıcı profili, uzunluğa göre toplam yükleme:	25-150 kg / 55-330 libre
• VESA 75 / 100 adaptasyonla monitör alışı	maksimum 18 kg / 39.6 libre
• Evrensel adaptörle monitör alışı	maksimum 14 kg / 30.8 libre
• Tezgah üstüne monte adaptörle monitör alışı	maksimum 14 kg / 30.8 libre
• Raf tabanı	10 kg / 22 libre
• Çekmece	3 kg / 6.6 libre
• Klavye yuvası	5 kg / 11 libre
• Fare altlığı	3 kg / 6.6 libre

8.2 Taşıma kapasitesi mf-port (Taşıma ve çevirme kolları)

• Taşıma kolu, sabit	maksimum 23 kg / 50.6 libre
• Çevirme kolu, 1 raf	maksimum 23 kg / 50.6 libre
• Çevirme kolu, 2 raf	maksimum 18 kg / 39.6 libre

8.3 Taşıma kapasitesi rm-port (Taşıma ve çevirme kolları)

• Çevirme kolu, 1 raf		maksimum 23 kg / 50.6 libre
• Çevirme kolu, 2 raf	uzunluk 250 - 250	maksimum 23 kg / 50.6 libre
• Çevirme kolu, 2 raf	uzunluk 325 - 325	maksimum 18 kg / 39,6 libre

8.4 Taşıma kapasitesi flexion-port (Yüksekliği ayarlanabilir taşıma kolu sistemleri)

• flexion-port (modele göre)	3-10 kg / 6,6-22 libre 8-14 kg / 17.6-30.8 libre 11-20 kg / 24.2-44 libre
• Döndürme ve çevirme ünitesi	maksimum 14 kg / 30.8 libre
• Direk ("Down-Post")	10 kg / 22 libre
• Fare altlığı	3 kg / 6.6 libre

8.5 Taşıma kapasitesi lf-port (Yüksekliği ayarlanabilir taşıma kolları)

• modele bağlı olarak	0-7 kg / 0-15.4 lbs 0-5 kg / 0-11 lbs 5-10 kg / 11-22 lbs

İçindekilerin doğruluğundan ITD GmbH sorumludur.

CH REP

Johner Medical Schweiz GmbH
Tafelstattstrasse 13a
6415 Arth
Schweiz

ITD GmbH
Jahnstrasse 1
84347 Pfarrkirchen
Germany
sales@itd-cart.com
www.itd-cart.com

DS.0174.799 - Index 004 - 09/2026 - Subject to change without notice.