GEBRAUCHSANWEISUNG
INSTRUCTION FOR USE
MODE D‘EMPLOI
INSTRUCCIONES DE USO
MANUALE D’USO
操作手冊

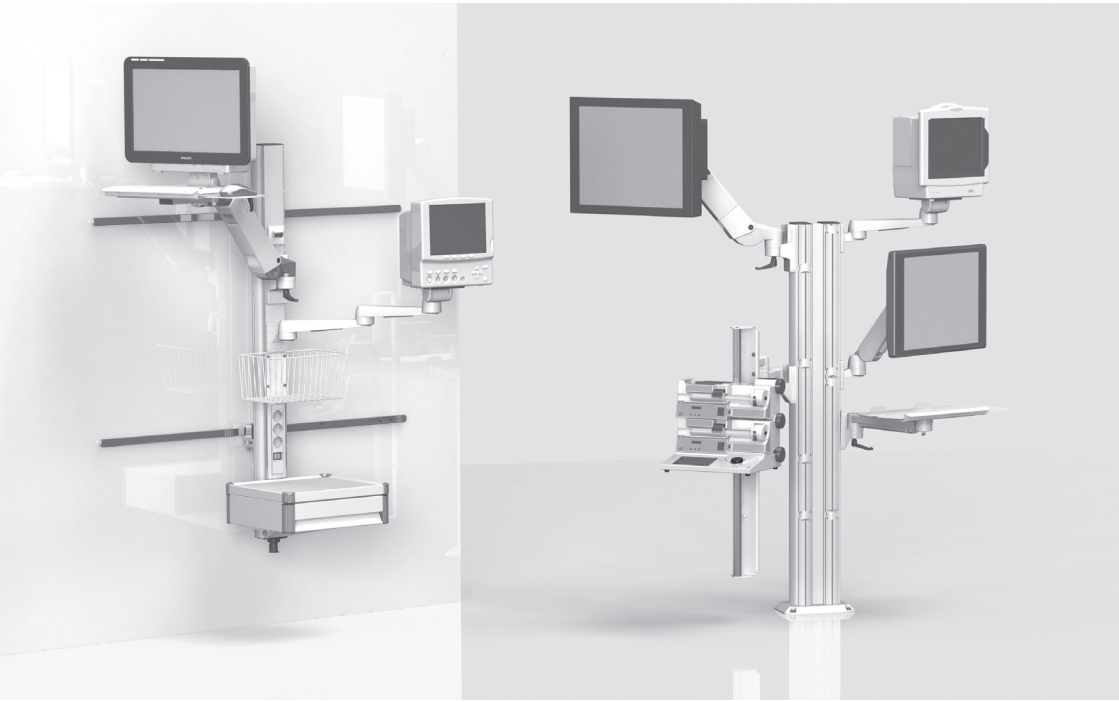

MANUALE D'USO

per sistemi di supporto fissi (comprensivi di
bracci portanti variabili in altezza flexion-port ed lf-port)

Il presente è un prodotto medicale di classe I ai sensi del Regolamento europeo sui dispositivi medici (RDM) 2017/745, Appendice VIII.

Il produttore dichiara la conformità del presente prodotto ai requisiti fondamentali del RDM 2017/745, Appendice IX, e la documenta mediante la marcatura CE.

Queste istruzioni per l'uso sono utilizzate tanto dalla iTD GmbH quanto dalla TouchPoint Medical Inc. Sull'etichetta del prodotto si trova una documentazione specifica del rispettivo produttore legale del prodotto.



ITD GmbH
Jahnstrasse 1
84347 Pfarrkirchen
Germany
Tel: + 49 89 61 44 25- 0
Web: www.itd-cart.com



TouchPoint Medical
dba iTD Corporation
2200 TouchPoint Drive
Odessa, FL 33556 USA
Tel: + 1 800 947 3901
Web: www.itd-cart.com

CE

MD

Vendita et supporto:

North America	Europe
ITD Corporation	ITD GmbH
Email: salesusa@itd-cart.com	Email: sales@itd-cart.com
China	**Australia**
ITD Medical Technology Products (Shanghai) Co., Ltd.	ITD Australia Pty Ltd
Email: saleschina@itd-cart.com	Email: salesaustralia@itd-cart.com

Italiano

Ulteriori informazioni inerenti alla distribuzione e all'assistenza sono disponibili sul nostro sito Web (www.itd-cart.com).

Lavoriamo costantemente per il perfezionamento dei nostri prodotti. In qualsiasi momento ci riserviamo il diritto di effettuare modifiche dell'ampiezza della consegna sul piano della forma, dell'attrezzatura e della tecnica.Sono vietati riproduzioni, duplicati o traduzioni, anche sotto forma di estratto, senza previa autorizzazione della ITD GmbH!

Tutti i diritti secondo la legge sul diritto d'autore sono riservati espressamente alla ITD GmbH.

Indice 004

Il presente manuale d'uso è valido per i seguenti prodotti:

Denominazione del modello	Descrizione
MZ.0xxx.xxx / 60xx.xxx	Sistemi di supporto fissi e componenti di sistema modul-port inclusi bracci portanti e orientabili rm-port ed mf-port ed sistemi a braccio variabile in altezza flexion-port
RS.0xxx.xxx - 45xx.xxx	
TH.1xxx.xxx / 2xxx.xxx / 3xxx.xxx	
TS.0xxx.xxx - TS.09xx.xxx	
TS.6xxx.xxx / TS.9xxx.xxx	
ZV.9xxx.xxx	
HA.1xxx.xxx / 2xxx.xxx	Componenti di sistema e accessori per sistemi a braccio variabile in altezza flexion-port
HA.3xxx.xxx	Sistemi a braccio variabile in altezza lf-port

KD.0xxx.xxx - KD.9xxx.xxx	Sistemi di supporto fissi e sistemi a braccio variabile in altezza flexion-port, lf-port speciali
KU.0xxx.xxx – KU.9xxx.xxx	
KN.0xxx.xxx - KN.9xxx.xxx	
CD.0xxxx.xxx - CD.9xxxx.xxx	
CN.0xxx.xxx - CN.9xxx.xxx	
TP.0xxx.xxx - TP.9xxx.xxx	
OC.0xxx.xxx – OC.9xxx.xxx	
OM.0xxx.xxx – OM.9xxx.xxx	

1 Informazioni importanti

1.1 Uso conforme ... 5
1.2 Spiegazione dei simboli generali ... 6
1.3 Avvertenze di sicurezza ... 8

2 Montaggio

2.1 Completezza ... 9
2.2 Manuale d'uso / istruzioni di montaggio ... 9
2.3 Rotazione orizzontale ... 9
2.4 Inclinazione / rotazione dei dispositivi ... 10
2.5 Sistemi a braccio variabile in altezza (flexion-port) ... 10
2.6 Cablaggio ... 11
2.7 Fissaggio all'infrastruttura esistente ... 11
2.8 Fissaggio dei componenti del sistema ... 11
2.9 Carico ... 12
2.10 Montaggio / uso ... 12
2.11 Installazione successiva di componenti del sistema ... 12
2.12 Rimozione e riposizionamento di componenti del sistema e accessori ... 12

3 Sicurezza elettrica

3.1 Posizionamento di dispositivi elettrici ... 13
3.2 Profilo di supporto ... 13
3.3 Gas ... 13
3.4 Compensazione del potenziale ... 13
3.5 Connessione dei cavi ... 13
3.6 Combinazione di dispositivi ... 13
3.7 Interruzione dell'alimentazione elettrica centrale ... 14
3.8 CEM ... 14
3.9 Componenti del sistema e accessori esclusi dal controllo delle uscite elettriche ... 14
3.10 Sicurezza minima ... 15

4 Spostamento verticale meccanico ed elettrico ... 15

5 Altro

5.1 Pulizia e disinfezione ... 16
5.2 Riparazione / assistenza ... 16
5.3 Condizioni ambientali ... 17
5.4 Smaltimento ... 17
5.5 Ricambi ... 17

6 Accessori ... 18

7 Manutenzione ... 18

8 Dati tecnici

8.1 Capacità di carico modul-port ... 19
8.2 Capacità di carico mf-port ... 19
8.3 Capacità di carico rm-port ... 19
8.4 Capacità di carico flexion-port ... 19
8.5 Capacità di carico lf-port ... 19

1 Informazioni importanti

Tutti i prodotti di ITD GmbH sono fabbricati per funzionare a lungo e senza inconvenienti. ITD GmbH ne certifica sviluppo, costruzione, commercializzazione e produzione in conformità alla DIN EN ISO 13485.

Questa è la premessa per:
- massima qualità e lunga durata
- utilizzo semplice, sicuro ed ergonomico
- design funzionale
- ottimizzazione per gli scopi applicativi

I prodotti sono conformi ai requisiti del Regolamento europeo sui dispositivi medici (RDM) e recano il marchio CE.

- Leggere con attenzione il presente manuale d'uso fin dall'inizio per familiarizzare gradualmente con le funzioni.
- In caso di domande o di dubbi rivolgersi assolutamente al produttore.
- I sistemi di supporto fissi sono destinati unicamente all'uso conforme descritto.
- Conservare il presente manuale per l'intera durata del prodotto.

È compito del configuratore del sistema mettere a disposizione del cliente finale il manuale d'uso della configurazione complessiva.
Si richiama espressamente l'attenzione sul fatto che il configuratore di sistema è responsabile del rispetto dei requisiti riportati nelle versioni vigenti della IEC 60601-1 e della IEC 60601-1-2!

1.1 Uso conforme

I sistemi di supporto fissi di ITD GmbH servono:
- per l'alloggiamento di dispositivi medicali e dispositivi controllati secondo IEC ai sensi dei dati di carico ammessi e in conformità ai requisiti della versione della IEC 60601-1 attualmente valida.
- All'allacciamento e alla distribuzione delle tensioni di rete a partire dalla fonte di energia locale nonché delle linee dati.
- Al fissaggio di componenti di sistema e accessori originali ITD.

Con l'ausilio dei sistemi di supporto fissi i dispositivi medicali possono essere posizionati sul pavimento, sul soffitto e sulle pareti. I sistemi di supporto fissi possono pertanto essere impiegati universalmente per svariate applicazioni.

I requisiti di montaggio dipendono dalle circostanze locali.

1.2 Spiegazione dei simboli generali

Oltre ai simboli elencati,se necessario possono essere utilizzati degli altri simboli a norma UE 2017/745 o ISO 15223.



Dispositivo medico

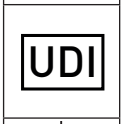

Identificatore univoco di un dispositivo medico

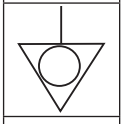

Compensazione del potenziale: La compensazione del potenziale assicura una resistenza sufficientemente bassa tra tutti i materiali conduttivi.

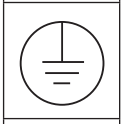

Allacciamento del conduttore di protezione: Conduttore che collega i corpi dei mezzi d'esercizio, le parti conduttive, il morsettodi messa a terra principale e la terra.



Attenersi al manuale d'uso

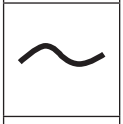

Corrente alternata

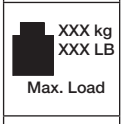

Carico totale (profilo di supporto): Carico totale massimo (= somma dei dati di carico di tutti i singoli componenti del sistema). Rispettare il carico ammesso indicato nel corrispondente adesivo.

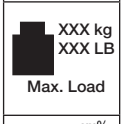

Dati di carico (componenti del sistema): Rispettare il carico ammesso indicato nel corrispondente adesivo.

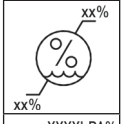

Limite di umidità

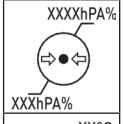

Limite di pressione dell'aria

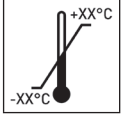

Limite di temperatura

Italiano



Avvertenza generale: Questa avvertenza è riportata nella multipresa.
Non superare la potenza totale indicata sulla targhetta.

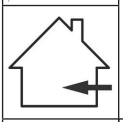

Idoneità solo per ambienti interni.

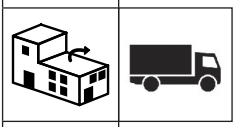

Distribuito da



Importatore



Produttore



Data di produzione

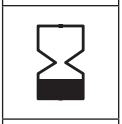

Utilizzabile fino a

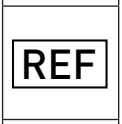

Codice articolo

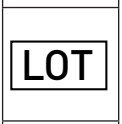

Codice lotto

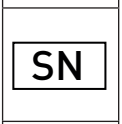

Numero di serie



Regolazione della forza di serraggio (unità girevole e orientabile)



Regolazione del carico Descrive l'intervallo di carico e il senso di rotazione per la regolazione del carico



Funzione freno: informa circa il posizionamento del braccio portante in caso di rimozione di dispositivi e indica la direzione per l'abilitazione e/o il blocco della funzione di arresto.



Attenzione: rischio di ferirsi alle mani

1.3 Avvertenze di sicurezza

Generalità

- Possono essere utilizzati solo sistemi di supporto fissi i cui dispositivi collegati alla tensione di rete siano stati controllati e approvati da personale specializzato qualificato!
- Il personale (ospedaliero e assistenziale) che lavora direttamente o indirettamente con un sistema di supporto fisso deve avere ricevuto un adeguato addestramento!
- I lavori di riparazione e manutenzione devono essere svolti solo da personale specializzato.
- Le riparazioni e gli interventi di manutenzione possono essere effettuati solo dalla ditta ITD GmbH.
- Il montaggio deve avvenire in base alle condizioni statiche dell'edificio.

Uso

- Durante l'uso evitare di procurare lesioni alle persone o danni alle cose!

Allacciamenti

- Alle prese/ai cavi di allacciamento possono essere collegati solo dispositivi conformi ai requisitidella IEC 60601-1 o controllati secondo IEC.
- I dispositivi medicali supplementari con perni di collegamento per la compensazione del potenziale devono essere collegati al perno di collegamento per la compensazione del potenziale disponibile come optional mediante il cavo verde-giallo!



Attenzione: non superare la potenza massima riportata sulla targhetta del modello. Si prega di considerare che alla presa multipla esistente non possono essere collegate ulteriori prese multiple.

Carico

- Il peso totale dei dispositivi e degli accessori sul sistema di supporto fisso non può superare il carico totale ammesso (vedere adesivo del carico sul profilo di supporto).
- Non superare il carico a pavimento impresso sui componenti di sistema!
- Non superare il carico indicato sugli elementi applicati (ad es. supporto per infusioni, bracci articolati)!

Protezione dalle infezioni

- Rispettare le norme igieniche durante i lavori di pulizia!
- I dispositivi e le attrezzature consegnate ai tecnici assistenziali per gli interventi di manutenzione e riparazione devono essere puliti e disinfettati!

Protezione ambientale

- Smaltire tutte le rimanenze o i residui di detergenti e disinfettanti in modo che non possano arrecare danni all'ambiente!

2 Montaggio

2.1 Completezza

Rimuovere il sistema di supporto fisso dall'imballaggio e controllare che siano presenti tutte le parti ordinate sulla base della bolla di consegna allegata.

2.2 Manuale d'uso / istruzioni di montaggio

Prima di iniziare il montaggio, leggere con attenzione il manuale d'uso e le istruzioni di montaggio allegati al sistema di supporto fisso nonché ai componenti del sistema e agli accessori.



2.3 Rotazione orizzontale

Accertare che l'area di rotazione dei componenti del sistema sia adeguata alle dimensioni dei dispositivi e alle condizioni dell'ambiente.

In caso di rotazione orizzontale dei componenti del sistema a cui sono fissati dispositivi, questi non devono entrare in collisione con altri dispositivi, con altri componenti del sistema o con le pareti. Una collisione può comportare danni ai dispositivi o lesioni alle alle persone.

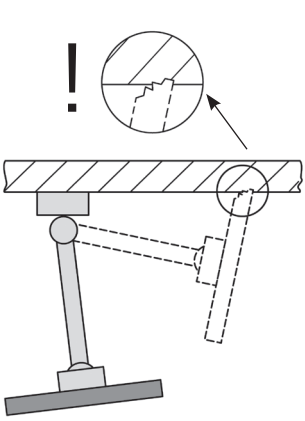

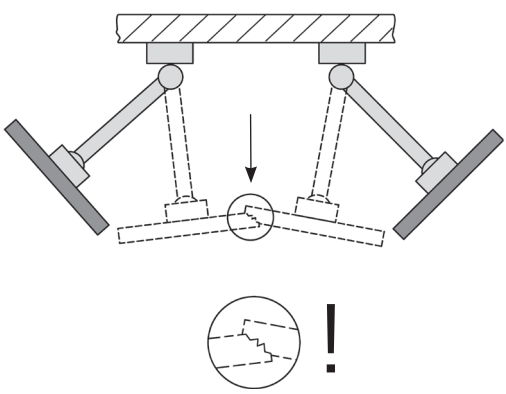

2.4 Inclinazione / rotazione dei dispositivi

In caso di componenti del sistema inclinabili o rotanti, controllare se la forza di serraggio è adeguata al dispositivo da fissare. In caso di regolazione errata è possibile il ribaltamento del dispositivo. Pertanto questa deve essere effettuata in modo da consentire una leggera inclinazione o rotazione del dispositivo, che però deve rimanere stabile in ogni posizione desiderata.

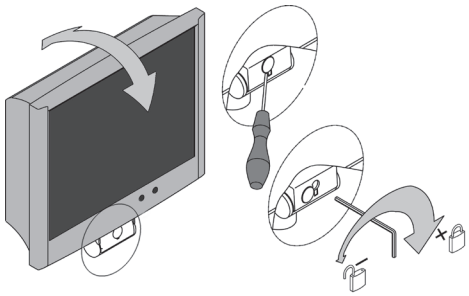

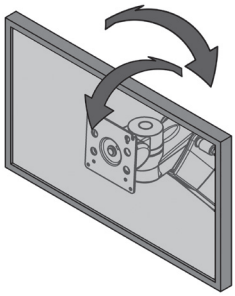

2.5 Sistemi a braccio variabile in altezza (flexion-port)

Durante il caricamento dei componenti dei sistemi variabili in altezza è assolutamente necessario prestare attenzione al peso totale minimo e massimo ammessi. Per motivi di sicurezza, accertare inoltre che lo spazio sotto al sistema a braccio variabile in altezza (flexion-port) rimanga libero. Per poter regolare il braccio portante in base al carico, questo deve essere portato in posizione orizzontale.

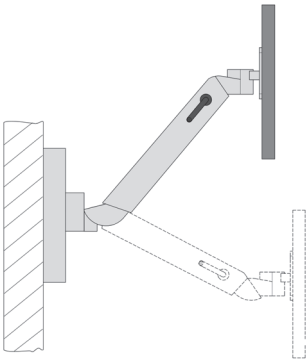

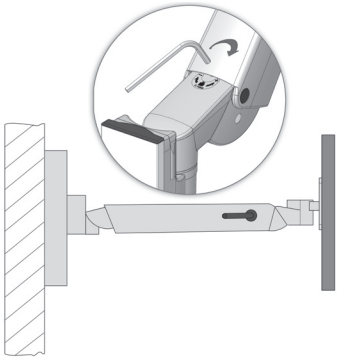

2.6 Cablaggio

Si prega di rispettare le seguenti avvertenze:

- Per evitare danni al cavo o guasti dei dispositivi durante l'orientamento, i cavi devono avere dimensioni sufficienti.
- Eventuali cavi sospesi non devono essere utilizzati in alcun caso come maniglie.
- Controllare che il materiale di montaggio in dotazione sia utilizzato correttamente secondo le istruzioni di montaggio allegate.
- Durante l'orientamento dei bracci prestare attenzione agli eventuali avvolgimenti di cavi.

2.7 Fissaggio all'infrastruttura esistente

In caso di montaggio su guide normalizzate (verticali, orizzontali), tubi tondi, profili ITD, unità a soffitto e canali di alimentazione o di collegamenti specifici del produttore, verificare che sia garantita una stabilità sufficiente. Ciò dovrà eventualmente essere chiarito con il produttore del corrispondente collegamento.

2.8 Fissaggio di componenti del sistema

Prima di collocare dispositivi sui componenti del sistema, accertarsi che questi siano fissati saldamente. Un fissaggio insufficiente può causare lesioni e/o danni.

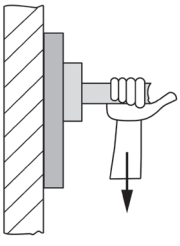

2.9 Carico

Controllare che non venga superata la capacità di carico massima del sistema di supporto e dei singoli componenti del sistema (vedere paragrafo 8).

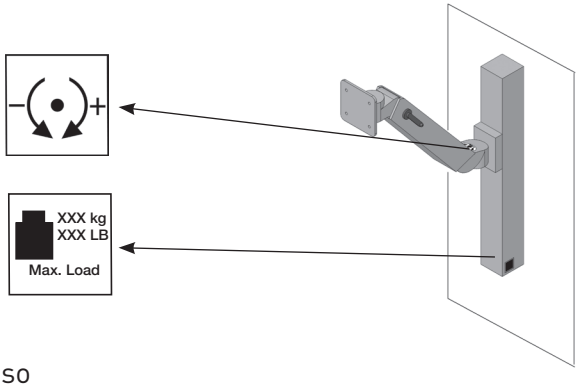

2.10 Montaggio / uso

2.10.1 Installazione conforme all'uso

Durante l'installazione/montaggio di sistemi di supporto fissi verificare che la distanza da dispositivi azionati elettricamente, come ad es. i letti dei pazienti, sia sufficiente. In tal modo è possibile evitare fra l'altro il pericolo di lesioni ai pazienti o a terzi nonché danni ai dispositivi medicali.

2.10.2 Ripiani di supporto

I ripiani di supporto possono essere rimossi o installati in un'altra posizione. A tale scopo allentare le viti, riposizionare il ripiano di supporto, quindi riavvitarlo.
In seguito controllare la resistenza del conduttore di protezione.

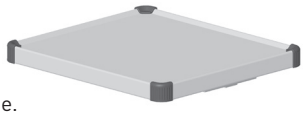

2.10.3 Cassettiere

Le cassettiere possono essere estratte e sganciate. Sul pannello frontale è possibile applicare una targhetta per diciture.



2.11 Installazione successiva di componenti del sistema

L'installazione successiva di componenti del sistema ITD può essere effettuata solo da personale specializzato.

2.12 Rimozione e riposizionamento di componenti del sistema e accessori

Prima di rimuovere o riposizionare componenti del sistema e accessori, è assolutamente necessario rimuovere i dispositivi supportati. In caso di montaggio/smontaggio dei bracci portanti variabili in altezza flexion-port, questi devono prima essere portati nella posizione superiore poi deve essere inserito il bloccaggio (freno) (vedere adesivo).

3 Sicurezza elettrica

3.1 Posizionamento di dispositivi elettrici

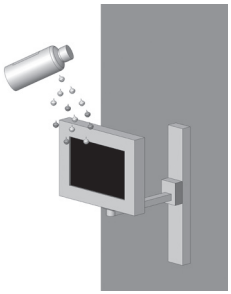

Si prega di tenere presente che i dispositivi elettrici su sistemi di supporto fissi e/o sistemi a braccio variabile in altezza flexion-port, lf-port non possono bagnarsi. Non collocare mai prodotti che possono perdere liquidi su dispositivi elettrici e/o multiprese in cui tali liquidi possono penetrare.

3.2 Profilo di supporto

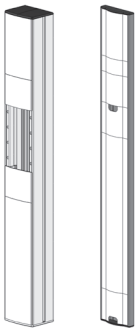

I profili di supporto (Economy e Profi) possono alloggiare multiprese e offrono una sistemazione ottimale per i cavi dei dispositivi. Non forare i profili di supporto ITD (Economy, Profi, profilo piatto), perché possono contenere cavi elettrici.

3.3 Gas

I dispositivi elettrici non possono essere utilizzati nelle vicinanze di gas, ad es. gas narcotizzanti o simili. A tale riguardo l'utente è responsabile anche del rispetto della EN 60601-1-2 e della CEM.

3.4 Compensazione del potenziale

I sistemi di supporto fissi consentono la compensazione del potenziale. A tale scopo collegare il cavo POAG prima alla base del sistema di supporto poi al connettore POAG della stanza. Quindi collegare il cavo POAG alla spina POAG della scheda POAG e/o della presa multipla dei dispositivi.

3.5 Connessione dei cavi

Il gestore del sistema di supporto fisso deve verificare che la connessione fra i cavi del sistema di supporto fisso e i cavi del dispositivo sia indissolubile o possa essere rimossa solo mediante attrezzi. Gli accessori necessari a tale scopo devono essere ordinati a parte.

3.6 Combinazione di dispositivi

Per la combinazione di dispositivi sul sistema di supporto fisso considerare quanto segue:

- Occorre dimostrare che le attrezzature supplementari collegate alle interfacce analogiche e digitali del dispositivo soddisfino le corrispondenti specifiche EN (ad es. la IEC 60950 per le apparecchiature per la tecnologia dell'informazione e la IEC 60601-1 per le apparecchiature elettromedicali).
- Inoltre tutte le configurazioni devono essere conformi alla versione vigente della norma IEC 60601-1. Chi collega dispositivi supplementari agli elementi di ingresso o uscita dei segnali è ritenuto configuratore di sistema e come tale è responsabile del rispetto della versione vigente della norma IEC 60601-1.

- In caso di domande contattare il rivenditore specializzato locale o il servizio tecnico. Nota: ciò vale anche per l'adattamento di dispositivi al circuito di alimentazione elettrica (ad es. presa multipla)!

3.7 Interruzione dell'alimentazione elettrica centrale

Dispositivi con funzioni per il mantenimento in vita non possono essere collegati a un interruttore centrale.

3.8 CEM

Prima di utilizzare i dispositivi elettromedicali posti sul sistema di supporto fisso occorre verifi carne la compatibilità elettromagnetica. Prima dell'impiego per scopi medici di un'altra combinazione di dispositivi, verificare la compatibilità elettromagnetica reciproca dei singoli dispositivi. Non è consentito utilizzare il sistema di supporto fisso all'interno di ambienti destinati alla risonanza magnetica a causa dei materiali ferromagnetici.

I sistemi di supporto fisso personalizzatti, che vengono utilizzati all'interno di ambienti in cui si effettuano risonanze magnetiche, a causa della presenza di materiali ferromagnetici, devono essere controllati dal cliente per quanto riguarda l'idoneità all'uso.

ITD GmbH esclude qualsiasi responsabilità al riguardo!



3.9 Componenti del sistema e accessori esclusi dal controllo delle uscite elettriche

ITD GmbH non effettua un controllo delle uscite elettriche dei componenti del sistema e degli accessori seguenti:

- Multiprese senza conduttore di protezione supplementare, non cablate durante il montaggio
- Cavi ME e degli apparecchi in dotazione
- Schede e/o cavi POAG in dotazione
- Sistemi di supporto non elettrificati
- Spostamenti verticali ed elementi applicati sugli spostamenti verticali
- Impugnature, mousepad, cassettiere, strutture delle cassettiere ed elementi applicati (porta-flaconi, cestini, supporti per telecamere, supporti per infusioni, ...)

- Ripiani per tastiere e ripiani di supporto estraibili
- Portacomputer in alto e in basso
- Bracci portanti e agganci per monitor montati
- Rotelle conduttive
- I circuiti elettrici secondari con monitoraggio dell'isolamento sono esclusi solo dal controllo della rigidità dielettrica!

3.10 Sicurezza minima

ITD GmbH non è a conoscenza di dispositivi e accessori che riducano la sicurezza minima del sistema. Possono essere collegati solo dispositivi che non rappresentano un pericolo. Eventualmente ciò deve essere accertato mediante un'analisi dei rischi (ISO 14971).

4 Spostamento verticale meccanico ed elettrico

Per lo spostamento verticale tramite "pressione di gas" così come per lo spostamento verticale elettro-meccanico mediante "azionamento lineare" si devono rispettare le speciali avvertenze di sicurezza della IEC 60601-1 "Pericoli meccanici associati alle parti mobili". Si applica quanto segue:

- Devono essere considerate e rispettate le distanze ammesse tra le parti mobili in conformità alla IEC 60601-1, tabella 20 (ISO 13857:2008).
- I prodotti con spostamento verticale vengono prodotti e forniti di fabbrica in conformità alla norma e nel rispetto delle distanze di sicurezza ammesse. Queste distanze variano in caso di installazione e/o sostituzione di dispositivi e/o componenti medici elettrici. Ciò può causare pericoli meccanici. Responsabile del rispetto delle distanze minime richieste è il configuratore di sistema.
- Il peso totale dei dispositivi e degli accessori montati non può superare il carico totale massimo prescritto per lo spostamento verticale. Carichi eccessivi causano danni allo spostamento verticale e perdita della garanzia.
- In caso di spostamento verticale meccanico tramite pressione di gas, l'energia accumulata viene liberata. Nei sistemi senza carico un azionamento brusco e non frenato dello spostamento verticale può provocare lesioni e danni.
  - Per evitare lesioni o danni, prima del montaggio e dello smontaggio di dispositivi, lo spostamento verticale deve essere portato nella posizione superiore ("senza energia").
  - Il sistema a braccio variabile in altezza "flexion-port" deve essere fissato e assicurato nella posizione superiore ("senza energia") anche con l'ausilio della leva di bloccaggio (vedere il manuale d'uso separato per "flexion-port" nonché le avvertenze di pericolo sul sistema a braccio).
- Anche l'azionamento involontario dello spostamento verticale elettro-meccanico mediante pulsante può causare lesioni e danni.
  - Per evitare lesioni e danni, prima di montare e smontare dispositivi staccare lo spostamento verticale dall'alimentazione elettrica.
  - Interventi di assistenza e manutenzione "nell'area interna" dello spostamento verticale, vale a dire nell'area coperta e non accessibile dall'esterno dentro la colonna di supporto, possono essere effettuati solo da personale specializzato e addestrato.
  - Attenzione: in caso di azionamento dello spostamento verticale mediante telecomando, controllare che nessuno si trovi nella zona di pericolo.

5 Altro

5.1 Pulizia e disinfezione

Attenzione: Staccare l'intero sistema dalla rete prima di effettuare lavori di pulizia e/o disinfezione. Prima di mettere in funzione il sistema in un ambiente medico, l'utente deve prov vedere personalmente alla pulizia e alla disinfezione necessarie per l'applicazione.
Il sistema di supporto fisso e/o il sistema a braccio variabile in altezza flexion-port, lf-port possono essere puliti con detergenti universali commerciali (detergenti neutri).

Possono essere utilizzati disinfettanti commerciali approvati per la disinfezione di superfici e la disinfezione per strofinamento. I disinfettanti devono essere utilizzati seguendo le indicazioni del produttore.

ITD ha condotto test a titolo esemplificativo con i seguenti disinfettanti:

Prodotto	**Produttore**
Bacillol AF	Bode
Cleanisept Wipes	Dr. Schumacher
Optisal N	Dr. Schumacher
Mikrobac Tissues	Bode
Mikrozid Sensitive Wipes	Schülke
Mikrozid AF Wipes	Schülke
Mikrozid PAA Wipes	Schülke
Terralin Protect	Schülke
Incidin PLUS	Ecolab
Incidin Foam	Ecolab
Incidin Oxywipe S XL	Ecolab
Kohrsolin FF	Hartmann
Dismozol plus	Hartmann

Qualora sia necessaria una disinfezione completa, i moduli possono essere disassemblati da un tecnico e quindi disinfettati per strofinamento.

5.2 Riparazione / assistenza

Prima di ogni intervento di riparazione, e anche in caso di spedizione per scopi di riparazione, il sistema di supporto fisso e/o il sistema a braccio variabile in altezza flexion-port, lf-port devono essere puliti e disinfettati con un detergente adatto!

Gli interventi di riparazione del sistema di supporto fisso e/o del sistema a braccio variabile in altezza flexion-port, lf-port possono essere effettuati solo da personale specializzato. Per tutti i servizi assistenziali raccomandiamo di rivolgersi a ITD GmbH.

5.3 Condizioni ambientali

Il sistema di supporto fissoe/o il sistema a braccio variabile in altezza flexion-port, lf-port sono stati ideati per il normale impiego negli ospedali e negli studi medici.

Usato

Temperatura ambientale:	tra 10° C e 40° C
Umidità atmosferica:	tra 30 % e 75 %
Pressione atmosferica:	tra 700 hPa e 1060 hPa
Grado di protezione:	IP20

Trasporto/Stoccaggio

Temperatura ambiente:	compresa tra -25 °C e 70 °C
Umidità atmosferica:	10% - 95%
Pressione dell'aria:	compresa tra 500 hPa e 1200 hPa

5.4 Smaltimento

Raccolta separata di dispositivi elettrici ed elettronici in conformità alla direttiva RAEE (n. reg. DE35464575 per la Germania). I rifiuti elettrici ed elettronici commercializzati dopo il 13 agosto 2005 sono marcati con il simbolo raffigurato per lo smaltimento separato. Ciò significa che, nei paesi in cui è applicata la direttiva UE 2002/96/CE, tali rifiuti devono essere conferiti per uno smaltimento separato.



5.5 Ricambi

Possono essere utilizzati solo i ricambi approvati da ITD GmbH! Sul profilo di supporto del sistema di supporto fisso è applicato un adesivo con un numero d'ordine. Tutti i numeri d'ordine e i relativi particolari sono archiviati presso ITD GmbH.

6 Accessori

Per un'ampia offerta di accessori è possibile consultare i nostri cataloghi o il sito www.itd-cart.com (informazione per i rivenditori).

7 Manutenzione

Il sistema di supporto fisso e/o il sistema a braccio variabile in altezza flexion-port, lf-port sono stati sviluppati e costruiti per assicurare molti anni di utilizzo senza problemi. Controllare ogni 12 mesi il funzionamento dei seguenti componenti per garantirne la sicurezza:

Bracci portanti:
- Rotazione e ribaltamento avvengono fluidamente, senza gioco eccessivo.

Bracci portanti variabili in altezza (flexion-port, lf-port):
- Lo spostamento verticale funziona agevolmente, la forza di sollevamento è adattata al peso dei dispositivi.

Ripiani di supporto:
- Controllare che le viti di fissaggio siano serrate e pertanto i ripiani siano stabili e diritti.

Multiprese:
- Controllare che il cavo principale non presenti danni e sia correttamente in sede.

Prese ausiliarie:
- Controllare che il cavo non presenti danni e sia correttamente in sede.

Numeri di serie:
- Confrontare i numeri di serie del sistema di supporto fisso e/o del sistema a braccio variabile in altezza flexion-port con i dati del manuale del dispositivo.

Qualora durante questo controllo venga riscontrato un problema, segnalarlo immediatamente al proprio fornitore.

8 Dati tecnici

8.1 Capacità di carico modul-port (sistemi di supporto e loro componenti)

• Profilo di supporto, carico totale a seconda della lunghezza:	25-150 kg / 55-330 lbs
• Attacco per monitor con adattatore VESA 75 / 100	fino a 18 kg / 39.6 lbs
• Attacco per monitor con adattatore universale	fino a 14 kg / 30.8 lbs
• Attacco per monitor con adattatore Table Top Mount	fino a 14 kg / 30.8 lbs
• Ripiani di supporto	10 kg / 22 lbs
• Cassettiera	3 kg / 6.6 lbs
• Supporto per tastiera	5 kg / 11 lbs
• Mousepad	3 kg / 6.6 lbs

8.2 Capacità di carico mf-port (bracci portanti e orientabili)

• Braccio portante, rigido	fino a 23 kg / 50.6 lbs
• Braccio orientabile, semplice	fino a 23 kg / 50.6 lbs
• Braccio orientabile, doppio	fino a 18 kg / 39.6 lbs

8.3 Capacità di carico rm-port (bracci orientabili)

• Braccio orientabile, semplice	fino a 23 kg / 50.6 lbs
• Braccio orientabile, doppio (L250 mm + L250 mm)	fino a 23 kg / 50.6 lbs
• Braccio orientabile, doppio (L325 mm + L325 mm)	fino a 18 kg / 39.6 lbs

8.4 Capacità di carico flexion-port (sistemi a braccio variabile in altezza)

• flexion-port (a seconda del modello)	3-10 kg / 6.6-22 lbs 8-14 kg / 17.6-30.8 lbs 11-20 kg / 24.2-44 lbs
• Unità girevole e orientabile	fino a 14 kg / 30.8 lbs
• Pilastro ("Down-Post")	10 kg / 22 lbs
• Mousepad	3 kg / 6.6 lbs

8.5 Capacità di carico lf-port (sistemi a braccio variabile in altezza)

• lf-port (a seconda del modello)	0-7 kg / 0-15.4 lbs 0-5 kg / 0-11 lbs 5-10 kg / 11-22 lbs

ITD GmbH si dichiara responsabile della correttezza del contenuto.

CH REP

Johner Medical Schweiz GmbH
Tafelstattstrasse 13a
6415 Arth
Schweiz

ITD GmbH
Jahnstrasse 1
84347 Pfarrkirchen
Germany
sales@itd-cart.com
www.itd-cart.com

DS.0222.799 - Index 004 - 09/2026 - Printed in Germany. Subject to change without notice.