BRUGSANVISNING



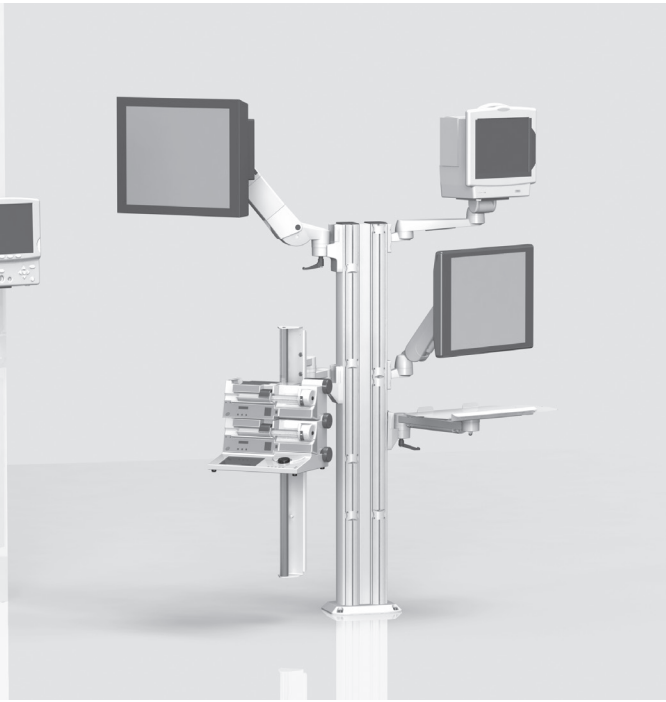

BRUGSANVISNING

for stationære støttesystemer
(inkl. flexion-port og lf-port støttearme med variabel højdeindstilling)

Dette er et klasse I medicinsk udstyr i henhold til Den Europæiske Unions forordning om medicinsk udstyr (MDR) 2017/745, Tillæg VIII.

Producenten erklærer, at dette produkt lever op til de grundlæggende betingelser i henhold til MDR 2017/745, Tillæg IX, som dokumenteret ved CE-mærkningen.

Denne brugsanvisning anvendes både af iTD GmbH og af TouchPoint Medical Inc.
På produktmærket findes en specifik dokumentation vedr. den legale producent af produktet.

Dansk

EC REP

ITD GmbH
Jahnstrasse 1
84347 Pfarrkirchen
Germany
Tel: + 49 89 61 44 25- 0
Web: www.itd-cart.com

TouchPoint Medical
dba iTD Corporation
2200 TouchPoint Drive
Odessa, FL 33556 USA
Tel: + 1 800 947 3901
Web: www.itd-cart.com

CE

MD

Salg og support:

Nordamerika	Europa
ITD Corporation	ITD GmbH
E-mail: salesusa@itd-cart.com	E-mail: sales@itd-cart.com
Kina	**Australien**
ITD Medical Technology Products (Shanghai) Co., Ltd.	ITD Australia Pty Ltd
E-mail: saleschina@itd-cart.com	E-mail: salesaustralia@itd-cart.com

Yderligere information mht. salg og service findes på vores web-side (www.itd-cart.com).

Vi arbejder hele tiden på at videreudvikle vore produkter. Vær venlig at vise forståelse for, at vi forbeholder os ret til på et hvert tidspunkt at foretage ændringer i forhold til levering af pakken mht. form, udstyr og teknologi.

Delvis eller fuldstændig reproduktion, mangfoldiggørelse eller oversættelse er ikke tilladt uden skriftlig tilladelse fra ITD GmbH!

Alle rettigheder i henhold til copyright lovgivning er udtrykkeligt forbeholdt ITD GmbH.

Indeks 004

Disse brugsinstruktioner er gyldige for følgende produkter:

Typebetegnelse	Beskrivelse
MZ.0xxx.xxx / 60xx.xxx	Stationært støttesystem og systemkomponenter, modul-port, inkl. stive og drejelige rm-port og mf-port arme og ariable højde flexion-port støttearme
RS.0xxx.xxx - 45xx.xxx	
TH.1xxx.xxx / 2xxx.xxx / 3xxx.xxx	
TS.0xxx.xxx - TS.09xx.xxx	
TS.6xxx.xxx / 9xxx.xxx	
ZV.9xxx.xxx	
HA.1xxx.xxx / 2xxx.xxx	Systemkomponenter og tilbehør variabel højde flexion-port støttearmssystemer
HA.3xxx.xxx	Variable højde lf-port støttearme

KD.0xxx.xxx - KD.9xxx.xxx	Kunde-specifikt, stationært støttesystem og variabel højde flexion-port, lf-port støttearmssystem
KU.0xxx.xxx – KU.9xxx.xxx	
KN.0xxx.xxx - KN.9xxx.xxx	
CD.0xxxx.xxx - CD.9xxxx.xxx	
CN.0xxx.xxx - CN.9xxx.xxx	
TP.0xxx.xxx - TP.9xxx.xxx	
OC.0xxx.xxx – OC.9xxx.xxx	
OM.0xxx.xxx – OM.9xxx.xxx	

Dansk

1 Vigtig information

1.1 Korrekt brug ... 5
1.2 Generel forklaring af symbolerne ... 6
1.3 Sikkerhedsinstruktioner ... 8

2 Montage

2.1 Fuldstændighed ... 9
2.2 Driftsvejledning / Montageinstruktioner ... 9
2.3 Vandret svirvel ... 9
2.4 Krængende / roterende udstyr ... 10
2.5 Støttearme med variabel højde (flexion-port) ... 10
2.6 Ledningsføring ... 11
2.7 Montering på eksisterende infrastruktur ... 11
2.8 Fastgøring af systemkomponenter ... 11
2.9 Belastning ... 12
2.10 Montage/Håndtering ... 12
2.11 Yderligere montage af systemkomponenter ... 12
2.12 Nedtagning og omplacering af systemkomponenter og tilbehør ... 12

3 Elektrisk sikkerhed

3.1 Placering af det elektriske udstyr ... 13
3.2 Støtteekstrudering ... 13
3.3 Gasser ... 13
3.4 Ækvipotential binding ... 13
3.5 Plug-in kabelkonnektor ... 13
3.6 Kombination af udstyr ... 14
3.7 Central Strømafbryder ... 14
3.8 EMC ... 14
3.9 Undtaget fra den endelige elektriske inspektion af systemkomponenter og tilbehør ... 15
3.10 Minimum sikkerhed ... 15

4 Mekanisk og elektrisk højdejustering ... 16

5 Diverse

5.1 Rengøring og desinfektion ... 17
5.2 Service/Reparation ... 17
5.3 Miljøforhold ... 18
5.4 Bortskaffelse ... 18
5.5 Reservedele ... 18

6 Tilbehør ... 19

7 Vedligeholdelse ... 19

8 Tekniske data

8.1 Belastningskapacitet modul-port (Stationært støttesystemer og komponenter) ... 20
8.2 Belastningskapacitet mf-port (stive og drejelige støttearme) ... 20
8.3 Belastningskapacitet mf-port (drejelige støttearme) ... 20
8.4 Belastningskapacitet flexion-port (variabel højde støttearmssystem) ... 20
8.5 Belastningskapacitet lf-port (variabel højde støttearme) ... 20

1 Vigtig information

Alle produkter fra ITD GmbH er produceret med lang levetid og problemfri brug for øje. Udvikling, konstruktion, salg og produktion er certificeret hos ITD GmbH i henhold til DIN EN ISO 13485.

Det er grundlaget for:
- højeste kvalitet og lang levetid
- let, sikker og ergonomisk betjening
- funktionelt design
- optimering for tilsigtet brug

Produkterne lever op til kravene i Den Europæiske Unions forordning om medicinsk udstyr (MDR) og er CE-mærket.

- Læs disse brugsanvisninger fra begyndelsen for at blive bekendt med funktionerne trin-for-trin.
- Ret alle de spørgsmål eller bekymringer, du måtte have, til producenten.
- Det stationære støttesystem er kun beregnet til brug som beskrevet.
- Disse instruktioner skal gemmes i hele produktets levetid.

Systemkonfiguratoren skal stille brugsanvisningerne for den samlede konfiguration til rådighed for slutbrugeren.
Vi gør udtrykkeligt opmærksom på, at systemkonfiguratoren er ansvarlig for overholdelse af IEC 60601-1 og EMC normen IEC 60601-1-2 i den gældende version!

1.1 Korrekt brug

Funktionerne for det stationære støttesystem fra ITD GmbH er:
- montering af medicinsk og IEC-testet udstyr i henhold til information om den tilladte belastning under overholdelse af kravene i IEC 60601-1 i den aktuelle gældende udgave.
- Forbindelse og distribution af netspænding fra lokale stikkontakter og fra datalinjer.
- Konsolidering af originale ITD-systemkomponenter og tilbehør.

Ved brug af den mobile udstyrstransportør, kan det medicinske udstyr transporteres ind i bygningen eller placeres vilkårligt i området før og efter brug. Derfor er en fleksibel, økonomisk effektiv brug af alt udstyr mulig. Desuden er det lettere at rengøre gulvarealet.

Samleprocessen er afhængig af det lokale miljø.

1.2 Generel forklaring af symbolerne

Ud over de anførte symboler anvendes yderligere symboler i henhold til EU 2017/745 eller ISO 15223, hvor det er relevant.

	Medicinsk produkt
	Entydig identifikation af et medicinsk produkt
	Ækvipotential binding: Ækvipotential binding sikrer, at modstanden mellem alle strømførende materialer er lav nok.
	Forbindelse til beskyttende leder: Forbinder ledere, udstyrsenheder, strømførende dele, net-jordterminalen og jord.
	Overhold brugervejledningen
	Vekselstrøm
	Samlet belastning (støtter ekstrudering): Maks. samlet belastning (= sum af belastningsoplysninger for alle enkelte system-komponenter). Der henvises til mærkningen for passende belastning.
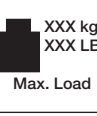	Belastning (systemkomponenter): Der henvises til mærkningen for passende belastning.
	Fugtighedsgrænse
	Lufttryksgrænse
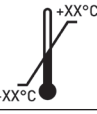	Temperaturgrænse



Generelt advarselsmærke:
Symbolet bruges ved multistikkene. Den samlede belastning på navneskiltet må ikke overskrides.



Må kun bruges indendørs

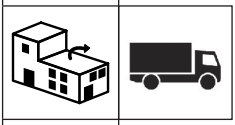

Sælges via



Importør



Producent



Fremstillingsdato

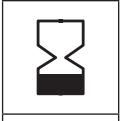

Anvendelig indtil



Artikelnummer



Partikode



Seriennummer



Justering af klemmestyrken (hældnings- og svirvel-enhed)



Sæt belastning:
Beskriver belastningsområdet samt rotationsretningen for at sætte dem



Bremse: Information om placering af støttearmen i tilfælde af accept af udstyr og indikerer retningen for frigørelse og blokering af låsefunktionen.



Advarsel om håndskader

1.3 Sikkerhedsinstruktioner

Generelt

- Kun stationære støttesystemer, hvis netspændingsudstyr er blevet testet og godkendt af passende, kvalificeret personale må bruges!
- Personale (hospitals- og servicepersonale), der arbejder direkte eller indirekte med et stationært støttesystem skal modtage instruktioner!
- Justeringer må kun foretages af kvalificeret personale.
- Reparationer og vedligeholdelse må kun gennemføres af fagpersonale.
- Montering skal være i overensstemmelse med de byggetekniske specifikationer for bygningen.

Betjening

- Når udstyret indsættes (brug), er det vigtigt at sikre, at personer ikke bliver skadet, og at materielle goder ikke bliver beskadiget.

Forbindelser

- Kun udstyr, der opfylder kravene i IEC 60601-1 eller er IEC-testet, må forbindes til stikkont akter,forbindelseslinjer.
- Yderligere medicinsk udstyr med forbindelsesbolte til ækvipotential binding skal forbindes med det grøn-gule kabel til de valgfri ækvipotentiale bindings-forbindelsesbolte!



Advarsel: Den samlede belastning på navneskiltet må ikke overskrides. Sørg for ikke at forbinde yderligere multistikdåser til en eksisterende stikdåse.

Belastningskapacitet

- Den samlede vægt af udstyret og tilbehøret på det stationære støttesystem må ikke overstige den tilladte nyttelastvægt (se belastningskapacitets-klistermærket på støtteekstruderingen).
- Overfladebelastningen, der er trykt på systemkomponenterne, må ikke overskrides!
- Belastningen vist på beslagene (f.eks. transfusionsstativ, ledarme) må ikke overskrides!

Infektionsbeskyttelse

- Hygiejneregler skal overholdes, når systemet rengøres!
- Giv kun rengjort og desinficeret udstyr eller beslag til servicetekniker for vedligeholdelse og reparation!

Miljøbeskyttelse

- Bortskaf alle rengørings- og desinfektionsmiddelrester på en måde, der ikke er miljøskadelig.

2 Montage

2.1 Fuldstændighed

Pak det stationære støttesystem ud og kontroller, at alle de dele, du har bestilt, er i forsendelsen.

2.2 Driftsvejledning / Montageinstruktioner

Før du begynder at samle noget udstyr, bør du læse driftsvejledningen eller montageinstruktionerne grundigt. De er inkluderet sammen med det stationære støttesystem og systemet og tilbehørskomponenter.



2.3 Vandret svirvel

Sørg for, at systemkomponenternes svirvelområde svarer til udstyrets dimensioner og de omkringliggende forhold i arbejdsmiljøet.

Når systemkomponenterne og det fastgjorte udstyr bliver drejet vandret, må de ikke kollidere med andet udstyr, med andre systemkomponenter eller med væggen. En kollision kan resultere i skader på udstyret og personskader.

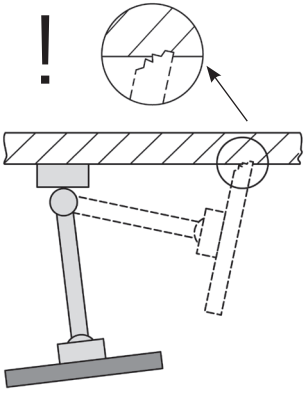

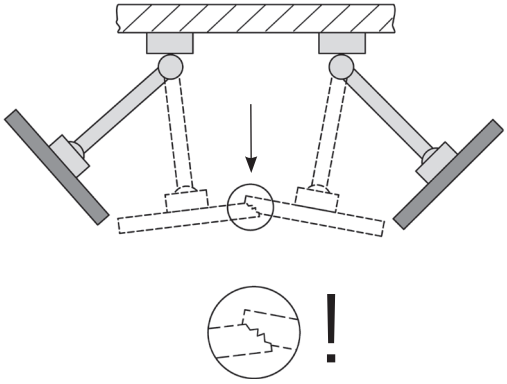

Dansk

2.4 Krængende / roterende udstyr

Hvis systemkomponenter kan krænges eller roteres, er det vigtigt at fastslå, om klemmestyrken er passende for den enhed, der fikseres. Hvis den anvendte styrke ikke er justeret korrekt, er der risiko for, at udstyret krænger over. Derfor skal justeringen foretages på en sådan måde, at det sikres, at enheden kan krænge eller rotere en smule, mens enheden forbliver stabil i alle ønskede positioner.

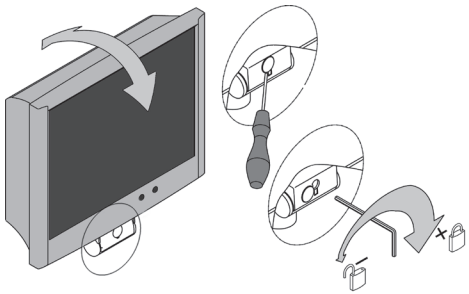

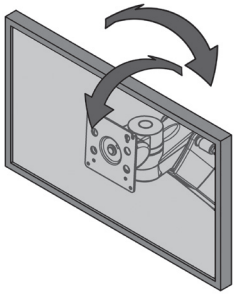

2.5 Støttearme med variabel højde (flexion-port)

Når systemkomponenterne, der kan højdejusteres, monteres, skal du ubetinget overholde den tilladte minimum og maksimum vægt. Af sikkerhedsårsager skal du også sørge for, at området under den højdejusterbare støttearm er frit (flexion-port). For at kunne indstille støttearmen til belastningen, skal den placeres i vandret position.

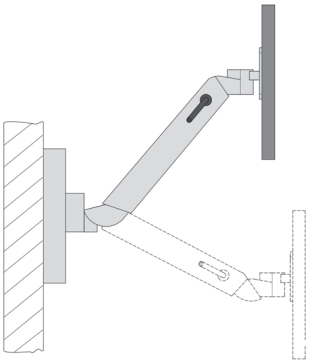

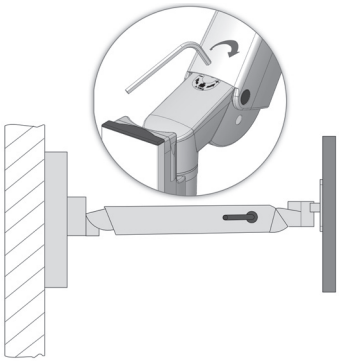

2.6 Ledningsføring

Overhold følgende instruktioner:

- Kablet skal have de rette dimensioner, så der ikke sker skade på kablet eller fejl på enheden, når der drejes.
- Hængende kabler må under ingen omstændigheder bruges som håndtag.
- Sørg for, at det vedlagte monteringsmateriale anvendes korrekt, i overensstemmelse med montagevejledningen.
- Når armene drejes, skal du holde øje med, om der er kabelloops.

2.7 Montering på eksisterende infrastruktur

Når du monterer på standard skinner (lodret eller vandret), stænger, ITD-profiler, til loftslys, forsyningskanaler eller producent-specifikke forbindelser, skal du sikre, at der er tilstrækkelig stabilitet. Om nødvendigt, afklar med producenten af de respektive forbindelser.

2.8 Fastgøring af systemkomponenter

Før du fastgør enhederne til systemkomponenterne, bør du sikre dig, at system-komponenterne er sikkert på plads. Hvis nogle forbindelser ikke er sikret tilstrækkeligt, kan det føre til personskade eller skader på udstyret.

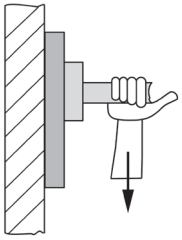

2.9 Belastning

Bemærk, at det er vigtigt at overholde den maksimale belastning (se kapitel 8).

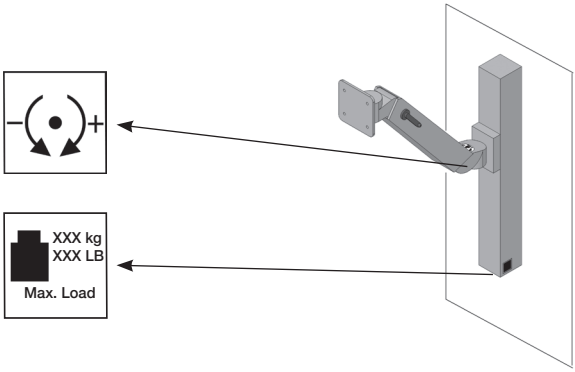

2.10 Montage/Håndtering

2.10.1 Korrekt installation

På grund af risiko for skader på patienter eller andre eller skade på medicinsk udstyr, skal du sikre, der er nok plads mellem støttesystemet og andet udstyr med elektromotorer (f.eks. hospitalssenge), når du monterer eller installerer stationære støttesystemer.

2.10.2 Hylder

Hylder kan fjernes eller installeres et andet sted. Løsn skruerne, placer hylden og skru så hylden fast på plads igen. Tjek jordmodstandssikkerheden.

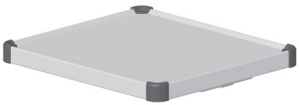

2.10.3 Skuffer

Skuffeenheder er udstyret med smæklås. Skufferne kan løftes ud, når de er trukket ud. Em mærkatstrimmel kan fastgøres til frontbeklædningen.



2.11 Yderligere montage af systemkomponenter

Yderligere montage af ITD-systemkomponenter bør kun udføres af specialiseret personale.

2.12 Nedtagning og omplacering af systemkomponenter og tilbehør

Når systemkomponenter og tilbehør nedtages eller omplaceres, er det vigtigt at fjerne alle enheder, der er monteret på disse elementer, før der foretages nogen ændringer. Hvis dette drejer sig om afmontering/montering af de højdejusterbare arme flexion-port, skal de først placeres i den højeste position, og klemmens (bremse) indstilling skal bestemmes (henvis til decal).

3 Elektrisk sikkerhed

3.1 Placering af det elektriske udstyr

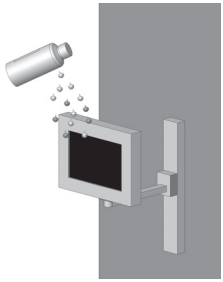

Sørg for, at elektrisk udstyr på det stationære støttesystem eller det variable højdestøttesystem flexion-port, lf-port ikke bliver vådt. Under ingen omstændigheder kan du placere produkter over det elektriske udstyr eller dets forlængelse, hvor de kan miste væske, eller fugtighed kan trænge igennem.

3.2 Støtteekstrudering



Støtteekstruderingerne (Economy of Profi) kan bruges til multistik og giver optimal kabelføring til alle ledninger, der fører strøm til enheden. Under ingen omstændigheder må der bores huller i støtteekstruderingerne (Economy, Profi, flad ekstrudering), da strømførende kabler kan være ført igennem ekstruderingen.

3.3 Gasser

Elektrisk udstyr må ikke bruges i nærheden af gasser, f.eks. brændbare gasser, der bruges til anæstesi eller lignende gasser. Brugeren er ansvarlig for at opretholde dette krav og for overholdelse af EN 60601-1-2 og EMC forordninger.

3.4 Ækvipotential binding

Ækvipotential binding bør udføres for det stationære støttesystem.
Det ækvipotentiale bindingskabel skal først forbindes til støttesystemet og derefter forbindes det ækvipotentiale bindingsstik i lokalet. Derefter forbindes POAG forsyningskablerne til POAG tilledningerne på POAG-pladen eller multistikkene og apparatet.

3.5 Plug-in kabelkonnektor

Brugere af det stationære støttesystem bør sikre, at kabelforbindelsen mellem det stationære støttesystems kabelsystem og udstyret er en permanent forbindelse, som kun kan fjernes ved at bruge værktøj. Bestil passende tilbehør separat.

3.6 Kombination af udstyr

Følgende skal tages i betragtning ved kombination af udstyr på det stationære støttesystem:

- Supplerende udstyr, der er forbundet til analoge eller digitale grænseflader på udstyret, skal certificeres i overensstemmelse med de relevante EN-specifikationer (f.eks. IEC 60950 for databehandlingsudstyr og IEC 60601-1 for medicinsk elektrisk udstyr).
- Desuden skal alle konfigurationer overholde den gældende version af IEC 60601-1-standarden. Alle, der forbinder yderligere udstyr til signal input- eller signal output systemet er en systemkonfigurator og er derfor ansvarlig for at sikre overholdelse af den gældende version af IEC 60601-1-standarden. Hvis du har spørgsmål, kontakt din lokale forhandler eller teknisk service.

Bemærk: Sørg for, at dette også gælder for tilpasning af udstyr i strømforsyningskredsløbet (f.eks. multistik).

3.7 Central Strømafbryder

Udstyr med livsopretholdende funktioner må ikke tilsluttes en central tænd/sluk kontakt.

3.8 EMC

Den elektromagnetiske kompatibilitet (EMC) mellem dele af det elektriske medicinske udstyr eller andre/nye kombinationer placeret på det stationære støttesystem bør kontrolleres, før udstyret tages i brug i medicinsk sammenhæng. Støttesystemet kan ikke bruges i et NMR-miljø p.gr.a. tilstedeværelsen af ferromagnetiske materialer.

Kunde-specifikke støttesystemer, der bruges i et NMR-miljø, skal testes af kunden for brugsegnethed, fordi de indeholder ferromagnetiske materialer.
ITD GmbH påtager sig ikke noget ansvar i denne forbindelse!



3.9 Undtaget fra den endelige elektriske inspektion af systemkomponenter og tilbehør

ITD GmbH undtager følgende systemkomponenter og tilbehør fra den endelige elektriske inspektion:

- Multistik uden yderligere beskyttelsesledere, der ikke er direkte tilsluttet i monteringen
- ME-kabler og apparatkabler, der er inkluderet
- POAG-plader og kabler, der er inkluderet
- Ikke-elektriske støttesystemer
- Højdejusteringer og fastgørelsesdele til højdejusteringer
- Håndtag, musemåtter, skuffer, skuffehuse og tilbehør (flaskemonteringsbeslag, kurve, kameramonteringsbeslag, infusionsstativer, ...)
- Tastaturudvidelser og hylder, der kan udvidesComputerholder øverst og nederst
- Støttearme installeret og skærm-monteringsbeslag
- Ledende hjul
- Sekundært strømkredsløb med isoleringsskærme er kun undtaget fra den dielektriske styrkeinspektion!

3.10 Minimum sikkerhed

ITD GmbH er ikke bekendt med, at nogen dele af udstyret eller tilbehøret reducerer systemets minimum sikkerhed. Der må kun bruges udstyr, der ikke udgør en fare. Om nødvendigt bør dette afklares v.h.a. en risikoanalyse (ISO 14971).

4 Mekanisk og elektrisk højdejustering

Specifikke sikkerhedsregler skal overholdes for den „mekaniske højdejustering“ v.h.a. „gastryk“ samt ved elektro-mekanisk højdejustering v.h.a. „Lineær motor“ i overensstemmelse med IEC 60601-1 „Mekanisk risiko i forbindelse med bevægelige dele“. Hermed:

- Tag hensyn til og overhold den tilladte afstand mellem bevægelige dele i overensstemmelse med IEC 60601-1 i tabel 20 (ISO 13857:2008).
- Produkter med højdejustering er produceret og leveret ab fabrik tilpasset standarden, under hensyntagen til de tilladte sikkerhedsafstande. Disse afstande skifter p.gr.a. udstyring af eller udskiftning til ME-enheder og/eller komponenter. Dette kan føre til mekanisk risiko. Den person, der konfigurerer systemet, er ansvarlig for overholdelse af de påkrævede minimum afstande.
- Den samlede vægt af enhederne og det installerede tilbehør må ikke overstige den specificerede maksimale nyttelast af højdejusteringen. Overbelastning kan føre til skader på højdejusteringen og tab af garanti.
- Lagret energi udløses med den mekaniske højdejustering v.h.a. gastryk. Derved kan en pludselig aktivering uden bremse af højdejusteringen ved ubelastede systemer føre til personskader og defekt.
    - o For at forebygge personskader og defekt, placer højdejusteringen i den højeste position (”energi-fri”) før installation og fjernelse af udstyr.
    - o Det højdejusterbare støttearmssystem „flexion-port“ kan også fikseres og sikres i den højeste position („energi-fri“) v.h.a. klemmegrebet (der henvises til separat brugsanvisning for „flexion-port“ samt til risikonoter om støttearmssystemet).
- Utilsigtet aktivering af den elektro-mekaniske højdejustering v.h.a. den manuelle knap kan også føre til personskader og defekt.
    - o Træk stikket ud for højdejusteringen før installation og fjernelse af udstyr for at forebygge personskader og defekt.
    - o Servicering og vedligeholdelsesopgaver i det „indre område“ af højdejusteringen, dvs. i det afdækkede område i støttesøjlen, der ikke er tilgængelig udefra, må kun udføres af specialister.
    - o Advarsel: Hvis højdejusteringen betjenes v.h.a. en fjernbetjening, skal du sørge for, at der ikke er nogle personer til stede i fareområdet.

5 Diverse

5.1 Rengøring og desinfektion

Advarsel: Træk stikket ud før rengøring og desinfektion!
Inden systemet tages i brug i et medicinsk miljø, skal brugeren på eget ansvar sørge for den nødvendige rengøring og desinfektion i henhold til applikationen.

Det stationære støttesystem og det variable støttearmssystem flexion-port, lf-port skal rengøres v.h.a. universal rengøringsmidler (neutrale rengøringsmidler). Kommercielle desinfektionsmidler, der er godkendt til desinficering af overflader, eller desinficerende servietter kan bruges til at desinficering. Desinfektionsmidlerne skal udelukkende bruges som desinfektion til aftørring i overensstemmelse med producentens specifikationer.

For eksempel har ITD gennemført tests v.h.a. følgende desinfektionsmidler:

Produkt	**Producent**
Bacillol AF	Bode
Cleanisept Wipes	Dr. Schumacher
Optisal N	Dr. Schumacher
Mikrobac Tissues	Bode
Mikrozid Sensitive Wipes	Schülke
Mikrozid AF Wipes	Schülke
Mikrozid PAA Wipes	Schülke
Terralin Protect	Schülke
Incidin PLUS	Ecolab
Incidin Foam	Ecolab
Incidin Oxywipe S XL	Ecolab
Kohrsolin FF	Hartmann
Dismozol plus	Hartmann

Hvis fuldstændig desinfektion er påkrævet, kan samlinger skilles ad af en specialist og desinficeres ved aftørring, mens de er skilt ad.

5.2 Service/Reparation

Det stationære støttesystem og det variable højdestøttesystem flexion-port, lf-port skal altid være rengjort og desinficeret med et passende rengøringsmiddel, før det betjenes, og før vognen returneres for reparation!

Reparationer af det stationære støttesystem og det variable højdestøttearmssystem flexion-port, lf-port bør kun udføres af professionelt personale. Vi anbefaler at konsultere ITD GmbH for alle anliggender i relation til serviceaktiviteter. Du kan se vores adresse i begyndelsen af denne vejledning.

5.3 Miljøforhold

Det stationære støttesystem og det variable højdestøttearmssystem flexion-port, lf-port er designet til standardbetjening på hospitaler og i lægepraksisser.

Betjening:

Omgivende temperatur:	10° C til 40° C
Luftfugtighed:	30 % til 75 %
Lufttryk:	700 hPa til 1060 hPa
Beskyttelsesklassificering:	IP20

Transport/lagring:

Omgivende temperatur:	-25°C til 70°C
Luftfugtighed:	10 % til 95 %
Lufttryk:	500 hPa til 1200 hPa

5.4 Bortskaffelse



Separat indsamling af elektrisk og elektronisk udstyr i overensstemmelse med Affald fra elektrisk og elektronisk udstyrs-direktivet, WEEE, (registreringsnummer for Tyskland: DE35464575). Alt elektrisk og elektronisk udstyr, der følger med systemer efter 13. august, 2005 er mærket med et symbol for separat indsamling af elektrisk og elektronisk udstyr, der indikerer, at dette udstyr er underkastet separat indsamling for bortskaffelse i lande, hvor EU-direktiv 2002/96/EC gælder.

5.5 Reservedele

Der må kun bruges reservedele, der er autoriseret af ITD. Et klistermærke med et bestillingsnummer er påsat støtteekstruderingen på dit stationære støttesystem. Alle bestillingsnumre og de tilhørende reservedele er lagret hos ITD GmbH.

6 Tilbehør

Et omfattende udvalg af tilbehør findes i vores kataloger eller under www.itd-cart.com (information for forhandlere).

7 Vedligeholdelse

Det stationære støttesystem og den variable højdestøttearm flexion-port, lf-port er blevet udviklet og konstrueret m.h.p. mange års problemfri brug. Kontroller funktionsevnen af de følgende dele for hver 12 måneder for at garantere sikkerheden.

Støttearme:

- Rotation og krængning fungerer glat uden for meget slør.

Variable højde støttearme (flexion-port, lf-port):

- Højdejusteringen fungerer frit, hævekraften er justeret til enhedens vægt.

Hylder:

- Kontroller om monteringsskruerne er blevet spændt fast, og om hylden er stabil og flad.

Multistik:

- Kontroller hovedkablet for skader og fast placering.

Ekstra stik:

- Kontroller kablet for skader og fast placering.

Serienummer:

- Sammenlign serienummeret på det stationære støttesystem og det variable højde støttearmssystem flexion-port med data i udstyrs-logbogen.

Hvis du finder nogle problemer under disse kontroller, bør du kontakte din forhandler med det samme.

8 Tekniske data

8.1 Belastningskapacitet modul-port (Stationært støttesystemer og komponenter)

• Støtteekstrudering, samlet ekstra belastning afhænger af længden	25-150 kg / 55-330 lbs
• Skærmholder med VESA 75 / 100 adaptering	op til 18 kg / 39,6 lbs
• Skærmholder med universal adapter	op til 14 kg / 30,8 lbs
• Skærmholder med bordmonterings-adaptering	op til 14 kg / 30,8 lbs
• Hylde	10 kg / 22 lbs
• Skuffe	3 kg / 6.6 lbs
• Tastaturholder	5 kg / 11 lbs
• Musemåtte	3 kg / 6.6 lbs

8.2 Belastningskapacitet mf-port (stive og drejelige støttearme)

• Støttearm, stiv	op til 23 kg / 50,6 lbs
• Svirvelarm, 1 fold	op til 23 kg / 50,6 lbs
• Svirvelarm, 2 folder	op til 18 kg / 39,6 lbs

8.3 Belastningskapacitet mf-port (drejelige støttearme)

• Svirvelarm, 1 fold	op til 23 kg / 50,6 lbs
• Svirvelarm, 2-folder (L250 mm + L250 mm)	op til 23 kg / 50,6 lbs
• Svirvelarm, 2-folder (L325 mm + L325 mm)	op til 18 kg / 39,6 lbs

8.4 Belastningskapacitet flexion-port (variabel højde støttearmssystem)

• flexion-port (afhænger af model)	3-10 kg / 6,6-22 lbs 8-14 kg / 17,6-30,8 lbs 11-20 kg / 24,2-44 lbs
• Krængnings- og svirvelenhed	op til 14 kg / 30,8 lbs
• Post ("Ned-Post")	10 kg / 22 lbs
• Musemåtte	3 kg / 6,6 lbs

8.5 Belastningskapacitet lf-port (variabel højde støttearme)

• afhængigt af model	0-7 kg / 0 – 15.4 lbs 0-5 kg / 0-11 lbs 5-10 kg / 11-22 lbs

Ansvarlig for indhold: ITD GmbH.

CH REP

Johner Medical Schweiz GmbH
Tafelstattstrasse 13a
6415 Arth
Schweiz

ITD GmbH
Jahnstrasse 1
84347 Pfarrkirchen
Germany
sales@itd-cart.com
www.itd-cart.com

DS.0230.799 - Index 004 - 09/2026 - Subject to change without notice.