KASUTUSJUHEND



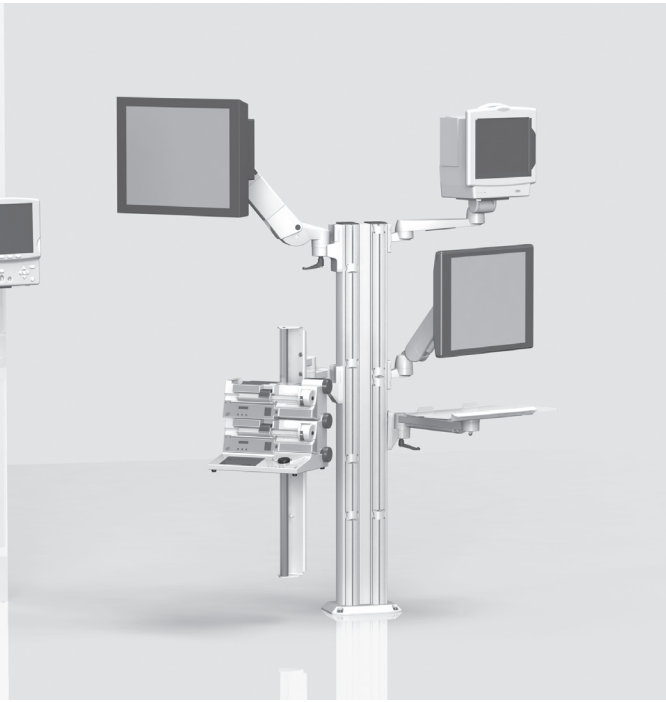

KASUTUSJUHEND

statsionaarsete konsoolisüsteemide kohta (sh reguleeritava kõrgusega flexion-port ja lf-port tugiõlad)

See on Euroopa meditsiiniseadmete määruse (MDR) 2017/745 VIII lisa tähenduses I klassi meditsiiniseade.

Tootja kinnitab, et see toode vastab MDR 2017/745 IX lisa põhinõuetele, nagu on dokumenteeritud CE-märgisega.

Seda kasutusjuhendit kasutab nii iTD GmbH kui ka TouchPoint Medical Inc.. Tooteetiketil on toote vastava seadusliku tootja spetsiifiline dokumentatsioon.



ITD GmbH
Jahnstrasse 1
84347 Pfarrkirchen
Germany
Tel: + 49 89 61 44 25- 0
Web: www.itd-cart.com



TouchPoint Medical
dba iTD Corporation
2200 TouchPoint Drive
Odessa, FL 33556 USA
Tel: + 1 800 947 3901
Web: www.itd-cart.com

CE

MD

Müük ja tugi:

Põhja-Ameerika	Euroopa
ITD Corporation	ITD GmbH
E-post: salesusa@itd-cart.com	E-post: sales@itd-cart.com
Hiina	**Austraalia**
ITD Medical Technology Products (Shanghai) Co., Ltd.	ITD Australia Pty Ltd
E-post: saleschina@itd-cart.com	E-post: salesaustralia@itd-cart.com

Lisateavet müügi ja teeninduse kohta leiate meie veebisaidilt (www.itd-cart.com).

Töötame pidevalt oma toodete edasiarendamise nimel. Pange tähele, et peame jätma endale õiguse tarnekomplekti kuju, varustust ja tehnoloogiat igal ajal muuta.

Ilma ITD GmbH kirjaliku loata pole selle juhendi osaline või täielik reprodutseerimine, paljundamine või tõlkimine lubatud!

Kõik autoriõiguse seadusest tulenevad õigused on selgesõnaliselt reserveeritud ITD GmbH-le.

Indeks 004

Need kasutusjuhised kehtivad järgmiste toodete kohta:

Tüübitähis	Kirjeldus
MZ.0xxx.xxx / 60xx.xxx	Statsionaarsed konsoolisüsteemid ja süsteemikomponendid modul-port, sh jäigad ja pööratavad õlad, rm-port ja mf-port ja reguleeritava kõrgusega tugiõlad, flexion-port
RS.0xxx.xxx - 45xx.xxx	
TH.1xxx.xxx / 2xxx.xxx / 3xxx.xxx	
TS.0xxx.xxx - TS.09xx.xxx	
TS.6xxx.xxx / 9xxx.xxx	
ZV.9xxx.xxx	
HA.1xxx.xxx / 2xxx.xxx	Reguleeritava kõrgusega tugiõlasüsteemide süsteemikomponendid ja tarvikud, flexion-port
HA.3xxx.xxx	Reguleeritava kõrgusega tugiõlad, lf-port

KD.0xxx.xxx - KD.9xxx.xxx	Kliendispetsiifilised statsionaarsed konsoolisüsteemid ja reguleeritava kõrgusega tugiõlasüsteemid, flexion-port, lf-port
KU.0xxx.xxx – KU.9xxx.xxx	
KN.0xxx.xxx - KN.9xxx.xxx	
CD.0xxxx.xxx - CD.9xxxx.xxx	
CN.0xxx.xxx - CN.9xxx.xxx	
TP.0xxx.xxx - TP.9xxx.xxx	
OC.0xxx.xxx – OC.9xxx.xxx	
OM.0xxx.xxx – OM.9xxx.xxx	

SISUKORD

1 Oluline teave

1.1 Nõuetekohane kasutus ... 5
1.2 Tähiste seletused ... 6
1.3 Ohutusjuhised ... 8

2 Paigaldamine

2.1 Komplekti täielikkus ... 9
2.2 Kasutusjuhend/paigaldusjuhised ... 9
2.3 Horisontaalne pööramine ... 9
2.4 Kallutatavad/pööratavad seadmed ... 10
2.5 Reguleeritava kõrgusega tugiõlad (flexion-port) ... 10
2.6 Kaabeldus ... 11
2.7 Kinnitamine olemasolevate tarindite külge ... 11
2.8 Süsteemikomponentide kinnitamine ... 11
2.9 Koormus ... 12
2.10 Paigaldamine/käsitsemine ... 12
2.11 Süsteemikomponentide täiendav paigaldamine ... 12
2.12 Süsteemikomponentide ja tarvikute demonteerimine ja ümberpaigutamine ... 12

3 Elektriohutus

3.1 Elektriseadmete paigutus ... 13
3.2 Tugiprofiil ... 13
3.3 Gaasid ... 13
3.4 Potentsiaaliühtlustus ... 13
3.5 Kaabli ühenduspistik ... 13
3.6 Seadmete kombineerimine ... 13
3.7 Keskne voolu katkestamine ... 14
3.8 EMÜ ... 14
3.9 Süsteemkomponentide ja tarvikute välistamine süsteemi lõplikust elektrilisest kontrollimisest ... 14
3.10 Minimaalne ohutus ... 15

4 Mehaaniline ja elektriline kõrguse reguleerimine ... 15

5 Mitmesugust

5.1 Puhastamine ja desinfitseerimine ... 16
5.2 Hooldus/remont ... 16
5.3 Keskkonnatingimused ... 17
5.4 Kõrvaldamine ... 17
5.5 Varuosad ... 17

6 Tarvikud ... 18

7 Hooldus ... 18

8 Tehnilised andmed ... 19

8.1 Kandevõime, modul-port (statsionaarsed konsoolisüsteemid ja komponendid) ... 19
8.2 Kandevõime, mf-port (jäigad ja pööratavad tugiõlad) ... 19
8.3 Kandevõime, rm-port (pööratavad tugiõlad) ... 19
8.4 Kandevõime, flexion-port (reguleeritava kõrgusega tugiõlasüsteemid) ... 19
8.5 Kandevõime, lf-port (reguleeritava kõrgusega tugiõlad) ... 19

1 Oluline teave

Kõik ITD GmbH tooted on valmistatud pikaajaliseks probleemideta kasutamiseks. Arendustöö, konstrueerimine, müük ja tootmine on ettevõttes ITD GmbH serditud vastavalt standardile DIN EN ISO 13485.

See paneb aluse järgmiseks:
- kõrgeim kvaliteet ja pikk kasutusiga;
- lihtne, ohutu ja ergonoomiline töö;
- funktsionaalne disain;
- kavandatava kasutamise optimeerimine.

Tooted vastavad Euroopa meditsiiniseadmete määruse nõuetele ja kannavad CE-märgist.

- Toote omaduste järkjärguliseks tundmaõppimiseks lugege see kasutusjuhend algusest peale tähelepanelikult läbi.
- Küsimuste või murede korral pöörduge kindlasti tootja poole.
- Statsionaarsed konsoolisüsteemid on ette nähtud kasutamiseks ainult kirjeldatud viisil.
- Neid juhiseid tuleb säilitada kogu toote kasutusea jooksul.

Süsteemi konfigureerija peab kogu konfiguratsiooni kasutamise juhised tegema lõppkliendile kättesaadavaks.
Rõhutame siinkohal sõnaselgelt, et süsteemi konfigureerija vastutab IEC 60601-1 ja EMÜ normi IEC 60601-1-2 kehtiva versiooni järgimise eest!

1.1 Nõuetekohane kasutus

ITD GmbH statsionaarse konsoolisüsteemi kasutusotstarve:
- meditsiiniliste ja IEC testid läbinud seadmete paigaldamine vastavalt lubatud koormuse andmetele ja IEC 60601-1 praegu kehtiva väljaande nõuetele;
- toitepinge ühendamine ja jaotamine kohalikust elektripistikust ning andmekaablitest;
- ITD-süsteemi originaalkomponentide ja tarvikute kombineerimine.

Liikuva seadmekäru abil saab meditsiiniseadmeid hoones transportida või paigutada enne ja pärast kasutamist soovitud kohta. Nii on võimalik kõiki seadmeid kasutada paindlikult ja ökonoomselt. Lisaks on sel viisil lihtsam põrandat puhastada.

Paigaldustingimused olenevad kohalikust keskkonnast.

Eesti

1.2 Tähiste seletused

Lisaks loetletud sümbolitele kasutatakse vajaduse korral täiendavaid sümboleid vastavalt EL 2017/745 või ISO 15223.

	Meditsiiniseade
	Meditsiiniseadme unikaalne identifikaator
	Potentsiaaliühtlustus: potentsiaaliühtlustus tagab, et kõigi juhtivate materjalide vaheline takistus oleks piisavalt madal.
	Ühendus kaitsejuhiga: ühendab juhte, seadmeplokke, juhtivaid osi, peamisi maandusklemme ja maandust.
	Järgige kasutusjuhiseid
	Vahelduvvool
	Üldkoormus (tugiprofiil): Max üldkoormus (= kõigi üksikute süsteemikomponentide koormusandmete summa) Vaadake koormust sildilt.
	Koormus (süsteemikomponendid): vaadake koormust sildilt.
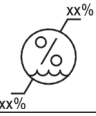	Niiskuse piirmäär
	Õhurõhu piirmäär
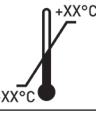	Temperatuuri piirmäär



Üldine hoiatusmärk:
seda kasutatakse pistikupesade juures. Tüübisildil antud koguväärtust ei tohi ületada.



Sobib kasutamiseks ainult siseruumides

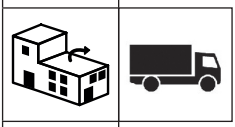

Turustaja



Importija



Tootja



Tootmiskuupäev

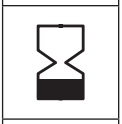

Kõlblik kuni

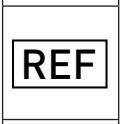

Tooteartikli number

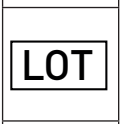

Partii kood

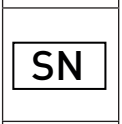

Seerianumber



Kinnitusjõu reguleerimine (kallutatav ja pööratav seade)



Määratud koormus:
kirjeldab koormusvahemikku ja pööramissuunda selle reguleerimiseks



Pidur: teave tugiõla asendi kohta seadmega kasutamise korral, näitab lukustamise ja avamise suunda.



Käevigastuste hoiatus

1.3 Ohutusjuhised

Üldist

- Kasutada tohib ainult selliseid statsionaarseid konsoolisüsteeme, mille toitepingeseadmed on asjakohase kvalifitseeritud personali poolt testitud ja heaks kiidetud.
- Statsionaarse konsoolisüsteemiga otseselt või kaudselt töötavaid isikuid (haigla- ja teeninduspersonali) tuleb selle kasutamiseks juhendada.
- Süsteemi tohivad reguleerida ainult vastava kvalifikatsiooniga töötajad.
- Remonti ja hooldustöid tohivad teha üksnes spetsialistid.
- Paigaldamisel tuleb arvestada hoone ehituskonstruktsioonide spetsifikatsiooniga.

Kasutamine

- Seadmete kasutamisel on oluline tagada, et inimesed ei saaks vigastada ja ei tekiks varalist kahju.

Ühendused

- Pistikupesade/ühenduskaablitega tohib ühendada ainult seadmeid, mis vastavad IEC 60601-1 nõuetele või mida on IEC nõuete osas testitud.
- Potentsiaaliühtlustuse ühenduspoltidega täiendavad meditsiiniseadmed tuleb ühendada rohelise-kollase kaabli abil valikuliste potentsiaaliühtlustuse ühenduspoltidega.



Ettevaatust! Tüübisildil antud koguväärtust ei tohi ületada.
Pange tähele, et olemasoleva mitme pistikupesaga ei tohi ühendada muid mitmikpistikupesi.

Kandevõime

- Statsionaarses konsoolisüsteemis olevate seadmete ja tarvikute kogumass ei tohi ületada lubatud kasulikku massi (vt kandevõime kleebist tugiprofiilil).
- Süsteemikomponentidele märgitud pindkoormust ei tohi ületada.
- Liitmike (nt infusioonijalg, liigendõlad) näidatud koormust ei tohi ületada.

Nakkuste vältimine

- Puhastamisel tuleb järgida hügieeninõudeid.
- Andke hooldustehnikule hooldus- ja remonditöödeks üle ainult puhastatud ja desinfitseeritud seadmed ja tarvikud.

Keskkonnakaitse

- Kõrvaldage kõik puhastus- ja desinfitseerimisvahendite jäägid keskkonnasäästlikul viisil.

2 Paigaldamine

2.1 Komplekti täielikkus

Pakkige statsionaarne konsoolisüsteem lahti ja kontrollige, kas saadetis sisaldab kõiki teie tellitud osi.

2.2 Kasutusjuhend/paigaldusjuhised

Enne mis tahes seadme paigaldamise alustamist tuleb hoolikalt läbi lugeda selle kasutusjuhend või paigaldusjuhised. Need on kaasas statsionaarsete konsoolisüsteemide ning süsteemi- ja tarvikukomponentidega.



2.3 Horisontaalne pööramine

Veenduge, et süsteemi komponentide pööramisvahemik vastaks seadme mõõtmetele ja töökeskkonna tingimustele.

Horisontaalselt pööratavad süsteemikomponendid ja kinnitatud seadmeid ei tohi kokku põrgata teiste seadmete, süsteemikomponentide ega seinaga. Kokkupõrked võivad seadmeid vigastada ning põhjustada kehavigastusi.

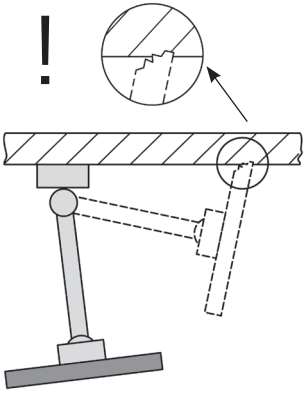

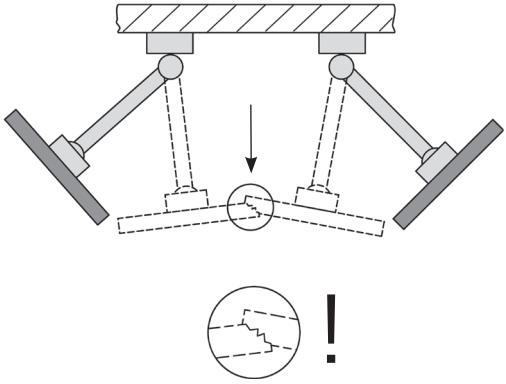

Eesti

2.4 Kallutatavad/pööratavad seadmed

Kui süsteemikomponendid on kallutatavad või pööratavad, on oluline välja selgitada, kas kinnitusjõud on kinnitatava seadme jaoks sobiv. Kui see on valesti reguleeritud, võib seade ümber kalduda. Seega tuleb reguleerida selliselt, et seadet saaks kergelt kallutada või pöörata ning see jääks soovitud asendis püsima.

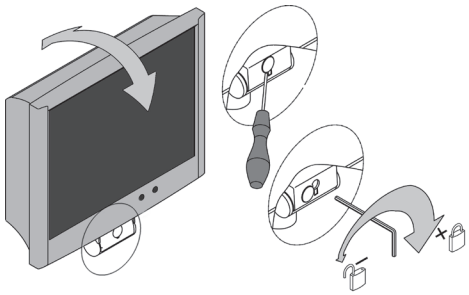

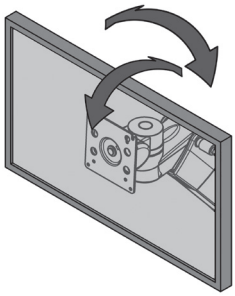

2.5 Reguleeritava kõrgusega tugiõlad (flexion-port)

Reguleeritava kõrgusega süsteemikomponentide koormamisel jälgige alati rangelt kinnipidamist min ja max lubatud kogukaalust. Ohutuse tagamiseks veenduge ka, et reguleeritava kõrgusega tugiõla (flexion-port) all olev ruum jääks vabaks. Tugiõla ühendamiseks koormusega tuleb see panna rõhtsasse asendisse.

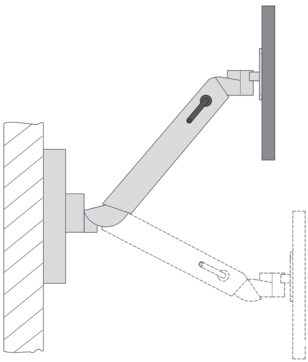

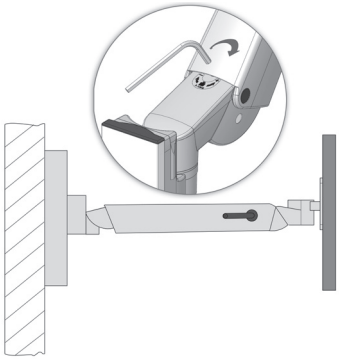

2.6 Kaabeldus

Järgige neid juhiseid.

- Kaabel peab olema piisava pikkusega, et pööramise ajal ei tekiks kaabli kahjustamise või seadme rikke ohtu.
- Lõdvalt rippuvaid kaableid ei tohi mingil juhul kasutada käepidemena.
- Veenduge, et kaasasolevad paigaldusmaterjalid saaks õigesti paigaldatud, järgides paigaldusjuhiseid.
- Õlgu keerates pöörake tähelepanu võimalikele kaablisilmustele.

2.7 Kinnitamine olemasolevate tarindite külge

Tavaliste siinide (vertikaalsete, horisontaalsete), postide, ITD profiilide, laevalgustite, toitekanalite või tootjapoolsete ühenduste korral veenduge paigaldades, et see oleks piisavalt stabiilne. Vajadusel pidage nõu vastava ühenduselemendi tootjaga.

2.8 Süsteemikomponentide kinnitamine

Enne süsteemikomponentide külge seadmete paigaldamist kontrollige, kas süsteemikomponendid on kindlalt oma kohale kinnitatud. Kui mõni ühendus pole korralikult kinni, võib tagajärjeks olla kehavigastus või seadmete kahjustus.

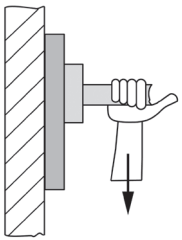

2.9 Koormus

Pange tähele, et suurimast lubatud koormusest tuleb kindlasti kinni pidada (vt peatükki 8).

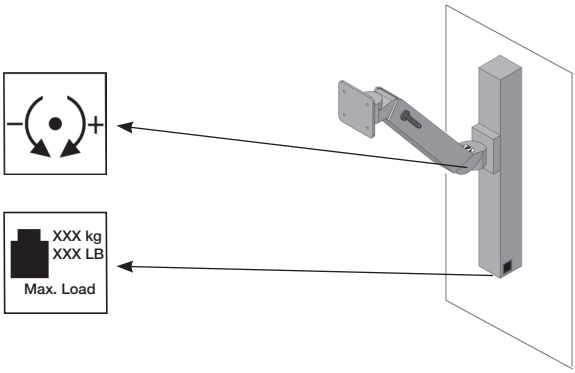

2.10 Paigaldamine/käsitsemine

2.10.1 Õige paigaldamine

Statsionaarsete konsoolisüsteemide paigaldamisel või kinnitamisel veenduge, et konsoolisüsteemi ja elektriajamiga süsteeme sisaldavate seadmete (nt haiglavoodid) vahele jääks piisavalt ruumi.

2.10.2 Riiulid

Riiuleid saab eemaldada või paigaldada need teises asendis. Keerake kruvid lahti, paigutage riiul ümber ja kruvige siis uuesti korralikult kinni. Kontrollige kaitsemaanduse takistust.

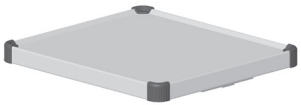

2.10.3 Sahtlid

Sahtliplokkidel on lukustusmehhanism. Väljatõmmatud asendis sahtleid saab välja tõsta. Esiküljele saab kinnitada sildiriba.



2.11 Süsteemikomponentide täiendav paigaldamine

ITD süsteemikomponentide täiendavat paigaldust tohib teostada ainult vastava kvalifikatsiooniga personal.

2.12 Süsteemikomponentide ja tarvikute demonteerimine ja ümberpaigutamine

Kui süsteemikomponente ja tarvikuid hakatakse demonteerima või ümber paigutama, on enne muudatuste tegemist oluline eemaldada kõik nendele elementidele kinnitatud seadmed. Kui see puudutab reguleeritava kõrgusega tugiõlgade (flexion-port) demonteerimist/paigaldamist, tuleb need kõigepealt seada ülemisse asendisse ja fikseerida klamber (pidur) (vt kleebist).

3 Elektriohutus

3.1 Elektriseadmete paigutus

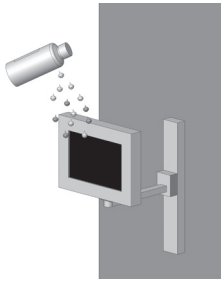

Veenduge, et statsionaarse konsoolisüsteemi või reguleeritava kõrgusega tugisüsteemi (flexion-port, lf-port) peale paigaldatud elektriseadmed ei saaks märjaks. Tooteid, millest võib lekkida vedelikke, ei tohi mitte mingil juhul asetada selliste elektriseadmete või pikendusjuhtmete kohale, millesse vedelik võib sisse tungida.

3.2 Tugiprofiil



Tugiprofiilidesse (Economy ja Profi) saab paigutada pistikupesade paneele ning juhtida sealt läbi seadmete toitekaablid. Mitte mingil juhul ei tohi tugiprofiilidesse (Economy, Profi, lapik) puurida auke, kuna profiilis võib olla pingestatud elektrijuhtmeid.

3.3 Gaasid

Elektriseadmeid ei tohi kasutada gaaside läheduses, nt anesteesias kasutatav tuleohtlik gaas või sarnased gaasid. Kasutaja vastutab selle nõude täitmise ning EN 60601-1-2 ja EMÜ eeskirjade järgimise eest.

3.4 Potentsiaaliühtlustus

Potentsiaaliühtlustus on statsionaarse konsoolisüsteemi puhul nõutav. Potentsiaaliühtlustuskaabel tuleb kõigepealt ühendada konsoolisüsteemi alusega ja seejärel ruumis oleva potentsiaaliühtlustuspistikuga. Seejärel ühendage POAG-toitekaablid POAG-plaadi või mitmikpistikupesa ja seadme POAG-tihvtidega.

3.5 Kaabli ühenduspistik

Statsionaarse konsoolisüsteemi kasutajad peaksid tagama, et statsionaarse konsoolisüsteemi kaabliühenduse ja seadme vaheline kaabliühendus oleks püsiv ühendus, mille saab eemaldada ainult tööriistade abil. Tellige vajalikud tarvikud eraldi.

3.6 Seadmete kombineerimine

Statsionaarsel konsoolisüsteemil seadmeid kombineerides tuleb silmas pidada järgmist.

- Seadme analoog- ja digitaalliidestega ühendatud abiseadmed peavad olema serditud vastavalt asjakohastele EN-spetsifikatsioonidele (nt andmetöötlusseadmete puhul IEC 60950 ja elektriliste meditsiiniseadmete puhul IEC 60601-1).
- Lisaks peavad kõik konfiguratsioonid vastama standardi IEC 60601-1 kehtivale versioonile. Igaüks, kes ühendab lisavarustuse signaalisisendi või -väljundiga, on süsteemi konfigureerija ja vastutab seetõttu standardi IEC 60601-1 kehtiva versiooni järgimise eest.

Kui teil on küsimusi, võtke ühendust oma kohaliku edasimüüja või tehnilise toega.

NB! Sama kehtib toitevarustuse kohandamise kohta (nt mitme pistikupesaga paneel).

3.7 Keskne voolu katkestamine

Elutähtsate funktsioonidega seadmeid ei tohi ühendada keskse toitelülitiga.

3.8 EMÜ

Statsionaarsele konsoolisüsteemile paigutatud meditsiiniliste elektriseadmete või muude/uute kombinatsioonide elektromagnetilist ühilduvust (EMÜ) tuleb kontrollida enne seadme kasutamist meditsiinilistes tingimustes. Ferromagnetiliste materjalide tõttu ei saa konsoolisüsteemi kasutada NMR-keskkonnas.

Kui kliendispetsiifilisi konsoolisüsteeme kasutatakse tuumaspin-magnetresonantsi keskkonnas, peab klient enne testima, kas need sobivad neis sisalduvate ferromagnetiliste materjalide tõttu selliseks kasutamiseks.
ITD GmbH välistab sellega seoses igasuguse vastutuse.



3.9 Süsteemkomponentide ja tarvikute välistamine süsteemi lõplikust elektrilisest kontrollimisest

ITD GmbH välistab lõplikust elektrikontrollist järgmised süsteemikomponendid ja lisaseadmed.

- Pistikupesade paneelid ilma täiendavate kaitsejuhtideta, mis pole paigaldamisel juhtmetega ühendatud
- Kaasasolevad ME-kaablid ja seadmekaablid
- Kaasasolevad POAG-plaadid ja kaablid
- Elektrifitseerimata tugisüsteemid
- Kõrguse reguleerimiseks vajalik ja kinnitusosad kõrguse reguleerimiseks
- Käepidemed, hiirepadjad, sahtlid, sahtlikorpused ja lisavahendid (pudelite kinnitusklambrid, korvid, kaamera kinnitusklambrid, infusioonijalad jne)
- Klaviatuurialused ja pikendatavad riiulidArvutialus kõige üleval ja all
- Paigaldatud tugiõlad ja monitori kinnitusklambrid
- Juhtivad rattad
- Isolatsioonimonitoridega sekundaarne toiteahel on dielektrilise tugevuse kontrollimisest välja jäetud.

3.10 Minimaalne ohutus

ITD GmbH ei ole teadlik ühestki seadmest ega tarvikust, mis vähendaks süsteemi minimaalset ohutust. Kasutada tohib ainult seadmeid, mis ei kujuta endast ohtu. Vajadusel tuleks seda täpsustada riskianalüüsi abil (ISO 14971).

4 Mehaaniline ja elektriline kõrguse reguleerimine

Spetsiifilisi ohutusnõudeid tuleb järgida nii „mehaanilise kõrguse reguleerimise“ puhul „gaasirõhu abil“ kui ka elektromehaanilise kõrguse reguleerimise korral „lineaarse ajamiga“ vastavalt standardile IEC 60601-1: „Liikuvate osadega seotud mehaanilised ohud“.
Seega pidage silmas järgmist.

- Võtke arvesse liikuvate osade lubatud kaugust ja järgige seda vastavalt standardi IEC 60601-1 tabelile 20 (ISO 13857:2008).
- Reguleeritava kõrgusega tooteid toodetakse ja tarnitakse tehasest vastavalt standardile, arvestades lubatud ohutuskaugusi. Need vahekaugused võivad ME-seadmete ja/või komponentide paigaldamisel või vahetamisel muutuda. Sellega võib tekkida mehaaniline oht. Süsteemi konfigureeriva isiku kohustus on veenduda nõutavate minimaalsete vahekauguste järgimises.
- Paigaldatud seadmete ja tarvikute kogumass ei tohi ületada kõrguse reguleerimise maksimaalset lubatud üldkoormust. Ülekoormus kahjustab kõrguse reguleerimist ja muudab garantii kehtetuks.
- Gaasirõhu abil toimiva mehaanilise kõrguse reguleerimise puhul vabaneb talletunud energia. See võib kõrguse reguleerimise järsk ja pidurdamata aktiveerimine koormamata süsteemis põhjustada kehavigastusi ja kahjustusi.
    - Kehavigastuste ja kahjustuste vältimiseks seadke reguleeritav kõrgus enne seadmete paigaldamist ja eemaldamist kõige ülemisse asendisse („energiavaba“).
    - Reguleeritava kõrgusega tugiõlasüsteem flexion-port tuleb samuti fikseerida ja kinnitada kinnitushoova abil kõige ülemisse asendisse („energiavaba“) (vt flexion-porti eraldi kasutusjuhendit ning tugiõlasüsteemi ohumärkusi).
- Ka elektromehaanilise kõrguse reguleerimise tahtmatu aktiveerimine nupu abil võib põhjustada kehavigastusi ja kahjustusi.
    - Kehavigastuste ja kahjustuste vältimiseks katkestage enne seadmete paigaldamist ja eemaldamist kõrguse reguleerimise toide.
    - Kõrguse reguleerimise süsteemi siseosas (s.t tugisamba kaetud osas, mis pole väljastpoolt juurdepääsetav) tohivad hooldustöid teha ainult spetsialistid.
    - Ettevaatust! Kui reguleerite kõrgust puldi abil, veenduge, et keegi ei viibiks ohupiirkonnas.

Eesti

5 Mitmesugust

5.1 Puhastamine ja desinfitseerimine

Ettevaatust! Eemaldage süsteem enne puhastamist ja desinfitseerimist vooluvõrgust. Enne süsteemi kasutuselevõttu meditsiinilises keskkonnas peab kasutaja ise hoolitsema rakenduse jaoks vajaliku puhastamise ja desinfitseerimise eest.

Statsionaarset konsoolisüsteemi ja reguleeritava kõrgusega tugiõlasüsteemi (flexion-port, lf-port) tuleb puhastada kaubandusvõrgus pakutava üldotstarbelise puhastusvahendiga (neutraalsed puhastusvahendid). Desinfitseerimiseks võib kasutada pindade desinfitseerimiseks mõeldud kaubanduslikke desinfitseerimisvahendeid või desinfitseerivaid rätikuid. Desinfitseerimisvahendeid tohib kasutada ainult pindade pühkimiseks vastavalt tootja spetsifikatsioonile.

Toode	**Tootja**
Bacillol AF	Bode
Cleanisept Wipes	Dr. Schumacher
Optisal N	Dr. Schumacher
Mikrobac Tissues	Bode
Mikrozid Sensitive Wipes	Schülke
Mikrozid AF Wipes	Schülke
Mikrozid PAA Wipes	Schülke
Terralin Protect	Schülke
Incidin PLUS	Ecolab
Incidin Foam	Ecolab
Incidin Oxywipe S XL	Ecolab
Kohrsolin FF	Hartmann
Dismozol plus	Hartmann

Kui vajalikuks osutub täielik desinfitseerimine, võib spetsialist koostud lahti võtta ja desinfitseerimisvahendiga puhtaks pühkida.

5.2 Hooldus/remont

Statsionaarne konsoolisüsteem ja reguleeritava kõrgusega tugiõlasüsteem (flexion-port, lf-port) tuleb enne hooldustoimingute tegemist ja enne käru remondiks tagastamist alati puhastada ja desinfitseerida sobiva puhastusvahendiga.

Statsionaarset konsoolisüsteemi ja reguleeritava kõrgusega tugiõlasüsteemi (flexion-port, lf-port) tohivad remontida ainult professionaalid. Soovitame hooldustoimingute osas alati nõu pidada ITD GmbH-ga. Leiate meie teeninduse aadressid selle juhendi algusest.

5.3 Keskkonnatingimused

Statsionaarne konsoolisüsteem ja reguleeritava kõrgusega tugiõlasüsteem (flexion-port, lf-port) on mõeldud tavapäraseks tööks haiglates ja muudes meditsiiniasutustes.

Kasutamine

Keskkonnatemperatuur:	10 °C kuni 40 °C
Õhuniiskus:	30% kuni 75%
Õhurõhk:	700 hPa kuni 1060 hPa
Kaitseklass:	IP20

Transport/säilitamine

Keskkonnatemperatuur:	-25 °C kuni 70 °C
Õhuniiskus:	10% kuni 95%
Õhurõhk:	500 hPa kuni 1200 hPa

5.4 Kõrvaldamine



Elektri- ja elektroonikaseadmeid tuleb vastavalt elektri- ja elektroonikaseadmete romude direktiivile WEEE eraldi kõrvaldada (registreerimisnumber Saksamaal: DE35464575). Riikides, kus kehtib ELi direktiiv 2002/96/EÜ, on kõik pärast 13. augustit 2005 välja antud süsteemidega varustatud elektri- ja elektroonikaseadmed tähistatud elektroonikaromude eraldi kogumise tähisega, mis näitab, et see seade tuleb kõrvaldada eraldi.

5.5 Varuosad

Kasutada tohib ainult ITD heakskiiduga varuosi. Teie statsionaarse konsoolisüsteemi tugiprofiilil on tellimuse numbriga kleebis. Kõik tellimusenumbrid ja nendega seotud varuosad on ITD GmbH-s arhiivitud.

6 Tarvikud

Meie kataloogides või veebisaidil www.itd-cart.com (teave edasimüüjatele) on saadaval lai valik tarvikuid.

7 Hooldus

Statsionaarne konsoolisüsteem ja reguleeritava kõrgusega tugiõlg (flexion-port, lf-port) on välja töötatud ja valmistatud aastatepikkuseks probleemideta kasutamiseks. Ohutuse tagamiseks kontrollige iga 12 kuu tagant järgmiste osade seisukorda.

Tugiõlad
- Pööramise ja kallutamise funktsioonid toimivad sujuvalt, ilma liigse lõtkuta.

Reguleeritava kõrgusega tugiõlad (flexion-port, lf-port)
- Kõrguse reguleerimine toimib vabalt, tõstejõud kohandatakse vastavalt seadme kaalule.

Riiulid
- Kontrollige, kas kinnituskruvid on pingutatud ning kas riiul on stabiilne ja tasane.

Pistikupesade paneelid
- Kontrollige, kas toitejuhe on terve ja kindlalt oma kohal.

Täiendavad pistikupesad
- Kontrollige, kas juhe on terve ja kindlalt oma kohal.

Seerianumber
- Võrrelge statsionaarse konsoolisüsteemi ja reguleeritava kõrgusega tugiõlasüsteemi (flexion-port) seerianumbrit seadme logiraamatu andmetega.

Kui avastate nende kontrollide käigus mingeid probleeme, peate viivitamatult pöörduma oma tarnija poole.

8 Tehnilised andmed

8.1 Kandevõime, modul-port (statsionaarsed konsoolisüsteemid ja komponendid)

• Tugiprofiil, kogu lisakoormus oleneb pikkusest	25–150 kg / 55–330 naela
• Monitorialus koos VESA 75 / 100 adapteriga	kuni 18 kg / 39,6 naela
• Monitorialus koos universaalse adapteriga	kuni 14 kg / 30,8 naela
• Monitorialus koos lauakinnituse adapteriga	kuni 14 kg / 30,8 naela
• Riiul	10 kg / 22 naela
• Sahtel	3 kg / 6,6 naela
• Klaviatuurialus	5 kg / 11 naela
• Hiirepadi	3 kg / 6,6 naela

8.2 Kandevõime, mf-port (jäigad ja pööratavad tugiõlad)

• Tugiõlg, jäik	kuni 23 kg / 50,6 naela
• Pöördõlg, 1-kordne	kuni 23 kg / 50,6 naela
• Pöördõlg, 2-kordne	kuni 18 kg / 39,6 naela

8.3 Kandevõime, rm-port (pööratavad tugiõlad)

• Pöördõlg, 1-kordne	kuni 23 kg / 50,6 naela
• Pöördõlg, 2-kordne (P250 mm + P250 mm)	kuni 23 kg / 50,6 naela
• Pöördõlg, 2-kordne (P325 mm + P325 mm)	kuni 18 kg / 39,6 naela

8.4 Kandevõime, flexion-port (reguleeritava kõrgusega tugiõlasüsteemid)

• flexion-port (oleneb mudelist)	3–10 kg / 6,6–22 naela 8–14 kg / 17,6–30,8 naela 11–20 kg / 24,2–44 naela
• Kallutus- ja pöördeplokk	kuni 14 kg / 30,8 naela
• Post	10 kg / 22 naela
• Hiirepadi	3 kg / 6,6 naela

8.5 Kandevõime, lf-port (reguleeritava kõrgusega tugiõlad)

• sõltuvalt mudelist	0–7 kg / 0–15,4 naela 0-5kg / 0-11lbs 5-10kg / 11-22lbs

Sisu eest vastutab: ITD GmbH.

CH REP

Johner Medical Schweiz GmbH
Tafelstattstrasse 13a
6415 Arth
Schweiz

ITD GmbH
Jahnstrasse 1
84347 Pfarrkirchen
Germany
sales@itd-cart.com
www.itd-cart.com

DS.0231.799 - Index 004 - 09/2026 - Subject to change without notice.