UPUTE ZA RUKOVANJE



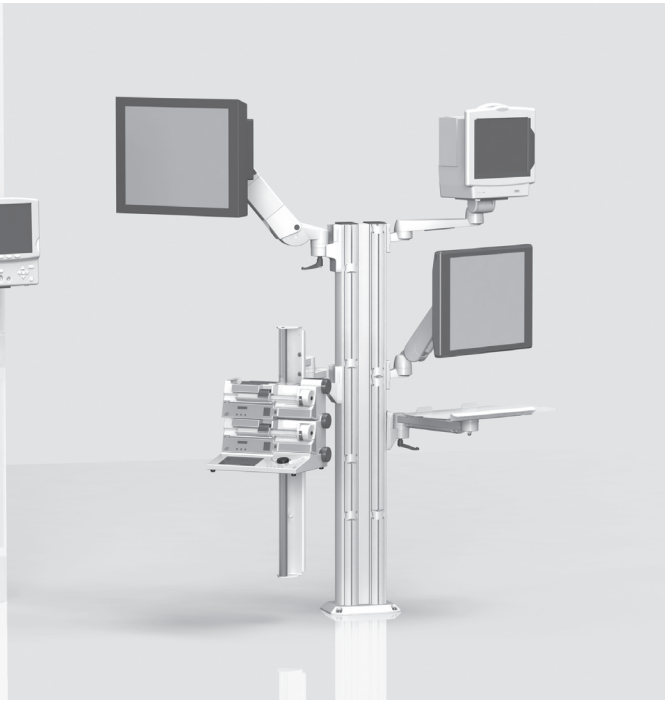

UPUTE ZA RUKOVANJE

nepomičnim sustavima nosača (uključujući sustave nosivih krakova namjestive visine flexion-port i lf-port)

Riječ je o medicinskom proizvodu 1. razreda u smislu Uredbe EU-a o medicinskim proizvodima 2017/745, Prilog VIII.

Proizvođač izjavljuje da proizvod udovoljava temeljnim zahtjevima u skladu s Uredbom o medicinskim proizvodima 2017/745, Prilog IX. kao što je to potvrđeno CE oznakom.

Ove upute za uporabu koriste i tvrtka iTD GmbH i tvrtka TouchPoint Medical Inc.
Na oznaci proizvoda nalazi se posebna dokumentacija odgovarajućeg legalnog proizvođača proizvoda.

EC REP

ITD GmbH
Jahnstrasse 1
84347 Pfarrkirchen
Germany
Tel: + 49 89 61 44 25- 0
Web: www.itd-cart.com

TouchPoint Medical
dba iTD Corporation
2200 TouchPoint Drive
Odessa, FL 33556 USA
Tel: + 1 800 947 3901
Web: www.itd-cart.com

CE

MD

Prodaja i podrška:

Sjeverna Amerika	Europa
ITD Corporation	ITD GmbH
E-pošta: salesusa@itd-cart.com	E-pošta: sales@itd-cart.com
Kina	**Australija**
ITD Medical Technology Products (Shanghai) Co., Ltd.	ITD Australia Pty Ltd
E-pošta: saleschina@itd-cart.com	E-pošta: salesaustralia@itd-cart.com

Dodatne informacije o prodaji i servisu dostupne su na našem web-mjestu (www.itd-cart.com).

Neprekidno radimo na daljnjem razvoju naših proizvoda. Molimo za razumijevanje toga da moramo zadržati pravo na promjene u sadržaju isporuke u vezi s oblikom, opremom i tehnikom u bilo kojem trenutku.

Reprodukcija, umnožavanje ili prijevod, djelomično ili u cijelosti, nisu dopušteni bez pisanog odobrenja društva ITD GmbH!

Sva prava u skladu sa zakonom o autorskim pravima zadržava društvo ITD GmbH.

Kazalo 004

Ove upute za rukovanje vrijede za sljedeće proizvode:

Oznaka tipa	Opis
MZ.0xxx.xxx / 60xx.xxx	Nepomični sustavi nosača i komponente sustava modul-port uklj. kruti i okretni krakovi rm-port i mf-port i sustav nosivih krakova namjestive visine flexion-port
RS.0xxx.xxx - 45xx.xxx	
TH.1xxx.xxx / 2xxx.xxx / 3xxx.xxx	
TS.0xxx.xxx - TS.09xx.xxx	
TS.6xxx.xxx / TS.9xxx.xxx	
ZV.9xxx.xxx	
HA.1xxx.xxx / 2xxx.xxx	Komponente sustava i dodatni pribor sustava nosivih krakova namjestive visine flexion-port
HA.3xxx.xxx	Sustav nosivih krakova namjestive visine lf-port

KD.0xxx.xxx - KD.9xxx.xxx	Nepomični sustavi nosača prilagođeni klijentima i sustavi nosivih krakova namjestive visine flexion-port i lf-port
KU.0xxx.xxx – KU.9xxx.xxx	
KN.0xxx.xxx - KN.9xxx.xxx	
CD.0xxxx.xxx - CD.9xxxx.xxx	
CN.0xxx.xxx - CN.9xxx.xxx	
TP.0xxx.xxx - TP.9xxx.xxx	
OC.0xxx.xxx – OC.9xxx.xxx	
OM.0xxx.xxx – OM.9xxx.xxx	

1 Važne informacije

1.1 Pravilna upotreba ... 5
1.2 Opće objašnjenje simbola ... 6
1.3 Sigurnosne upute ... 8

2 Montaža

2.1 Cjelovitost isporuke ... 9
2.2 Upute za rukovanje / upute za montažu ... 9
2.3 Vodoravno okretanje ... 9
2.4 Naginjanje/okretanje opreme ... 10
2.5 Sustav nosivih krakova namjestive visine (flexion-port) ... 10
2.6 Ožičenje ... 11
2.7 Priključivanje na postojeću infrastrukturu ... 11
2.8 Pričvršćivanje komponenata sustava ... 11
2.9 Nazivno opterećenje ... 12
2.10 Montaža/rukovanje ... 12
2.11 Naknadno postavljanje komponenata sustava ... 12
2.12 Rastavljanje i promjena položaja komponenata sustava i dodatnog pribora ... 12

3 Električna sigurnost

3.1 Postavljanje električne opreme ... 13
3.2 Profilni nosač ... 13
3.3 Plinovi ... 13
3.4 Izjednačavanje potencijala ... 13
3.5 Utična kabelska spojnica ... 13
3.6 Kombinacija opreme ... 13
3.7 Centralno isključivanje napajanja ... 14
3.8 Elektromagnetska kompatibilnost ... 14
3.9 Stavke koje nisu obuhvaćene završnim pregledom električnih instalacija komponenata sustava i dodatnog pribora ... 14
3.10 Minimalna sigurnost ... 15

4 Mehanički i električni mehanizam za namještanje visine ... 15

5 Ostalo

5.1 Čišćenje i dezinfekcija ... 16
5.2 Servis/popravak ... 16
5.3 Okolišni uvjeti ... 17
5.4 Odlaganje ... 17
5.5 Rezervni dijelovi ... 17

6 Dodatni pribor ... 18

7 Održavanje ... 18

8 Tehnički podaci

8.1 Kapacitet opterećenja krakova modul-port (nepomični sustavi nosača i komponente) ... 19
8.2 Kapacitet opterećenja kraka mf-port (fiksni i zakretni krakovi) ... 19
8.3 Kapacitet opterećenja kraka rm-port (zakretni krakovi) ... 19
8.4 Kapacitet opterećenja kraka flexion-port (sustavi nosivih krakova namjestive visine) ... 19
8.5 Kapacitet opterećenja kraka lf-port (sustavi nosivih krakova namjestive visine) ... 19

1 Važne informacije

Svi proizvodi društva ITD GmbH proizvode se za dugi životni vijek bez smetnji.
Razvoj, konstrukciju, prodaju i proizvodnju društvo ITD GmbH certificiralo je u skladu s normom DIN EN ISO 13485.

To je jamstvo:
- najviše kvalitete i dugog životnog vijeka
- jednostavnog, sigurnog i ergonomskog rada
- funkcionalnog dizajna
- optimizacije namjeravane uporabe

Proizvodi udovoljavaju zahtjevima Uredbe EU-a o medicinskim proizvodima i imaju CE oznaku.

- Pažljivo pročitajte ove upute za rukovanje od početka kako biste se detaljno upoznali s funkcijama.
- Pazite na to da se sa svim pitanjima ili zabrinutostima obratite proizvođaču.
- Nepomični sustavi nosača namijeni su samo za opisanu upotrebu.
- Ove je upute potrebno čuvati tijekom cijelog životnog vijeka proizvoda.

Konfigurator sustava mora krajnjem klijentu staviti na raspolaganje upute za rukovanje cijelom konfiguracijom.
Ovdje izričito naglašavamo da je konfigurator sustava odgovoran za pridržavanje norme IEC 60601-1 i norme za elektromagnetsku kompatibilnost IEC 60601-1-2 u valjanoj verziji!

1.1 Pravilna upotreba

Nepomični sustavi nosača društva ITD GmbH namijenjeni su:
- postavljanju medicinskih proizvoda i proizvoda ispitanih prema IEC-u u skladu s podacima o dopuštenom opterećenju koje je u skladu sa zahtjevima norme IEC 60601-1 u trenutačno važećoj verziji
- priključivanju i raspodjeli mrežnih napona iz električnih utičnica na licu mjesta, kao i iz podatkovnih vodova
- pričvršćivanju originalnih komponenata ITD sustava i dodatnog pribora.

Pomoću nosača opreme medicinski se uređaji prije i nakon primjene mogu prenositi unutar zgrade ili proizvoljno postaviti u prostoriji. Stoga oni omogućuju fleksibilnu, ekonomičnu upotrebu sve opreme. Osim toga, pojednostavljuje se čišćenje podnih površina.

Uvjeti montaže ovise o okolnostima na licu mjesta.

1.2 Opće objašnjenje simbola

Dodatno navedenim simbolima, po potrebi se koriste i drugi simboli sukladno EU 2017/745 odnosno ISO 15223.

	Medicinski proizvod
	Jedinstveni identifikator medicinskog proizvoda
	Izjednačavanje potencijala: Izjednačavanje potencijala osigurava da je otpor između svih vodljivih materijala dovoljno nizak.
	Priključak na zaštitni vodič: Priključuje vodiče, jedinice opreme, vodljive dijelove, glavne priključnice za terminale i uzemljenje.
	Pridržavajte se uputa za rukovanje
	Izmjenična struja
	Ukupno nazivno opterećenje (profilni nosač): Maks. ukupno nazivno opterećenje (= zbroj podataka o opterećenju za sve pojedinačne komponente sustava) Za odgovarajuće opterećenje pogledajte naljepnicu.
	Nazivno opterećenje (komponente sustava): Za odgovarajuće opterećenje pogledajte naljepnicu.
	Ograničenje vlažnosti
	Ograničenje tlaka zraka
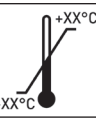	Ograničenje temperature



Znak općeg upozorenja:
Simbol se upotrebljava na letvi s utičnicama. Ukupna snaga navedena na označnoj pločici ne smije se prekoračiti.



Prikladno samo za upotrebu u zatvorenom prostoru

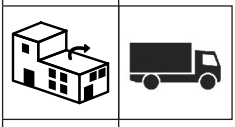

Distribuira



Uvoznik



Proizvođač



Datum proizvodnje

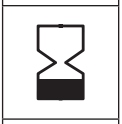

Može se koristiti do

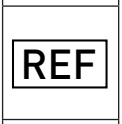

Broj artikla

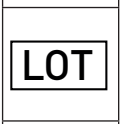

Broj šarže

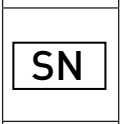

Serijski broj



Namještanje pritezne sile (jedinica za naginjanje i okretanje)



Namještanje opterećenja:
Opisuje područje opterećenja i smjer okretanja za namještanje opterećenja



Kočnice: Informacije o postavljanju nosivog kraka u slučaju prihvata uređaja; također pokazuju smjer za otpuštanje i blokadu funkcije za zaključavanje.



Upozorenje na ozljede šaka

1.3 Sigurnosne upute

Općenito

- Mogu se upotrebljavati samo nepomični sustavi nosača čiju je opremu za glavni napon ispitalo i odobrilo odgovarajuće kvalificirano osoblje!
- Osoblje (bolničko i servisno osoblje) koje posredno ili neposredno radi s nepomičnim sustavom nosača mora biti upućeno u rad!
- Samo kvalificirano osoblje smije namjestiti postavke.
- Popravke i radove na održavanju smije izvoditi samo stručno osoblje.
- Montažu je potrebno provoditi u skladu sa specifikacijama visokogradnje za građevinu.

Rad

- Kad god je oprema u primjeni (upotrebi), potrebno je paziti na to da ne dođe do tjelesnih ozljeda i oštećenja materijalne imovine.

Priključci

- Samo se proizvodi koji udovoljavaju normi IEC 60601-1 ili koji su ispitani prema IEC-u mogu priključiti na utičnice ili priključne vodove.
- Dodatni medicinski uređaj s priključnim vijcima za izjednačavanje potencijala mora se priključiti pomoću zelenožutog kabela na opcionalno dostupne priključne vijke za izjednačavanje potencijala!



Oprez: Ukupna snaga navedena na označnoj pločici ne smije se prekoračiti. Vodite računa o tome da se ne smiju priključiti dodatne višestruke utičnice a postojeće višestruke utičnice.

Kapacitet opterećenja

- Ukupna masa opreme i dodatnog pribora na nepomičnom sustavu nosača ne smije prekoračiti dopuštenu nosivost (pogledajte naljepnicu za kapacitet opterećenja na profilnom nosaču).
- Ne smije se prekoračiti površinsko opterećenje otisnuto na komponente sustava!
- Ne smije se prekoračiti opterećenje navedeno na montažnim elementima (npr. stalku za infuziju, zglobnim krakovima)!

Zaštita od infekcija

- Prilikom čišćenja potrebno je pridržavati se higijenskih propisa!
- Samo se očišćena i dezinficirana oprema i montažni elementi smiju predati serviserima na održavanje i popravak!

Zaštita okoliša

- Sve ostatke sredstava za čišćenje i dezinfekciju zbrinite na način koji ne šteti okolišu.

2 Montaža

2.1 Cjelovitost isporuke

Raspakirajte nepomični sustav nosača i provjerite sadrži li pošiljka sve dijelove koje ste naručili.

2.2 Upute za rukovanje / upute za montažu

Prije nego što počnete s montažom opreme, pažljivo pročitajte upute za rukovanje ili upute za montažu. Uključene su u nepomične sustave nosača, sustav i komponente dodatnog pribora.



2.3 Vodoravno okretanje

Pazite na to da je područje okretanja komponenata sustava usklađeno s dimenzijama opreme i okolišnim uvjetima radnog okruženja.

Prilikom vodoravnog okretanja komponenata sustava i priključene opreme one se ne smiju sudarati s drugom opremom, drugim komponentama sustava ili zidom. Sudari mogu prouzročiti oštećenje opreme i tjelesne ozljede.

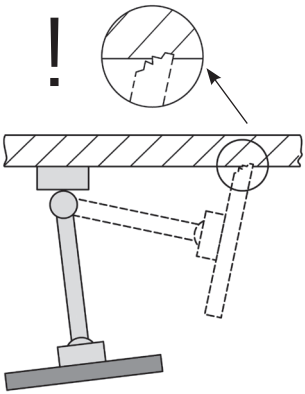

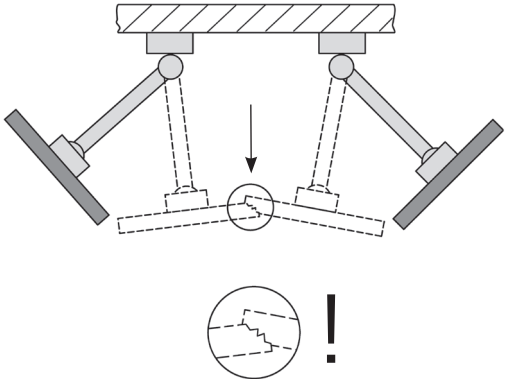

2.4 Naginjanje/okretanje opreme

Ako se dijelovi opreme mogu naginjati ili okretati, važno je osigurati da je pritezna sila prikladna za jedinicu koja se ugrađuje. Ako se namjesti pogrešna sila, postoji rizik od prevrtanja opreme. Stoga je potrebno namjestiti silu koja omogućuje lagano naginjanje ili okretanje jedinice dok ona ujedno ostaje stabilna u svakom željenom položaju.

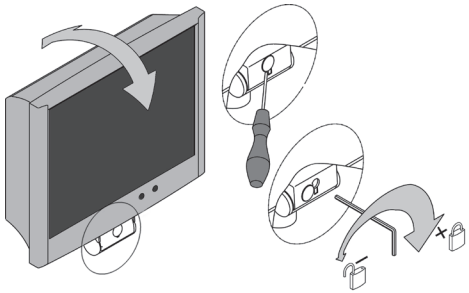

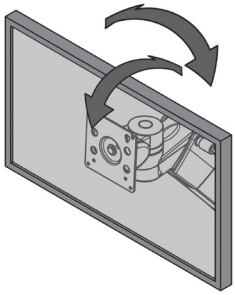

2.5 Sustav nosivih krakova namjestive visine (flexion-port)

Prilikom opterećenja komponenata sustava čija se visina može namjestiti obavezno vodite računa o minimalnoj i maksimalnoj dopuštenoj ukupnoj masi. Također zbog sigurnosti pazite na to da prostor ispod nosivog kraka namjestive visine (flexion-port) ostane slobodan. Kako biste prilagodili nosivi krak opterećenju, stavite ga u vodoravni položaj.

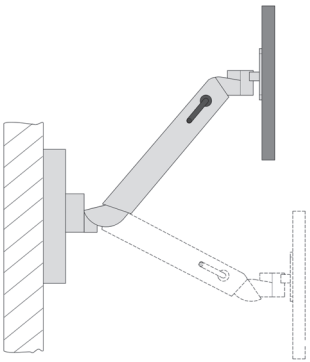

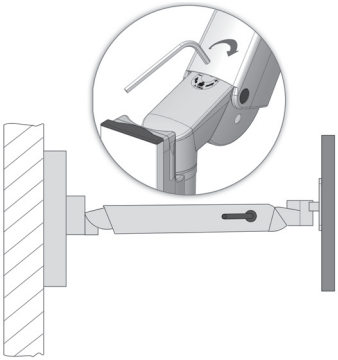

2.6 Ožičenje

Pridržavajte se sljedećih uputa:

- kako prilikom okretanja uređaja ne bi došlo do oštećenja kabela ili kvara uređaja, kabel mora biti dostatnih dimenzija
- potencijalno viseći kabeli ne smiju se nipošto upotrebljavati kao ručka
- pazite na da priloženi materijal za montažu upotrebljavate prikladno u skladu s uputama za montažu
- prilikom okretanja krakova obratite pozornost na eventualno postojeće kabelske petlje.

2.7 Priključivanje na postojeću infrastrukturu

Prilikom montaže na standardne vodilice (okomite, vodoravne), stupove, ITD profile, stropnu rasvjetu, dovodne kanale ili priključke specifične za proizvođača pazite na to da su oni dovoljno stabilni. Prema potrebi raspitajte se kod proizvođača odgovarajućeg spoja.

2.8 Pričvršćivanje komponenata sustava

Prije nego što pričvrstite jedinice na komponente sustava, pazite na to da su komponente čvrsto pričvršćene na mjestu. Ako spojevi nisu prikladno zaštićeni, moguće su tjelesne ozljede ili oštećenje opreme.

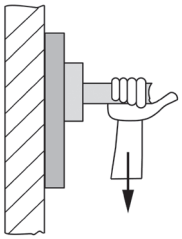

2.9 Nazivno opterećenje

Vodite računa o tome da je važno pridržavati se maksimalnog nazivnog opterećenja (pogledajte poglavlje 8).

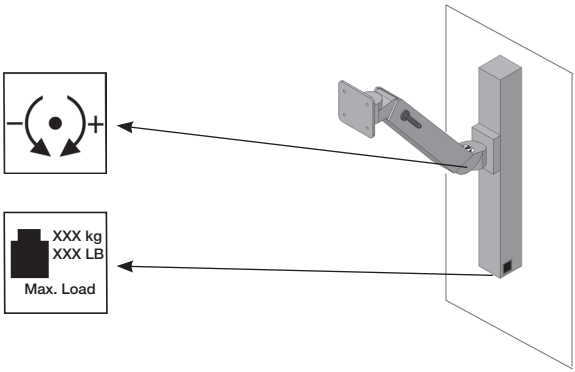

2.10 Montaža/rukovanje

2.10.1 Pravilna ugradnja

Prilikom ugradnje ili postavljanja nepomičnih sustava nosača, kako biste izbjegli rizik od ozljeda pacijenata ili drugih osoba te oštećenje na medicinskim proizvodima, pazite na to ostavite dovoljno prostora između sustava nosača i ostale opreme sa sustavima električnog pogona (npr. bolničkih kreveta).

2.10.2 Police

Police se mogu ukloniti ili ugraditi na drugo mjesto. Odvrnite vijke, ponovno postavite policu i ponovno čvrsto zavrnite policu pomoću vijka. Provjerite otpor sigurnosnog uzemljenja.

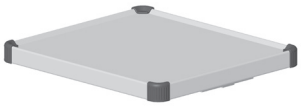

2.10.3 Ladice

Blokovi ladica imaju mehanizam zaključavanja. Ladice se mogu izvaditi u izvučenom položaju. Natpisna se traka može postaviti na prednju blendu.



2.11 Naknadno postavljanje komponenata sustava

Samo specijalizirano osoblje smije naknadno postavljati komponente ITD sustava.

2.12 Rastavljanje i promjena položaja komponenata sustava i dodatnog pribora

Ako rastavljate komponente sustava i dodatni pribor ili mijenjate njihov položaj, prije toga uklonite sve jedinice postavljene na tim elementima. Ako je riječ o demontaži ili montaži nosivih krakova namjestive visine flexion-port, najprije ih je potrebno dovesti u krajnji gornji položaj pa potom zakočiti stezaljku (kočnicu) (pogledajte naljepnicu).

3 Električna sigurnost

3.1 Postavljanje električne opreme

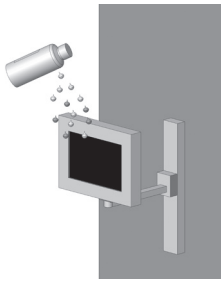

Pazite na to da se ne smoči električna oprema na nepomičnom sustavu nosača ili sustavima namjestive visine flexion-port i lf-port. Nipošto ne stavljajte proizvode iz kojih bi mogle curiti tekućine iznad električne opreme ili letvi s utičnicama u koje bi mogle prodrijeti tekućine.

3.2 Profilni nosač

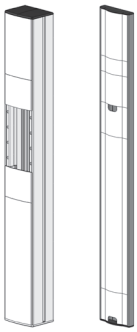

Na profilne nosače (Economy i Profi) mogu se smjestiti letve s utičnicama i oni nude optimalno vođenje kabela za napajanje jedinica. Nipošto se ne smiju bušiti rupe u profilnim nosačima (Economy, Profi, ravni profili) jer se u njima mogu nalaziti kabeli pod naponom koji provode struju.

3.3 Plinovi

Električna oprema ne smije se upotrebljavati u blizini plinova, primjerice, zapaljivih plinova koji se upotrebljavaju u anestezijama ili sličnih plinova. Korisnik je odgovoran za pridržavanje tog zahtjeva i pridržavanje norme EN 60601-1-2 i propisa o elektromagnetskoj kompatibilnosti.

3.4 Izjednačavanje potencijala

Za nepomični sustav nosača potrebno je izjednačiti potencijal.
Kabel za izjednačavanje potencijala najprije spojite na podnožje sustava nosača i zatim na utikač za izjednačavanje potencijala u prostoriji. Zatim priključite kabel za mrežni priključak izjednačavanja potencijala na klin za izjednačavanje potencijala ploče za izjednačavanje potencijala ili višestruke utičnice i uređaj.

3.5 Utična kabelska spojnica

Korisnici nepomičnog sustava nosača trebaju osigurati da je priključak kabela između sustava kabela nepomičnog sustava nosača i opreme trajni priključak koji se može ukloniti samo alatom. Prikladni dodatni pribor naručite zasebno.

3.6 Kombinacija opreme

Pridržavajte se donjih napomena za kombinaciju opreme nepomičnog sustava nosača.

- Pomoćna oprema priključena na analogna i digitalna sučelja opreme mora biti certificirana u skladu s relevantnim specifikacijama EN-a (npr., IEC 60950 za obradu podataka i IEC 60601-1 za medicinske električne uređaje).
- Nadalje, sve konfiguracije moraju udovoljavati valjanoj verziji standarda IEC 60601-1. Svaka osoba koja priključuje dodatnu opremu na ulaz ili izlaz signala smatra se konfiguratorom sustava te je stoga odgovorna za osiguranje usklađenosti s valjanom verzijom standarda IEC 60601-1.

U slučaju bilo kakvih pitanja obratite se lokalnom specijaliziranom trgovcu ili tehničkom servisu.

Imajte na umu da to također vrijedi i u slučaju prilagodbe opreme u krugu za napajanje (npr., letve s višestrukim utičnicama).

3.7 Centralno isključivanje napajanja

Oprema s funkcijama održavanja života mora biti spojena s centralnom sklopkom za uključivanje i isključivanje.

3.8 Elektromagnetska kompatibilnost

Prije nego što se uređaji počinu upotrebljavati u medicinskom okruženju, potrebno je provjeriti elektromagnetsku kompatibilnost između stavki medicinskih električnih uređaja ili drugih/novih kombinacija postavljenih na nepomični sustav nosača. Sustav nosača ne može se upotrebljavati u okruženju magnetske rezonancije zbog prisutnosti feromagnetskih materijala.

Klijent mora ispitati prikladnost prilagođenih sustava nosača koji se upotrebljavaju u okruženju nuklearnog spina jer sadrže feromagnetske materijale.
Društvo ITD GmbH isključuje svaku odgovornost u vezi s tim!



3.9 Stavke koje nisu obuhvaćene završnim pregledom električnih instalacija komponenata sustava i dodatnog pribora

Društvo ITD GmbH nije obuhvatio završnim pregledom električnih instalacija sljedeće komponente sustava i dodatnog pribora:

- letve s višestrukim utičnicama bez dodatnih zaštitnih vodiča koji nisu ožičeni tijekom postavljanja
- priložene kabele medicinskih uređaja i kabele uređaja
- priložene ploče za izjednačavanje potencijala i kabeli
- neelektrificirane sustave nosača
- mehanizme za namještanje visine i priključne dijelove elemenata za namještanje visine
- ručke, podloške za miševe, ladice, korpus ladica i priključne dijelove (nosače za boce, košare, nosače za kamere, stalke za infuziju...)
- izvlačne dijelove za tipkovnicu i izvlačne policenosače računala na vrhu i dnu
- ugrađene nosive krakove ili nosače monitora

- vodljive kotačiće
- Sekundarni strujni krugovi s uređajima za nadzor izolacije isključeni su iz provjere dielektrične čvrstoće!

3.10 Minimalna sigurnost

Društvo ITD GmbH nije upoznato s tim da bilo koja oprema ili dodatni pribor narušavaju minimalnu sigurnost sustava. Smije se upotrebljavati samo oprema koja ne predstavljaju opasnost. Prema potrebi, to bi trebalo razjasniti pomoću analize rizika (ISO 14971).

4 Mehanički i električni mehanizam za namještanje visine

Potrebno je pridržavati se specifičnih sigurnosnih zahtjeva za „mehanički mehanizam za namještanje visine" pomoću „tlaka plina", kao i za „elektromehanički mehanizam za namještanje visine" pomoću „linearnog pogona" u skladu s normom IEC 60601-1 „Mehanički rizici u vezi s pokretnim dijelovima". Stoga:

- uzmite u obzir dopušteni razmak između pokretnih dijelova i pridržavajte ga se u skladu s normom IEC 60601-1 u Tablici 20 (ISO 13857:2008).
- Proizvodi s mehanizmom za namještanjem visine proizvode se i tvornički isporučuju tako da udovoljavaju standardu pridržavajući se dopuštenih sigurnosnih razmaka. Zbog opremanja odnosno zamjene medicinskih električnih uređaja i/ili komponenata ti se razmaci mijenjaju. To može dovesti do mehaničkog rizika. Osoba koja konfigurira sustav odgovorna je za pridržavanje potrebnog sigurnosnog razmaka.
- Ukupna masa uređaja i ugrađenog dodatnog pribora ne smije prekoračiti navedenu maksimalnu ukupnu nosivost mehanizma za namještanje visine. Zbog preopterećenja moguće je oštećenje mehanizma za namještanje visine i gubitak jamstva.
- Pohranjena energija oslobađa se s mehaničkim mehanizmom za namještanje visine pomoću tlaka plina. Stoga, kod neopterećenih sustava iznenadna aktivacija mehanizma za namještanje visine, bez kočenja može dovesti do ozljeda ili šteta.
  - Kako bi se spriječile ozljede i štete, prije nego što ugradite ili uklonite uređaj, stavite mehanizam za namještanje visine u krajnji gornji položaj („bez energije").
  - Sustav s nosivim krakom namjestive visine „flexion-port" također je potrebno učvrstiti i osigurati u krajnjem gornjem položaju („bez energije") pomoću stezne poluge (pogledajte zasebne upute za rukovanje sustavom „flexion-port", kao i napomene o rizicima sustava nosivih krakova).
- Slučajna aktivacija elektromehaničkog mehanizma za namještanje visine ručnim gumbom također može dovesti do ozljeda ili šteta.
  - Kako bi se spriječile ozljede i štete, prije nego što ugradite ili uklonite uređaj, odspojite mehanizam za namještanje visine s napajanja.
  - Samo stručnjaci smiju obavljati radove servisiranja i održavanja u „unutrašnjem" prostoru mehanizma za namještanje visine, tj. u pokrivenom prostoru unutar stupa nosača koji nije dostupan izvana.
  - Oprez: Daljinskim upravljačem rukujte mehanizmom za namještanje visine i pazite na to da se osobe ne nalaze u području opasnosti.

5 Ostalo

5.1 Čišćenje i dezinfekcija

Oprez: Prije čišćenja i dezinfekcije odspojite uređaj s napajanja! Prije puštanja sustava u rad u medicinskom okruženju, korisnik je sam odgovoran za čišćenje i dezinfekciju potrebne za primjenu.

Nepomični sustav nosača i sustavi nosivih krakova namjestive visine flexion-port i lf-port moraju se čistiti komercijalnim višenamjenskim sredstvima za čišćenje (neutralna sredstva za čišćenje). Za dezinfekciju se mogu upotrebljavati komercijalna sredstva odobrena za dezinfekciju površina ili dezinfekciju brisanjem. Dezinfekcijska sredstva moraju se isključivo upotrebljavati za dezinfekciju brisanjem u skladu sa specifikacijama proizvođača.

Primjerice, društvo ITD je za sljedeća dezinfekcijska sredstva provelo ispitivanja:

Proizvod	**Proizvođač**
Bacillol AF	Bode
Cleanisept Wipes	Dr. Schumacher
Optisal N	Dr. Schumacher
Mikrobac Tissues	Bode
Mikrozid Sensitive Wipes	Schülke
Mikrozid AF Wipes	Schülke
Mikrozid PAA Wipes	Schülke
Terralin Protect	Schülke
Incidin PLUS	Ecolab
Incidin Foam	Ecolab
Incidin Oxywipe S XL	Ecolab
Kohrsolin FF	Hartmann
Dismozol plus	Hartmann

Ako je potrebna potpuna dezinfekcija, stručnjak može demontirati sklopove te ih demontirane dezinficirati.

5.2 Servis/popravak

Nepomični sustav nosača i sustave nosivih krakova namjestive visine flexion-port i lf-port uvijek je potrebno očistiti i dezinficirati prikladnim sredstvom za čišćenje prije nego što se obavljaju servisni radovi i prije nego što se kolica pošalju na popravak.

Popravke na nepomičnom sustavu nosača i sustavima krakova namjestive visine flexion-port i lf-port smije izvoditi samo stručno osoblje. Preporučujemo da se savjetujete s društvom ITD GmbH o svim pitanjima u vezi sa servisom. Na početku ovih uputa možete pronaći adrese naših servisa.

5.3 Okolišni uvjeti

Nepomični sustav nosač i sustavi nosivih krakova namjestive visine flexion-port i lf-port osmišljeni su za standardni rad u bolnicama i medicinskim ordinacijama.

Rad:

Okolišna temperatura:	10 °C do 40 °C
Vlaga zraka:	30 % do 75 %
Tlak zraka:	700 hPa do 1060 hPa
Razred zaštite:	IP20

Transport/čuvanje:

Okolišna temperatura:	-25 °C do 70 °C
Vlaga zraka:	10% do 95%
Tlak zraka:	500 hPa do 1200 hPa

5.4 Odlaganje



Odvojeno prikupljanje električne i elektroničke opreme u skladu s Direktivom o otpadnoj električnoj i elektroničkoj opremi OEEO (registracijski broj za Njemačku: DE35464575). Sva električna i elektronička oprema koja je isporučena sa sustavima objavljenim nakon 13. kolovoza 2005. označena je simbolom za odvojeno prikupljanje električne i elektroničke opreme, što znači da se ova oprema mora odvojeno prikupljati radi odlaganja u zemljama u kojima je na snazi Direktiva EU-a 2002/96/EZ.

5.5 Rezervni dijelovi

Smiju se upotrebljavati samo rezervni dijelovi koje je odobrilo društvo ITD. Na profilni nosač nepomičnog sustava nosača nalijepljena je naljepnica s brojem naloga. Društvo ITD GmbH ima arhivirane sve brojeve naloga s odgovarajućim rezervnim dijelovima.

6 Dodatni pribor

Sveobuhvatnu paletu dodatnog pribora možete naći u našim katalozima ili na web-mjestu www.itd-cart.com (informacije za zastupnike).

7 Održavanje

Nepomični sustavi nosača i sustavi nosivih krakova namjestive visine flexion-port i lf-port razvijeni su i konstruirani za dugogodišnju upotrebu bez smetnji. Funkcionalne sposobnosti sljedećih dijelova provjeravajte svakih 12 mjeseci kako bi se zajamčila sigurnost.

Nosivi krakovi:

- Funkcije okretanja i naginjanja rade nesmetano, bez prekomjernog zazora.

Sustavi krakova namjestive visine (flexion-port, lf-port):

- Funkcije mehanizma za namještanje visine su lako pokretljive, podizna se sila prilagođava masi uređaja.

Police:

- Provjerite jesu li montažni vijci pričvršćeni i je li polica stabilna i ravna.

Letve s utičnicama:

- Provjerite je li oštećen glavni kabel i provjerite njegov čvrst dosjed.

Pomoćne utičnice:

- Provjerite je li oštećen kabel i provjerite njegov čvrst dosjed.

Serijski broj:

- Usporedite serijske brojeve nepomičnog sustava nosača i sustava krakova namjestive visine flexion-port s podacima iz knjižice opreme.

Odmah se obratite dobavljaču ako otkrijete neki problem tijekom tih provjera.

8 Tehnički podaci

8.1 Kapacitet opterećenja krakova modul-port (nepomični sustavi nosača i komponente)

• Profilni nosač, ukupno dodano opterećenje ovisi o duljini	25 – 150 kg / 55 – 330 lbs
• Nosač monitora s prilagodnikom za standard VESA 75/100	do 18 kg / 39,6 lbs
• Nosač monitora s univerzalnim prilagodnikom	do 14 kg / 30,8 lbs
• Nosač monitora s prilagodnikom za montažu na stol	do 14 kg / 30,8 lbs
• Polica	10 kg / 22 lbs
• Ladica	3 kg / 6,6 lbs
• Nosač tipkovnice	5 kg / 11 lbs
• Podloga za miš	3 kg / 6,6 lbs

8.2 Kapacitet opterećenja kraka mf-port (fiksni i zakretni krakovi)

• Krak, fiksni	do 23 kg / 50,6 lbs
• Okretni krak, jednostruk	do 23 kg / 50,6 lbs
• Okretni krak, dvostruk	do 18 kg / 39,6 lbs

8.3 Kapacitet opterećenja kraka rm-port (zakretni krakovi)

• Okretni krak, jednostruk	do 23 kg / 50,6 lbs
• Okretni krak, dvostruk (L250 mm + L250 mm)	do 23 kg / 50,6 lbs
• Okretni krak, dvostruk (L325 mm + L325 mm)	do 18 kg / 39,6 lbs

8.4 Kapacitet opterećenja kraka flexion-port (sustavi nosivih krakova namjestive visine)

• flexion-port (ovisi o modelu)	3 – 10 kg / 6,6 – 22 lbs 8 – 14 kg / 17,6 – 30,8 lbs 11 – 20 kg / 24,2 – 44 lbs
• Nagibna i okretna jedinica	do 14 kg / 30,8 lbs
• Stup („stup za spuštanje“)	10 kg / 22 lbs
• Podložak za miš	3 kg / 6,6 lbs

8.5 Kapacitet opterećenja kraka lf-port (sustavi nosivih krakova namjestive visine)

• ovisno o modelu	0 – 7 kg / 0 – 15,4 lbs 0-5 kg / 0-11 lbs 5-10 kg / 11-22 lbs

Odgovoran za sadržaj: ITD GmbH.

CH REP

Johner Medical Schweiz GmbH
Tafelstattstrasse 13a
6415 Arth
Schweiz

ITD GmbH
Jahnstrasse 1
84347 Pfarrkirchen
Germany
sales@itd-cart.com
www.itd-cart.com

DS.0233.799 - Index 004 - 09/2026 - Subject to change without notice.