DARBĪBAS ROKASGRĀMATA



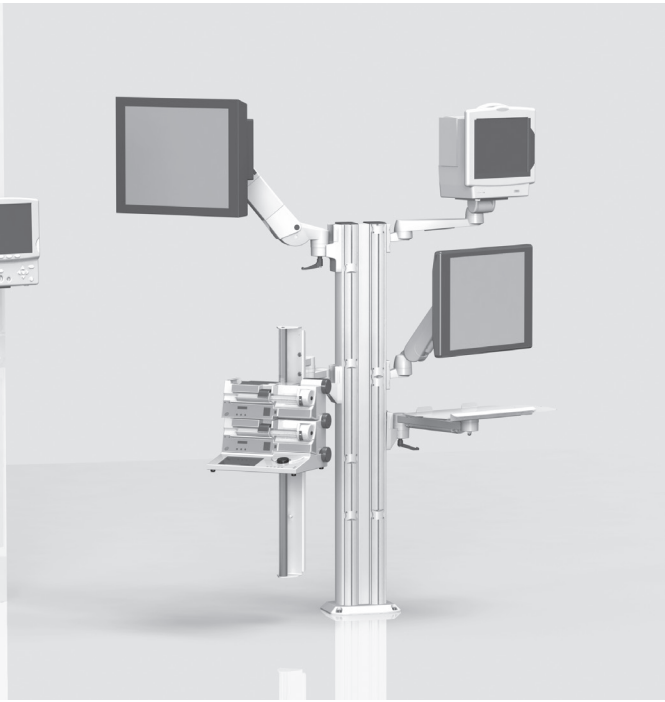

DARBĪBAS ROKASGRĀMATA

stacionāro sakaru sistēmām (tostarp, regulējama augstuma balsta rokas flexion-port un lf-port pieslēgvietām)

Šī ir I klases medicīniskā ierīce saskaņā ar Eiropas Parlamenta un Padomes Regulas (MDR) 2017/745 VIII pielikumu, kas attiecas uz medicīniskām ierīcēm.

Ražotājs apstiprina, ka šis produkts atbilst MDR 2017/745, IX pielikuma galvenajām prasībām kā to paredz CE marķējums.

Šo lietošanas instrukciju izmanto gan iTD GmbH, gan TouchPoint Medical Inc. Izstrādājuma etiķetē norādīta izstrādājuma attiecīgā legālā ražotāja specifiskā dokumentācija.

EC REP

ITD GmbH
Jahnstrasse 1
84347 Pfarrkirchen
Germany
Tel: + 49 89 61 44 25- 0
Web: www.itd-cart.com

TouchPoint Medical
dba iTD Corporation
2200 TouchPoint Drive
Odessa, FL 33556 USA
Tel: + 1 800 947 3901
Web: www.itd-cart.com

CE

MD

Pārdošana un atbalsts:

Ziemeļamerika	Eiropa
ITD Corporation	ITD GmbH
Epasts: salesusa@itd-cart.com	Epasts: sales@itd-cart.com
Ķīna	**Austrālija**
ITD Medical Technology Products (Šanhaja) Co., Ltd.	ITD Australia Pty Ltd
Epasts: saleschina@itd-cart.com	Epasts: salesaustralia@itd-cart.com

Plašāka informācija par pārdošanu un pakalpojumiem ir pieejama mūsu mājas lapā (www.itd-cart.com).

Mēs nepārtraukti strādājam, lai attīstītu mūsu produktus. Lūdzu, ņemiet vērā, ka mēs paturam sev tiesības jebkurā brīdī veikt pakas piegādes izmaiņas formas, aprīkojuma un tehnoloģijas ziņā.

Pavairošana, adaptēšana vai tulkošana, daļēji vai pilnībā, bez iepriekšējas ITD GmbH rakstiskas atļaujas ir aizliegta!

Visas tiesības paturētas ITD GmbH saskaņā ar autortiesībām.

Index 004

Šī lietošanas instrukcija attiecas uz sekojošiem produktiem:

Tipa apzīmējumi	Apraksts
MZ.0xxx.xxx / 60xx.xxx	Stacionāro sakaru sistēmas un sistēmu komponentes moduļa ports, tostarp, nekustīgas un kustīgas rokas rm-port un mf-port pieslēgvietas un regulējama augstuma balsta rokas ar flexion-port pieslēgvietu
RS.0xxx.xxx - 45xx.xxx	
TH.1xxx.xxx / 2xxx.xxx / 3xxx.xxx	
TS.0xxx.xxx - TS.09xx.xxx	
TS.6xxx.xxx / 9xxx.xxx	
ZV.9xxx.xxx	
HA.1xxx.xxx / 2xxx.xxx	Sistēmu komponentes un piederumi regulējama augstuma atbalsta roku sistēmām ar flexion-port pieslēgvietu
HA.3xxx.xxx	Regulējama augstuma balsta rokas ar lf-port pieslēgvietu
KD.0xxx.xxx - KD.9xxx.xxx	Pircēju īpašās stacionāro sakaru sistēmas un regulējama augstuma balsta rokas sistēmas ar flexion-port, lf-port pieslēgvietām
KU.0xxx.xxx – KU.9xxx.xxx	
KN.0xxx.xxx - KN.9xxx.xxx	
CD.0xxxx.xxx - CD.9xxxx.xxx	
CN.0xxx.xxx - CN.9xxx.xxx	
TP.0xxx.xxx - TP.9xxx.xxx	
OC.0xxx.xxx – OC.9xxx.xxx	
OM.0xxx.xxx – OM.9xxx.xxx	

1 Svarīga informācija

1.1 Pareiza lietošana ... 5
1.2 Vispārīgs simbolu skaidrojums ... 6
1.3 Drošības instrukcijas ... 8

2 Montāža

2.1 Komplektācija ... 9
2.2 Darbības rokasgrāmata / Montāžas instrukcijas ... 9
2.3 Horizontālais savienojums ... 9
2.4 Sasvēršanas / rotācijas aprīkojums ... 10
2.5 Regulējama augstuma balsta rokas (ar flexion-port pieslēgvietu) ... 10
2.6 Elektroinstalācija ... 11
2.7 Savienošana ar esošo infrastruktūru ... 11
2.8 Stiprinājuma sistēmas komponentes ... 11
2.9 Kravnesības indekss ... 12
2.10 Montāža / Apstrāde ... 12
2.11 Papildu sistēmas komponentu montāža ... 12
2.12 Sistēmas komponentu un piederumu demontāža un pārvietošana ... 12

3 Elektriskā drošība

3.1 Elektriskā aprīkojuma izvietojums ... 13
3.2 Atbalsta ekstrūzija ... 13
3.3 Gāzes ... 13
3.4 Ekvipotenciālais savienojums ... 13
3.5 Spraudņa savienotājs ... 13
3.6 Aprīkojuma kombinēšana ... 13
3.7 Centrālais strāvas padeves pārtraukums ... 14
3.8 Elektromagnētiskās saderības prasības (EMC) ... 14
3.9 Neattiecas uz sistēmas komponentu un piederumu galīgo elektrisko inspekciju ... 14
3.10 Minimālās drošības prasības ... 15

4 Mehāniska un elektriska augstuma pielāgošana ... 15

5 Dažādi

5.1 Tīrīšana un dezinfekcija ... 16
5.2 Aprūpe / Remots ... 16
5.3 Vides apstākļi ... 17
5.4 Likvidēšana ... 17
5.5 Rezerves daļas ... 17

6 Piederumi ... 18

7 Apkope ... 18

8 Tehniskie dati

8.1 Kravnesības kapacitāte moduļa portam (stacionāro sakaru sistēmas un komponentes) ... 19
8.2 Kravnesība ar mf-port pieslēgvietu (nekustīgas un šarnīra augstuma balsta rokas) ... 19
8.3 Kravnesība ar rm-port pieslēgvietu (šarnīra balsta rokas) ... 19
8.4 Kravnesība ar flexion-port pieslēgvietu (regulējama augstuma balsta rokas sistēmas) ... 19
8.5 Kravnesība ar lf-port pieslēgvietu (regulējama augstuma balsta rokas sistēmas) ... 19

1 Svarīga informācija

All produkti no ITD GmbH ir īpaši izgatavoti ilgstošam un nevainojamam darbmūžam. Attīstība, būvniecība, pārdošana un ražošana ir ITD GmbH sertificēti saskaņā ar DIN EN ISO 13485.

Tas ir pamats:
- augstākai kvalitātei un ilgākam darbmūžam
- vieglai, drošai un ergonomiskai darbībai
- funkcionālam dizainam
- plānotās izmantošanas optimizācijai

Produkti atbilst Eiropas Parlamenta un Padomes Regulai (MDR), kas attiecas uz medicīniskām ierīcēm, un uz tiem ir CE marķējums.

- Rūpīgi izlasiet šīs lietošanas instrukcijas no paša sākuma, lai iepazītos ar darbību soli pa solim.
- Lūdzu, adresējiet visus jautājumus vai sūdzības ražotājam.
- Stacionāro sakaru sistēmas ir paredzēts izmantot tikai veidā, kā tas ir aprakstīts.
- Šīs instrukcijas ir jāuzglabā visu produkta kalpošanas laiku.

Sistēmas konfigurāciju veicējs nodrošina vispārīgu konfigurāciju lietošanas instrukciju pieejamību gala patērētājam.
Mēs īpaši uzsveram, ka sistēmas konfigurāciju veicējs ir atbildīgs par IEC 60601-1 un EMC noteikumu ievērošanu saskaņā ar derīgu IEC 60601-1-2 versiju!

1.1 Pareiza lietošana

ITD GmbH stacionāro sakaru sistēmas unkcijas ir sekojošas:
- medicīnisku un IEC-testētu ierīču montāža attiecīgi atļautajai kravnesības informācijai saskaņā ar spēkā esošā izdevuma IEC 60601-1 prasībām.
- Strāvas sprieguma savienojums un izplatība no vietējās elektriskās kontaktligzdas, kā arī no datu līnijām.
- Oriģinālo ITD sistēmu komponentu un piederumu konsolidācija.

Izmantojot mobilā aprīkojuma mehānismu, medicīnisko aprīkojumu var transportēt ēkas iekštelpās vai izvietotu to zonā pirms un pēc pielietošanas. Tādējādi, ir iespējams panākt visa aprīkojuma elastīgu un ekonomisku energoefektivitāti. Turklāt, tas atvieglo grīdas zonas tīrīšanu.

Montāžas apstākļi ir atkarīgi no vietējās vides faktoriem.

1.2 Vispārīgs simbolu skaidrojums

Papildus uzskaitītajiem simboliem vajadzības gadījumā tiek izmantoti arī citi simboli saskaņā ar ES 2017/745 vai ISO 15223.

	Medicīnas izstrādājuma unikālais identifikators
	Medicīnas izstrādājums
	Ekvipotenciālais savienojums: Ekvipotenciālais savienojums nodrošina pietiekami zemu pretestību starp visiem vadošajiem materiāliem.
	Savienojums ar drošības vadu: Savieno vadus, aprīkojuma vienības, vadu daļas, galveno zemēšanas spaili un zemēšanu.
	Ievērojiet lietotāja instrukcijas
	Maiņstrāva
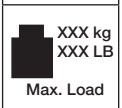	Kopējais kravnesības indekss (atbalsta ekstrūzija): Maks. pieļaujamais kopējais kravnesības indekss (= visu atsevišķo sistēmas komponentu noslodzes datu summa) Skatiet attiecīgās kravnesības marķējumu.
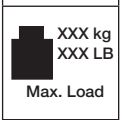	Kravnesības indekss (sistēmas komponentes): Skatiet attiecīgās kravnesības marķējumu.
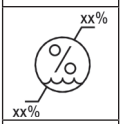	Mitruma robeža
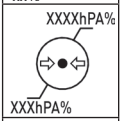	Gaisa spiediena robeža
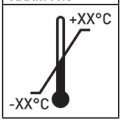	Temperatūras robeža



Vispārēja brīdinājuma zīme:
Šis simbols tiek izmantots uz kontaktligzdu sloksnes. Nepārsniedziet vispārējo indeksa rādītāju, kas norādīts uz etiķetes.



Piemērots tikai iekštelpām

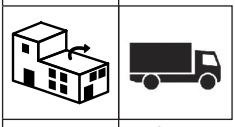

Izplatītājs



Importētājs



Ražotājs



Ražošanas datums

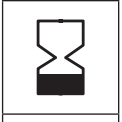

Derīgs līdz

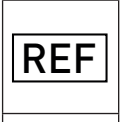

Preces numurs

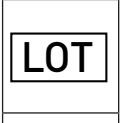

Partijas kods

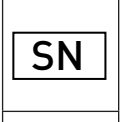

Sērijas numurs



Iespīlēšanas spēka pielāgošana (sasvēršanas un savienošanas vienība)



Slodzes iestatījums:
Apraksta slodzes diapazonu un to iestatīšanas rotācijas virzienu



Bremzes: Informācija par atbalsta rokas izvietojumu ierīces pieņemšanas gadījumā, norāda atbrīvošanas virzienu un noslēgšanas funkcijas bloķēšanu.



Roku traumas brīdinājums

1.3 Drošības instrukcijas

Vispārīgi

- Darbā var izmantot tikai tās stacionāro sakaru sistēmas, kuru galvenās sprieguma sadales iekārtas testēja un apstiprināja kvalificēts personāls!
- Personālam (slimnīcu un pakalpojumu sniegšanas personāls), kas tieši vai netieši strādā ar stacionāro sakaru sistēmu, ir jābūt attiecīgi apmācītam!
- Iestatījumu korekcijas var veikt tikai īpaši apmācīts personāls.
- Remontu un apkopes darbus drīkst veikt tikai kvalificēts personāls.
- Montāža ir jāveic saskaņā ar būves inženiertehniskajām specifikācijām.

Darbība

- Ikreiz, kad aprīkojums tiek izmantots (lietošana), ir svarīgi gādāt, lai personas netiktu ievainotas un materiālās vērtības netiktu bojātas.

Savienojumi

- Tikai ierīces, kas atbilst IEC 60601-1 prasībām vai ir IEC-testētas var tikt savienotas ar kontaktligzdām/savienojošām līnijām.
- Papildu medicīnisko aprīkojumu ar savienojumu aizbīdņiem ekvipotenciālajam savienojumam pieslēdz opcionālā ekvipotenciālā savienojuma aizbīdņu zaļi-dzeltenajam kabelim!



Uzmanību: Nepārsniedziet vispārējo indeksa rādītāju, kas norādīts uz etiķetes. Pārliecinieties, ka vairākas kontaktligzdas netiek pievienotas esošajai kontaktligzdai.

Kravnesība

- Kopējais stacionāro sakaru sistēmas aprīkojuma un piederumu svars nedrīkst pārsniegt atļauto kravnesības svaru (skatiet kravnesības uzlīmi uz atbalsta ekstrūzijas).
- Nepārsniedziet uz sistēmas komponentēm atspoguļoto virsmas kravnesību!
- Nepārsniedziet uz armatūras atspoguļoto kravnesību (piem., infūzijas statīvs, savienotas rokas)!

Aizsardzība no infekcijas

- Ievērojiet higiēnas prasības, veicot tīrīšanu!
- Nododiet apkopes un labošanas darbu speciālistam tikai tīru un dezinficētu aprīkojumu un armatūru!

Vides aizsardzība

- Atbrīvojieties no visām tīrīšanas un dezinfekcijas līdzekļu paliekām apkārtējai videi nekaitīgā veidā.

2 Montāža

2.1 Komplektācija

Noņemiet stacionāro sakaru sistēmas iepakojumu un pārbaudiet, vai sūtījums satur visas pasūtītās daļas.

2.2 Darbības rokasgrāmata / Montāžas instrukcijas

Pirms jebkāda aprīkojuma montāžas, rūpīgi izlasiet darbības rokasgrāmatu vai montāžas instrukcijas. Tās ir atrodamas stacionāro sakaru sistēmā, kā arī sistēmu un piederumu komponentēs.



2.3 Horizontālais savienojums

Pārbaudiet, vai sistēmas komponentu savienojuma diapazons atbilst aprīkojuma izmēriem un darba vides apstākļiem.

Kad sistēmas komponentes un tām pievienotais aprīkojums ir horizontāli savienoti, tie nedrīkst sadurties ar citu aprīkojumu, citām sistēmas komponentēm vai sienu. Jebkāda sadursme var izraisīt aprīkojuma bojājumus un kaitējumu cilvēkiem.

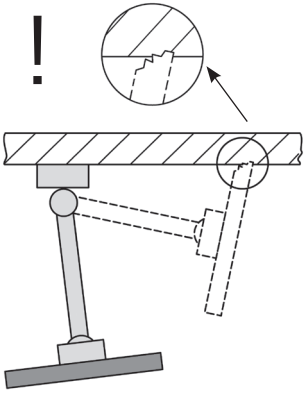

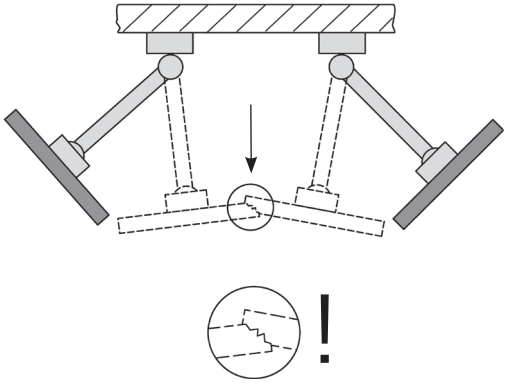

Latviešu

2.4 Sasvēršanas / rotācijas aprīkojums

Ja sistēmas komponentes ir sasveramas vai rotējamas, ir svarīgi pārbaudīt, vai iespīlēšanas spēks ir piemērots, lai nofiksētu vienību. Ja izmantojamais spēks ir nepareizi pielāgots, pastāv risks, ka aprīkojums sasvērsies. Tādējādi ir jāveic pielāgošana, lai nodrošinātu vienības vieglu sasvēršanos vai rotāciju, vienībai paliekot stabilai jebkurā vēlamajā pozīcijā.

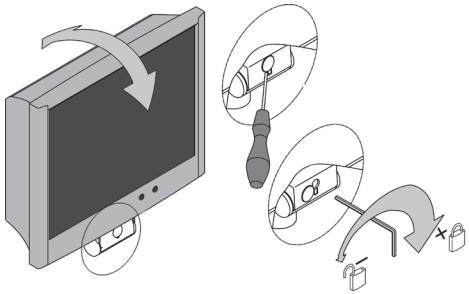

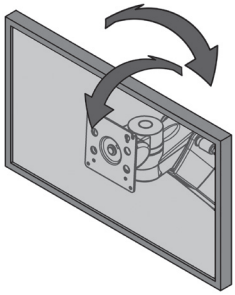

2.5 Regulējama augstuma balsta rokas (ar flexion-port pieslēgvietu)

Veicot ar augstumu regulējamu sistēmas komponentu iekraušanu, ievērojiet kopējo atļauto minimālo un maksimālo svaru. Drošības apsvērumu dēļ, nodrošiniet, lai telpa zem atbalsta rokas ar augstuma regulēšanas funkciju (ar flexion-port pieslēgvietu) paliktu brīva.
Lai iestatītu atbalsta roku slodzei, tā ir jānovieto horizontālā pozīcijā.

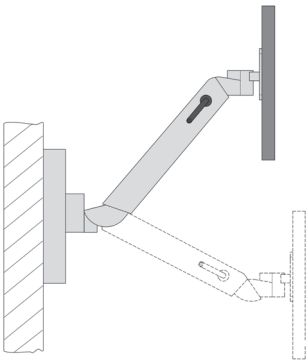

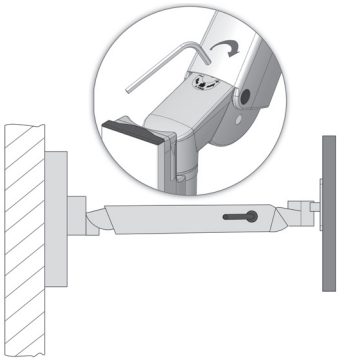

2.6 Elektroinstalācija

Ievērojiet šīs instrukcijas:

- Lai nebojātu kabeli vai ierīci grozīšanas laikā, kabeļa dimensijām ir jābūt pietiekamām.
- Nekādā gadījumā neizmantojiet iespējamos kabeļu ielikumus kā rokturi.
- Pārliecinieties, ka pievienotais montāžas materiāls tiek pareizi pielietots attiecīgi montāžas instrukcijām.
- Pagriežot rokas, pievērsiet uzmanību iespējamām kabeļu cilpām.

2.7 Savienošana ar esošo infrastruktūru

Veicot montāžu uz standarta sliedēm (vertikālām, horizontālām), stabiem, ITD profiliem, griestu gaismām, piegādes kanāliem vai ražotāja īpašajiem savienojumiem, nodrošiniet pietiekamu stabilitātes līmeni. Ja nepieciešams, vērsieties pie attiecīgā savienojuma ražotāja.

2.8 Stiprinājuma sistēmas komponentes

Pirms vienību nostiprināšanas pie sistēmas komponentēm, pārliecinieties, ka sistēmas komponentes ir stingri nostiprinātas savā vietā. Savienotāju nepareiza nostiprināšana var izraisīt kaitējumus cilvēkiem vai aprīkojuma bojājumus.

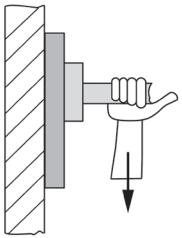

2.9 Kravnesības indekss

Ņemiet vērā, ka ir svarīgi ievērot maksimālo kravnesības indeksu (skatiet 8. nodaļu).

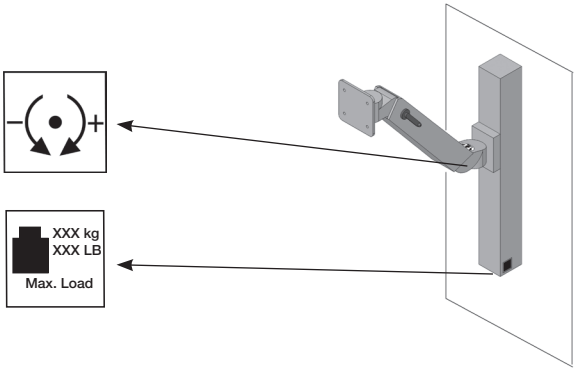

2.10 Montāža / Apstrāde

2.10.1 Pareiza instalācija

Veicot stacionāro sakaru sistēmu instalāciju vai montāžu, lai izvairītos no kaitējuma pacientiem vai citiem vai medicīnisko ierīču bojājumiem, nodrošiniet pietiekošu telpu starp sakaru sistēmu un jebkuru aprīkojumu, kas satur elektropiedziņas sistēmas (piem., slimnīcas gultas).

2.10.2 Plaukti

Plaukti var tikt izņemti vai novietoti citā pozīcijā. Atbrīvojiet skrūves, pārvietojiet plauktu un tad no jauna cieši pieskrūvējiet plauktu pozīcijā. Pārbaudiet drošības zemējuma pretestību.

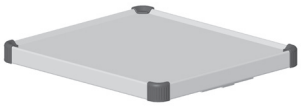

2.10.3 Atvilktnes

Atvilktņu vienību bloki ir aprīkoti ar aizbīdņa mehānismu. Atvilktnes var novietot izvirzītā pozīcijā. Marķējuma sloksni var piestiprināt pie priekšējās apdares.



2.11 Papildu sistēmas komponentu montāža

Papildu ITD sistēmas komponentu montāžu var veikt tikai kvalificēts personāls.

2.12 Sistēmas komponentu un piederumu demontāža un pārvietošana

Veicot sistēmas komponentu un piederumu demontāžu vai pārvietošanu, ir nepieciešams izņemt jebkuras montāžas vienības no šiem elementiem pirms izmaiņu veikšanas. Ja to piemēro balsta rokas ar augstuma regulēšanas funkciju ar flexion-port pieslēgvietu demontāžas / montāžas veikšanai, vispirms novietojiet to visaugstākajā pozīcijā un konstatējiet iespīlēšanu (bremzes) (skatiet etiķeti).

3 Elektriskā drošība

3.1 Elektriskā aprīkojuma izvietojums

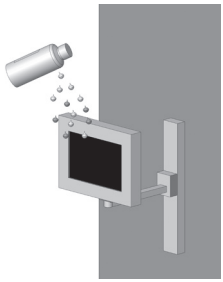

Gādājiet, lai stacionāro sakaru sistēmas elektriskais aprīkojums vai regulējama augstuma balsta sistēmas ar flexion-port, lf-port pieslēgvietām nekļūst slapjas. Nekādā gadījumā nenovietojiet produktus virs elektriskā aprīkojuma vai pagarinātājiem, kuros šķidrums var caursūkties, jo tas var izraisīt to plūstamības zudumus.

3.2 Atbalsta ekstrūzija

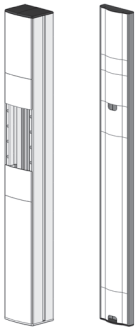

Atbalsta ekstrūzijas (ekonomiskas un profesionālas) pielāgo kontaktligzdas sloksnes un nodrošina optimālu kabeļa pārvietošanos jebkuriem kabeļiem, kas piegādā vienībām elektroenerģiju. Nekādā gadījumā nedrīkst urbt atveres jebkurās atbalsta ekstrūzijās (ekonomiskas, profesionālas, plakanas ekstrūzijas), jo kabeļi, kuros ir strāva, var tikt pārvietoti ekstrūzijā.

3.3 Gāzes

Elektriskas aprīkojums nedrīkst darboties gāzu tuvumā, piemēram, viegli uzliesmojoša gāze, ko izmanto anestēzijā, vai līdzīgi. Lietotājs ir atbildīgs par šo prasību izpildi un EN 60601-1-2 un EMC regulas ievērošanu.

3.4 Ekvipotenciālais savienojums

Ekvipotenciālo savienojumu veic darbā ar stacionāro sakaru sistēmu.
Ekvipotenciālais savienojuma kabelis vispirms ir jāpieslēdz sakaru sistēmas pamatnei un tad pie telpas ekvipotenciālā savienojuma kontaktdakšas. Tad savienojiet POAG barošanas kabeļus ar POAG plātnes POAG tapām vai vairākām kontaktligzdām un ierīci.

3.5 Spraudņa savienotājs

Stacionāro sakaru sistēmas lietotājiem ir jānodrošina, lai kabeļu savienojumi starp kabeļu sistēmu un stacionāro sakaru sistēmu un aprīkojumu būtu nepārtraukti savienoti un izņemti tikai izmantojot attiecīgos rīkus. Lūdzu, pasūtiet atbilstošos piederumus atsevišķi.

3.6 Aprīkojuma kombinēšana

Sekojošais ir jāievēro, kombinējot stacionāro sakaru sistēmas aprīkojumu:

- Palīgiekārtu, kas ir pieslēgtas aprīkojuma analogām vai digitālām saskarnēm, sertifikācija ir jāveic saskaņā ar atbilstošās EN specifikācijām (piem., IEC 60950 datu apstrādes aprīkojumam un IEC 60601-1 elektriskajam medicīnas aprīkojumam).
- Turklāt, visām konfigurācijām ir jāatbilst derīgai IEC 60601-1 standarta versijai. Jebkurš, kas pieslēdz papildus aprīkojumu signāla ievadei vai signāla izvadei, ir sistēmas konfigurators, un ir tādējādi atbildīgs par derīgas IEC 60601-1 standarta versijas ievērošanu.

Ja Jums ir kādi jautājumi, sazinieties ar Jūsu vietējo izplatītāju vai tehnisko dienestu.

Ņemiet vērā: Pārliecinieties, ka tas ir gadījums, kas paredz aprīkojuma adaptāciju strāvas padeves shēmai (piem., vairāku kontaktligzdu sloksne).

3.7 Centrālais strāvas padeves pārtraukums

Aprīkojumu ar dzīvību uzturošu funkciju nedrīkst pieslēgt centrālajam iesl./izsl. slēdzim.

3.8 Elektromagnētiskās saderības prasības (EMC)

Elektromagnētiskā saderība (EMC) starp elektriskajām medicīniskā aprīkojuma ierīcēm vai citām / jaunām kombinācijām, kas ir izvietotas stacionāro sakaru sistēmā, ir jāpārbauda pirms aprīkojums tiek izmantots medicīniskā nolūkā. Sakaru sistēma nevar tikt izmantota NMR vidē feromagnētisko materiālu klātbūtnes dēļ.

Lietotāju īpašās sakaru sistēmas, kas tiek izmantotas magnētiskās rezonanases vidē, ir jātestē uz piemērotību lietošanai uz klienta feromagnētisko materiālu klātbūtnes dēļ. ITD GmbH izslēdz jebkādu atbildību šajā sakarā!



3.9 Neattiecas uz sistēmas komponentu un piederumu galīgo elektrisko inspekciju

ITD GmbH izslēdz sekojošas sistēmu komponentes un piederumus no galīgās elektriskās inspekcijas:

- Vairāku kontaktligzdu sloksnes bez papildu drošības konduktora, kas nav vados iemontēts
- ME kabeļi un ierīces kabeļi ir iekļauti
- POAG plātnes un kabeļi ir iekļauti
- Neelektrificētas atbalsta sistēmas
- Augstuma pielāgošana un augstuma pielāgotāja stiprinājuma daļas
- Rokturi, datorpeles paklājiņi, atvilktnes, atvilktņu korpusi un piederumi (pudeļu montāžas kronšteini, kastes, kameras montāžas kronšteini, infūzijas statīvi, ...)
- Tastatūras pagarinājumi un izvelkami plaukti

- Datora turētājs no augšas un apakšas
- Balsta rokas instalācijas un monitora montāžas kronšteini
- Vadošie riteņi
- Sekundārā elektriskā ķēde ar izolācijas monitoriem tiek izslēgta vienīgi no dielektriskās izturības pārbaudes!

3.10 Minimālās drošības prasības

ITD GmbH nav informēts par aprīkojuma vai piederuma vienībām, kas samazina sistēmas minimālās drošības prasības. Var tikt izmantots tikai aprīkojums, kas nerada bīstamību. Ja nepieciešams, veiciet riska analīzi (ISO 14971).

4 Mehāniska un elektriska augstuma pielāgošana

Ievērojiet īpašos drošības noteikumus pie "mehāniskās augstuma pielāgošanas", izmantojot "gāzes spiedienu", kā arī elektro-mehāniskās augstuma pielāgošanas, izmantojot "lineāro piedziņu", attiecīgi IEC 60601-1 "Mehāniskais risks, kas attiecas uz kustīgām daļām". Tādējādi:

- Ņemiet vērā un pieturieties pie atļautās distances starp kustīgajām daļām attiecīgi IEC 60601-1, kas norādīts 20. tabulā (ISO 13857:2008).
- Produkti ar augstuma pielāgošanu ir izstrādāti un piegādāti no rūpnīcas atbilstoši standartam un ņemot vērā atļautās drošības distances. Šīs distances mainās atbilstoši aprīkojumam vai aizvietošanas ar ME ierīcēm un / vai komponentēm. Tas var izraisīt mehānisku risku. Persona, kas veic sistēmas konfigurāciju, ir atbildīga par minimālās atļautās distances ievērošanu.
- Kopējais instalēto ierīču un piederumu svars nedrīkst pārsniegt maksimālo norādīto augstuma pielāgošanas lietderīgo slodzi. Pārslodze var novest pie augstuma pielāgotāja bojājumiem un garantijas zaudējuma riska.
- Uzglabātā enerģija ir atbrīvota mehāniskajā augstuma pielāgotājā, izmantojot gāzes spiedienu. Tādējādi, izkraušanas sistēmu augstuma pielāgotāja pēkšņa, bezbremžu aktivizēšana var izraisīt ievainojumus un bojājumus.
  - Lai izvairītos no ievainojumiem un bojājumiem, pirms ierīču instalācijas un izņemšanas, novietojiet augstuma pielāgotāju visaugstākajā pozīcijā ("brīvas enerģijas").
  - Balsta rokas sistēma ar augstuma regulāciju ar "flexion-port" pieslēgvietu ir arī jānostiprina tās augstākajā pozīcijā ("brīvas enerģijas") ar iespīlēšanas sviras palīdzību (skatiet atsevišķas lietotāja instrukcijas "flexion-port" pieslēgvietai, ka arī balsta rokas sistēmas riska ierakstus).
- Netīša elektromehāniskā augstuma pielāgošana aktivizēšana, izmantojot manuālo pogu, var izraisīt ievainojumus un bojājumus.
  - Lai izvairītos no ievainojumiem un bojājumiem, pirms ierīču instalācijas un izņemšanas, atvienojiet augstuma pielāgotāju no strāvas avota.
  - Tehniskās un apkopes darbus augstuma pielāgotāja "iekštelpu zonā", proti, nosegtā zonā iekš atbalsta kolonnas, kurai nav piekļuves no ārpuses, var veikt tikai kvalificēti speciālisti.
  - Uzmanību: Veicot augstuma pielāgošanu ar tālvadības palīdzību, pārliecinieties, ka riska zonā nav cilvēku.

Latviešu

5 Dažādi

5.1 Tīrīšana un dezinfekcija

Uzmanību: Atvienojiet strāvas padevi pirms tīrīšanas un dezinfekcijas! Pirms sistēmas ekspluatācijas uzsākšanas medicīniskā vidē lietotājam ir jāveic atbilstoši lietošanai nepieciešamā tīrīšana un dezinfekcija.

Stacionāro sakaru sistēma un regulējama augstuma balsta rokas sistēma ar flexion-port, lf-port pieslēgvietām ir jātīra, izmantojot universālus tirdzniecības tīrīšanas līdzekļus (neitrālos tīrīšanas līdzekļi). Dezinfekcijas nolūkam var izmantot virsmu dezinfektorus vai mazgāšanai paredzētus tirdzniecības dezinfektorus. Dezinfekcijas līdzekļus ir jāizmanto tikai kā dezinfekciju noslaukot saskaņā ar ražotāja norādījumiem.

Piemēram, ITD ir veikuši testus, izmantojot šādus dezinfekcijas līdzekļus:

Produkts	**Ražotājs**
Bacillol AF	Bode
Cleanisept Wipes	Dr. Schumacher
Optisal N	Dr. Schumacher
Mikrobac Tissues	Bode
Mikrozid Sensitive Wipes	Schülke
Mikrozid AF Wipes	Schülke
Mikrozid PAA Wipes	Schülke
Terralin Protect	Schülke
Incidin PLUS	Ecolab
Incidin Foam	Ecolab
Incidin Oxywipe S XL	Ecolab
Kohrsolin FF	Hartmann
Dismozol plus	Hartmann

Ja ir nepieciešama pilnīga dezinfekcija, speciālists var izjaukt detaļas un noslaucīt tās ar dezinfekcijas līdzekli.

5.2 Aprūpe / Remots

Stacionāro sakaru sistēma un regulējama augstuma balsta rokas sistēma ar flexion-port, lf-port pieslēgvietām ir jātīra un jādezinficē ar atbilstošu tīrīšanas līdzekli ikreiz pirms jebkuras ekspluatācijas un pirms grozs tiek atgriezts uz remontu!

Stacionāro sakaru sistēmas un regulējama augstuma balsta rokas sistēmas ar flexion-port, lf-port pieslēgvietām labošanas darbus var veikt tikai kvalificēti speciālisti. Mēs iesakām konsultēties ar ITD GmbH saistībā ar jebkuru jautājumu, kas attiecas uz dienestu darbībām. Mūsu dienestu adreses ir pieejamas šīs rokasgrāmatas sākumā.

5.3 Vides apstākļi

Stacionāro sakaru sistēma un regulējama augstuma balsta rokas sistēma ar flexion-port, lf-port pieslēgvietām ir īpaši izstrādātas standarta darbībām slimnīcās un medicīniskajās iestādēs.

Darbība:

Apkārtējās vides temperatūra:	10° C līdz 40° C
Gaisa mitrums:	30 % līdz 75 %
Gaisa spiediens:	700 hPa līdz 1060 hPa
Drošības klase:	IP20

Transports/uzglabāšana:

Apkārtējās vides temperatūra:	-25°C līdz 70°C
Gaisa mitrums:	10% līdz 95%
Gaisa spiediens:	500 hPa līdz 1200 hPa

5.4 Likvidēšana



Elektrisko un elektronisko iekārtu dalīta savākšana saskaņā ar Direktīvu par elektrisko un elektronisko iekārtu atkritumiem WEEE (reģistrācijas numurs Vācijā: DE35464575). Visa veida elektriskais un elektroniskais aprīkojums sistēmām, kas ir izlaistas pēc 2005. gada 13. augusta, ir marķētas simbolu, kas norāda uz elektrisko un elektronisko iekārtu dalītu savākšanu, valstīs, kurās darbojas Eiropas Padomes direktīva 2002/96/EK.

5.5 Rezerves daļas

Izmantojiet tikai ITD apstiprinātas rezerves daļas. Uzlīme ar pasūtījuma numuru ir pievienota Jūsu stacionāro sakaru sistēmas atbalsta ekstrūzijai. Visi pasūtījuma numuri un tiem piesaistītās rezerves daļas ir atrodamas ITD GmbH arhīvā.

6 Piederumi

Mūsu katalogos vai mājas lapā www.itd-cart.com (informācija izplatītājiem) ir pieejams plašs piederumu klāsts.

7 Apkope

Stacionāro sakaru sistēmas un balsta roka ar augstuma regulēšanu un ar flexion-port, lf-port pieslēgvietām ir izstrādāta un paredzēta nevainojamai darbībai ilgus gadus. Drošības apsvērumu dēļ pārbaudiet šo daļu funkcionālās spējas ik pēc 12 mēnešiem.

Balsta rokas:

- Viegla rotācijas un sasvēršanās funkcija bez liekām kustībām.

Regulējama augstuma balsta rokas (ar flexion-port, lf-port pieslēgvietām):

- Augstuma pielāgotājs darbojas brīvi, pacēluma spēks tiek pielāgots ierīces svaram.

Plaukti:

- Pārbaudiet, vai montāžas skrūves ir nostiprinātas un plaukti ir stabili un līdzeni.

Kontaktligzdu sloksnes:

- Pārbaudiet, vai galvenais kabelis nav bojāts un ir cieši piestiprināts.

Papildu kontaktligzdas:

- Pārbaudiet, vai galvenais kabelis nav bojāts un ir cieši piestiprināts.

Sērijas numurs:

- Salīdziniet stacionāro sakaru sistēmas un regulējama augstuma balsta rokas sistēmas ar flexion-port pieslēgvietu sērijas numurus attiecīgi aprīkojuma žurnāla datiem.

Ja Jums rodas problēmas šo pārbaužu laikā, nekavējoties sazinieties ar izplatītāju.

8 Tehniskie dati

8.1 Kravnesības kapacitāte moduļa portam (stacionāro sakaru sistēmas un komponentes)

• Atbalsta ekstrūzija, kopējā pievienotā kravnesība ir atkarīga no garuma	25-150 kg / 55-330 lb
• Monitora turētājs ar VESA 75 / 100 adaptāciju	līdz 18 kg / 39,6 lb
• Monitora turētājs ar universālu adapteri	līdz 14 kg / 30,8 lb
• Monitora turētājs ar uz galda stiprinājumu adaptāciju	līdz 14 kg / 30,8 lb
• Plaukts	10 kg / 22 lb
• Atvilktne	3 kg / 30,8 lb
• Tastatūras turētājs	5 kg / 11 lb
• Peles paliktnis	3 kg / 6,6 lb

8.2 Kravnesība ar mf-port pieslēgvietu (nekustīgas un šarnīra augstuma balsta rokas)

• Balsta roka, nekustīga	līdz 23 kg / 50,6 lb
• Rotējoša roka, vienkārša	līdz 23 kg / 50,6 lb
• Rotējoša roka, divkārša	līdz 18 kg / 39,6 lb

8.3 Kravnesība ar rm-port pieslēgvietu (šarnīra balsta rokas)

• Rotējoša roka, vienkārša	līdz 23 kg / 50,6 lb
• Rotējoša roka, divkārša (L250 mm + L250 mm)	līdz 23 kg / 50,6 lb
• Rotējoša roka, divkārša (L325 mm + L325 mm)	līdz 18 kg / 39,6 lb

8.4 Kravnesība ar flexion-port pieslēgvietu (regulējama augstuma balsta rokas sistēmas)

• flexion-port pieslēgvieta (atkarībā no modeļa)	3-10 kg / 6,6-22 lb 8-14 kg / 17,6-30,8 lb 11-20 kg / 24,2-44 lb
• Sasvēršanas un rotācijas vienība	līdz 14 kg / 30,8 lb
• Punkts ("Apakšpunkts")	10 kg / 22 lb
• Peles paliktnis	3 kg / 6,6 lb

8.5 Kravnesība ar lf-port pieslēgvietu (regulējama augstuma balsta rokas sistēmas)

• atkarībā no modeļa	0-7 kg / 0 – 15,4 lb 0-5kg / 0-11lbs 5-10kg / 11-22lbs

Atbildīgais par saturu: ITD GmbH.

CH REP

Johner Medical Schweiz GmbH
Tafelstattstrasse 13a
6415 Arth
Schweiz

ITD GmbH
Jahnstrasse 1
84347 Pfarrkirchen
Germany
sales@itd-cart.com
www.itd-cart.com

DS.0234.799 - Index 004 - 09/2026 - Subject to change without notice.