NAUDOJIMO VADOVAS

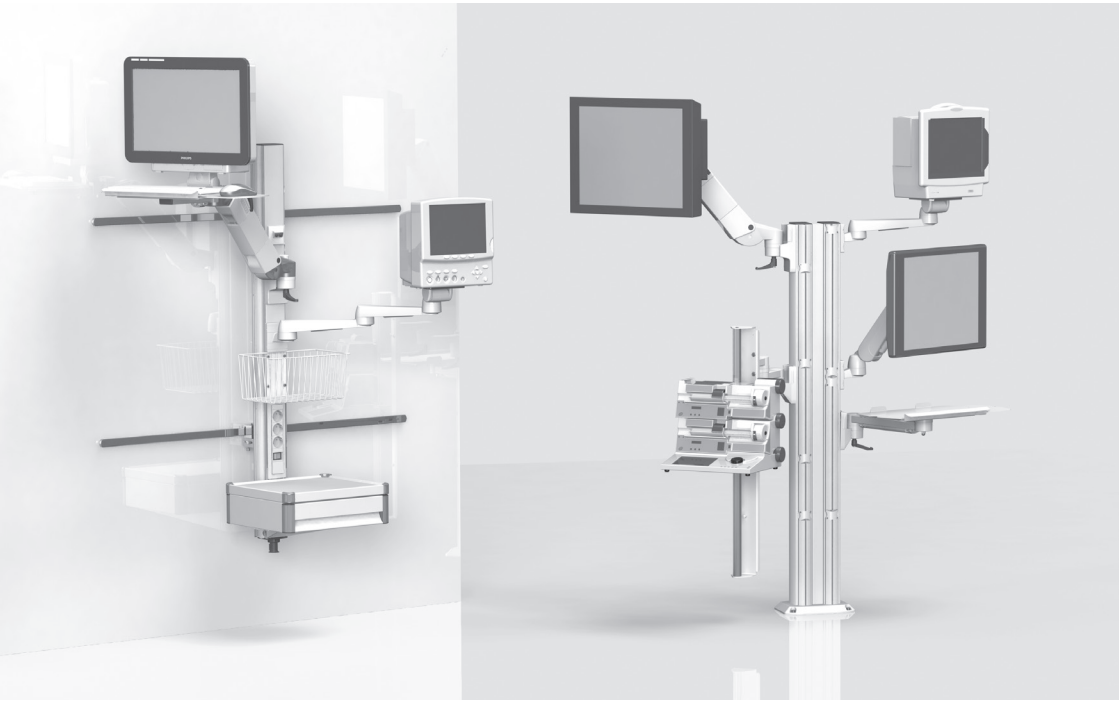

NAUDOJIMO VADOVAS

Stacionarios laikymo sistemos (su reguliuojamo aukščio laikančiosiomis svirtimis „flexion-port“ ir „lf-port“)

Tai yra I klasės medicinos prietaisas, kaip jis apibrėžiamas reglamento (ES) 2017/745 dėl medicinos priemonių VIII priede.

Gamintojas deklaruoja, kad šis produktas atitinka reglamento (ES) 2017/745 IX priede nurodytus esminius reikalavimus, o tai įrodo CE ženklas.

Šias naudojimo instrukcijas naudoja „iTD GmbH“ ir „TouchPoint Medical Inc.“
Gaminio etiketėje pateikiami konkretūs atitinkamo gaminio teisėto gamintojo dokumentai.

EC REP

ITD GmbH
Jahnstrasse 1
84347 Pfarrkirchen
Germany
Tel: + 49 89 61 44 25- 0
Web: www.itd-cart.com

TouchPoint Medical
dba iTD Corporation
2200 TouchPoint Drive
Odessa, FL 33556 USA
Tel: + 1 800 947 3901
Web: www.itd-cart.com

CE

MD

Pardavimas ir pagalba:

Šiaurės Amerika	Europa
ITD Corporation	ITD GmbH
El. paštas: salesusa@itd-cart.com	El. paštas: sales@itd-cart.com
Kinija	**Australija**
ITD Medical Technology Products (Shanghai) Co., Ltd.	ITD Australia Pty Ltd
El. paštas: saleschina@itd-cart.com	El. paštas: salesaustralia@itd-cart.com

Daugiau informacijos apie pardavimą ir aptarnavimą rasite mūsų svetainėje (www.itd-cart.com).

Mes nuolat tobuliname savo gaminius. Todėl pasiliekame teisę bet kada keisti pristatymo komplekto formą, įrangą ir technologiją.

Be raštiško „ITD GmbH“ sutikimo draudžiama atkurti, dauginti ar versti visą naudojimo vadovą ar jo dalį!

Visos teisės pagal autoriaus teisės įstatymus aiškiai rezervuotos įmonei „ITD GmbH“.

Rodyklė 004

Naudojimo vadovas skirtas šiems gaminiams:

Tipas	Aprašymas
MZ.0xxx.xxx / 60xx.xxx	Stacionarios laikymo sistemos ir sistemų komponentai „modul-port“, įskaitant standžias ir šarnyrines laikančiąsias svirtis „rm-port“ ir mf-port ir reguliuojamojo aukščio laikančiosios svirtys „flexion-port“
RS.0xxx.xxx - 45xx.xxx	
TH.1xxx.xxx / 2xxx.xxx / 3xxx.xxx	
TS.0xxx.xxx - TS.09xx.xxx	
TS.6xxx.xxx / 9xxx.xxx	
ZV.9xxx.xxx	
HA.1xxx.xxx / 2xxx.xxx	Reguliuojamojo aukščio laikančiųjų svirčių sistemos „flexion-port“ komponentai ir priedai
HA.3xxx.xxx	Reguliuojamojo aukščio laikančiosios svirtys „lf-port“

KD.0xxx.xxx - KD.9xxx.xxx	Pagal klientų specifikacijas pagamintos stacionarios laikymo sistemos ir reguliuojamojo aukščio laikančiųjų svirčių sistemos „flexion-port“ ir „lf-port“
KU.0xxx.xxx – KU.9xxx.xxx	
KN.0xxx.xxx - KN.9xxx.xxx	
CD.0xxxx.xxx - CD.9xxxx.xxx	
CN.0xxx.xxx - CN.9xxx.xxx	
TP.0xxx.xxx - TP.9xxx.xxx	
OC.0xxx.xxx – OC.9xxx.xxx	
OM.0xxx.xxx – OM.9xxx.xxx	

Lietuvių

1 Svarbi informacija

1.1 Naudojimas pagal paskirtį ... 5
1.2 Bendrieji simbolių paaiškinimai ... 6
1.3 Saugos nurodymai ... 8

2 Surinkimas

2.1 Komplektacija ... 9
2.2 Naudojimo vadovas ir surinkimo nurodymai ... 9
2.3 Horizontalus sukimas ... 9
2.4 Įrangos pavertimas ir pasukimas ... 10
2.5 Reguliuojamojo aukščio laikančiosios svirtys („flexion-port“) ... 10
2.6 Kabeliai ... 11
2.7 Montavimas prie esamos infrastruktūros ... 11
2.8 Sistemos komponentų tvirtinimas ... 11
2.9 Apkrova ... 12
2.10 Surinkimas ir naudojimas ... 12
2.11 Papildomų sistemos komponentų montavimas ... 12
2.12 Sistemos komponentų ir priedų išrinkimas ir padėties keitimas ... 12

3 Elektrosauga

3.1 Elektros įrangos padėtis ... 13
3.2 Pagrindinis korpusas ... 13
3.3 Dujos ... 13
3.4 Potencialų išlyginimas ... 13
3.5 Įkišama kabelio jungtis ... 13
3.6 Įvairios įrangos naudojimas ... 13
3.7 Centrinis maitinimo išjungimas ... 14
3.8 EMS ... 14
3.9 Sistemos komponentai ir priedai, neįtraukti į galutinę elektrinės dalies patikrą ... 14
3.10 Minimalus saugos lygis ... 15

4 Mechaninis ir elektrinis aukščio reguliavimas ... 15

5 Kiti nurodymai

5.1 Valymas ir dezinfekavimas ... 16
5.2 Priežiūra ir remontas ... 16
5.3 Aplinkos sąlygos ... 17
5.4 Šalinimas ... 17
5.5 Atsarginės dalys ... 17

6 Priedai ... 18

7 Techninė priežiūra ... 18

8 Techniniai duomenys

8.1 Apkrovos geba: „modul-port“ (stacionarios laikymo sistemos ir komponentai) ... 19
8.2 Apkrovos geba: „mf-port“ (fiksuotos ir sukamos laikančiosios svirtys) ... 19
8.3 Apkrovos geba: „rm-port“ (sukamos laikančiosios svirtys) ... 19
8.4 Apkrovos geba: „flexion-port“ (reguliuojamojo aukščio laikančiųjų svirčių sistemos) ... 19
8.5 Apkrovos geba: „lf-port“ (reguliuojamojo aukščio laikančiosios svirtys) ... 19

1 Svarbi informacija

Visi „ITD GmbH“ produktai gaminami ilgalaikiam patikimam naudojimui.
„ITD GmbH“ vykdoma kūrimo, konstravimo, pardavimo ir gamybos veikla sertifikuota pagal DIN EN ISO 13485.

Tai suteikia pagrindą:
- aukščiausiai kokybei ir ilgam naudojimui,
- lengvam, saugiam ir ergonomiškam naudojimui,
- funkciniam dizainui,
- optimizavimui pagal planuojamą naudojimo pobūdį.

Visi produktai atitinka ES reglamento dėl medicinos priemonių reikalavimus ir yra žymimi CE ženklu.

- Atidžiai perskaitykite šį naudojimo vadovą nuo pat pradžios, kad žingsnis po žingsnio susipažintumėte su prietaiso funkcijomis.
- Kilus klausimų ar neaiškumų, visuomet kreipkitės į gamintoją.
- Stacionarios laikymo sistemos skirtos tik naudoti pagal aprašytą paskirtį.
- Laikykite šį naudojimo vadovą saugiai visą prietaiso naudojimo laikotarpį.

Sistemos konfigūratorius turi perduoti visos konfigūracijos naudojimo instrukcijas galutiniam klientui.
Atskirai pažymime, kad sistemos konfigūratorius atsako už IEC 60601-1 ir EMS standarto IEC 60601-1-2 galiojančios redakcijos laikymąsi!

1.1 Naudojimas pagal paskirtį

„ITD GmbH“ stacionarių laikymo sistemų paskirtis:
- Montuoti medicinos ir pagal IEC testuotus prietaisus pagal nurodytą leistinos apkrovos informaciją laikantis IEC 60601-1 standarto galiojančios redakcijos reikalavimų;
- Prijungti ir paskirstyti maitinimo įtampą iš vietinio maitinimo tinklo, taip pat prijungti prie duomenų tinklo;
- Naudoti kartu su originaliais ITD komponentais ir priedais.

Įrangos vežimėliu galima pervežti įrangą pastato viduje arba pastatyti pasirinktoje vietoje zonoje prieš ir po naudojimo. Tai leidžia organizuoti lankstų ir ekonomišką visos įrangos naudojimą. Be to, tuomet lengviau valyti grindis.

Montavimo sąlygos priklauso nuo vietinės aplinkos.

1.2 Bendrieji simbolių paaiškinimai

Be nurodytų simbolių, prireikus naudojami kiti simboliai pagal ES 2017/745 arba ISO 15223.

	Medicinos priemonė
	Unikalus medicinos prietaiso identifikatorius
	Potencialų išlyginimas Potencialų išlyginimas užtikrina pakankamai mažą varžą tarp visų laidžių medžiagų.
	Jungtis prie apsauginio laidininko Sujungia laidininkus, įrangos vienetus, laidžias dalis, pagrindinius įžeminimo gnybtus ir žemę.
	Žr. naudojimo vadove
	Kintamoji srovė
	Bendroji vardinė apkrova (pagrindinio korpuso) Didžiausia bendroji vardinė apkrova (visa visų atskirų sistemos komponentų apkrovos informacija) Apkrova nurodyta etiketėje.
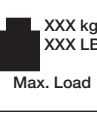	Vardinė apkrova (sistemos komponentai) Apkrova nurodyta etiketėje.
	Drėgmės riba
	Oro slėgio riba
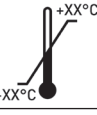	Temperatūros riba



Bendrasis įspėjimo ženklas
Simbolis naudojamas prie lizdų blokų. Draudžiama viršyti vardinėje plokštelėje nurodytas vardines reikšmes.



Skirta naudoti tik viduje

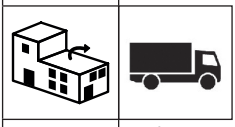

Platintojas



Importuotojas



Gamintojas



Gamybos data

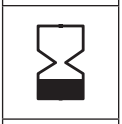

Galioja iki

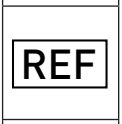

Prekės numeris

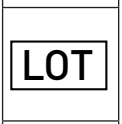

Partijos kodas

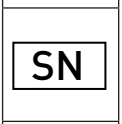

Serijos numeris



Užspaudimo jėgos reguliavimas (pavertimo ir pasukimo mechanizmas)



Apkrovos nustatymas
Nurodo apkrovos diapazoną ir sukimo kryptį nustatymui



Stabdžiai: informacija apie laikančiosios svirties padėtį prietaiso naudojimo atveju ir nurodo stabdžių fiksavimo įjungimo ir išjungimo kryptį.



Įspėjimas apie pavojų susižaloti rankas

1.3 Saugos nurodymai

Bendrieji nurodymai

- Galima naudoti tik tas stacionarias laikymo sistemas, kurių pagrindinę įtampos įrangą testavo ir patvirtino atsakingi kvalifikuoti darbuotojai!
- Būtina instruktuoti darbuotojus (ligoninės ir aptarnaujančio personalo), kurie tiesiogiai ar netiesiogiai dirba su stacionaria laikymo sistema!
- Nuostatas gali reguliuoti tik kvalifikuoti darbuotojai.
- Remonto ir techninės priežiūros darbus gali atlikti tik kvalifikuoti darbuotojai.
- Sumontuoti prietaisą galima tik laikantis pastato struktūrinių ir inžinerinių specifikacijų.

Naudojimas

- Naudojant įrangą svarbu apsaugoti asmenis nuo sužalojimo ir turtą nuo sugadinimo.

Jungtys

- Prijungti į lizdus ar prie prijungimo linijų galima tik prietaisus, kurie atitinka IEC 60601-1 standarto reikalavimus arba yra testuoti pagal IEC.
- Papildomą medicinos įrangą su prijungimo varžtais potencialų išlyginimui galima prijungti per žalios ir geltonos spalvos kabelį prie papildomų potencialų išlyginimo varžtų!



Perspėjimas. Draudžiama viršyti vardinėje plokštelėje nurodytas vardines reikšmes. Negalima į esamą kelių lizdų skirstytuvą jungti kito kelių lizdų skirstytuvo.

Apkrova

- Bendras visų ant stacionarios laikymo sistemos pritvirtintos įrangos ir priedų svoris negali viršyti leidžiamos apkrovos (žr. etiketę su apkrovos ribomis ant pagrindinio korpuso).
- Negalima viršyti paviršinės apkrovos, atspausdintos ant sistemos komponentų!
- Negalima viršyti apkrovos, nurodytos ant prijungimo priedų (infuzijos stovo, sujungtų laikančiųjų svirčių ir pan.)!

Apsauga nuo infekcijų

- Valant būtina laikytis higienos reikalavimų!
- Techninės priežiūros ar remonto darbuotojams perduokite tik nuvalytą ir dezinfekuotą įrangą!

Aplinkos apsauga

- Visus valymo ir dezinfekavimo priemonių likučius šalinkite aplinką tausojančiu būdu.

2 Surinkimas

2.1 Komplektacija

Išpakuokite stacionarią laikymo sistemą ir patikrinkite, ar siuntoje yra visos jūsų užsakytos dalys.

2.2 Naudojimo vadovas ir surinkimo nurodymai

Prieš pradėdami surinkti įrangą, atidžiai perskaitykite naudojimo vadovą arba surinkimo nurodymus. Šie dokumentai pridedami prie stacionarių laikymo sistemų bei sistemos komponentų ir priedų.



2.3 Horizontalus sukimas

Patikrinkite, ar sistemos komponentų sukimo diapazonas tinka įrangos matmenims ir darbinės aplinkos sąlygoms.

Kai sistemos komponentai ir pritvirtinta įranga kreipiami horizontaliai, jie neturi kliudyti kitos įrangos, kitų sistemos komponentų ar sienos. Kliudžius įrangą ji gali būti pažeista arba nukentėti žmonės.

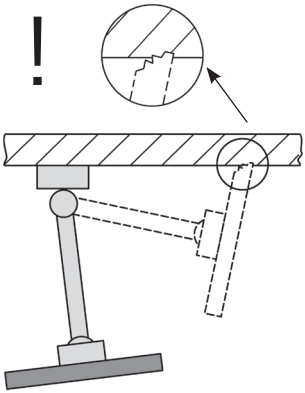

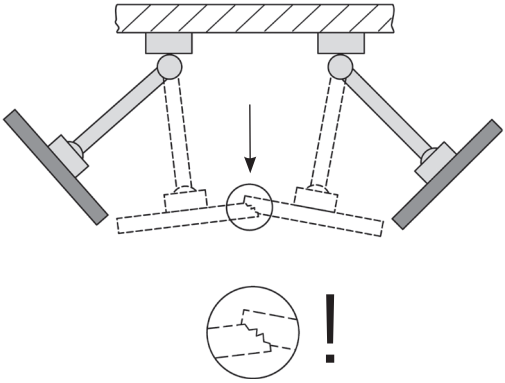

2.4 Įrangos pavertimas ir pasukimas

Jei sistemos komponentus norima paversti ar pasukti, svarbu įsitikinti, kad užspaudimo jėga yra pakankama pritvirtintai įrangai. Jei jėga neteisingai apskaičiuota, įranga gali apvirsti. Todėl būtina patikrinti, ar įrangą galima šiek tiek paversti ar pasukti taip, kad ji išliktų stabili tokioje padėtyje.

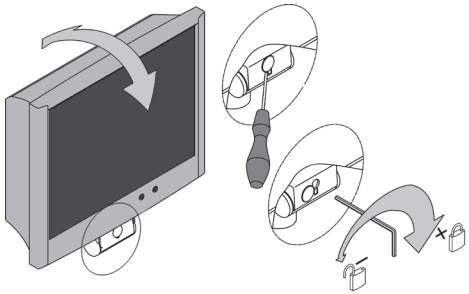

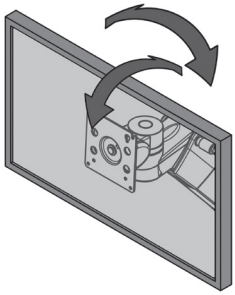

2.5 Reguliuojamojo aukščio laikančiosios svirtys („flexion-port“)

Tvirtinant sistemos komponentus, kurių aukštį galima reguliuoti, būtina laikytis mažiausio ir didžiausio leidžiamo bendro svorio reikalavimų. Taip pat saugumo sumetimais nieko nedėkite po reguliuojamojo aukščio laikančiąja svirtimi („flexion-port“). Norint nustatyti laikančiąją svirtį apkrovai, ją pirma būtina nustatyti horizontaliai.

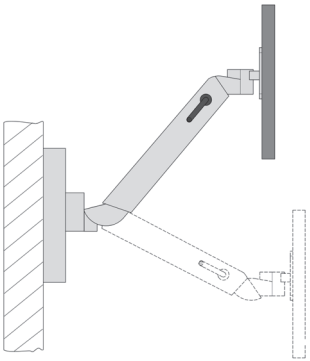

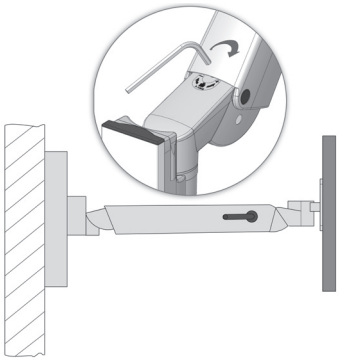

2.6 Kabeliai

Laikykitės pateiktų nurodymų.

- Kad pavertimo metu kabeliai nebūtų pažeisti ar prietaisas nenustotų veikti, būtina parinkti tinkamų matmenų kabelį.
- Laisvai kabančių kabelių jokiomis aplinkybėmis negalima naudoti kaip rankenos.
- Būtinai teisingai ir laikydamiesi surinkimo nurodymų naudokite komplekte esančias surinkimo medžiagas.
- Pasukdami laikančiąsias svirtis, patikrinkite, ar kabeliai nesuformuoja kilpų.

2.7 Montavimas prie esamos infrastruktūros

Montuojant prie standartinių profilių (vertikalių ar horizontalių), stovų, ITD profilių, lubos šviestuvų, ortakių ar gamintojo nurodytų jungčių, patikrinkite, ar yra pakankamas stabilumas. Jei reikia, išsiaiškinkite su profilių ir pan. gamintoju.

2.8 Sistemos komponentų tvirtinimas

Prieš tvirtindami prietaisus prie sistemos komponentų, patikrinkite, ar sistemos komponentai tvirtai pritvirtinti. Jei jungtys nepakankamai tvirtos, gali kilti pavojus susižaloti žmonėms arba apgadinti įrangą.

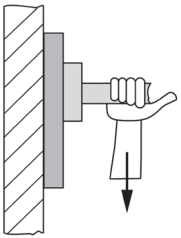

2.9 Apkrova

Atkreipkite dėmesį, kad svarbu laikytis didžiausios leistinos apkrovos (žr. 8 skyriuje).

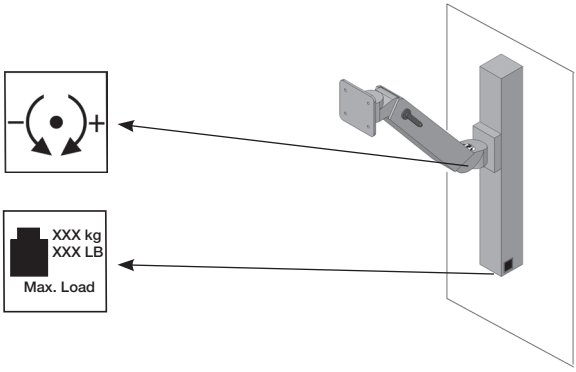

2.10 Surinkimas ir naudojimas

2.10.1 Teisingas montavimas

Siekiant išvengti pacientų ar kitų asmenų sužalojimo ir medicinos įrangos apgadinimo, montuodami stacionarią laikymo sistemą palikite pakankamai vietos tarp laikymo sistemos ir įrangos su elektrine pavara (ligoninės lovų ir pan.).

2.10.2 Lentynos

Lentynas galima pašalinti arba sumontuoti kitoje vietoje. Atlaisvinkite varžtus, pridėkite lentyną kitoje vietoje, tada vėl tvirtai užveržkite varžtus. Patikrinkite įžeminimo varžą.

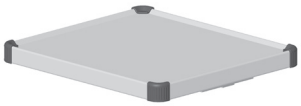

2.10.3 Stalčiai

Stalčių blokai yra su skląsčio mechanizmu. Ištrauktus stalčius galima išimti. Ant priekinės apdailos galima priklijuoti etiketę.



2.11 Papildomų sistemos komponentų montavimas

Sumontuoti papildomus ITD sistemos komponentus gali tik kvalifikuoti darbuotojai.

2.12 Sistemos komponentų ir priedų išrinkimas ir padėties keitimas

Prieš išrenkant ar keičiant sistemos komponentų ir priedų padėtį svarbu demontuoti visą prie jų pritvirtintą įrangą. Reguliuojamojo aukščio atraminių laikančiųjų svirčių „flexion-port“ atveju juos pirma reikia pakelti į aukščiausią padėtį bei įvertinti suveržimą (stabdį) (žr. etiketę).

3 Elektrosauga

3.1 Elektros įrangos padėtis

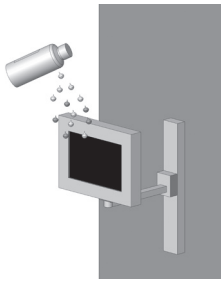

Saugokite, kad nesušlaptų elektros įranga ant stacionarios laikymo sistemos ar reguliuojamojo aukščio atraminių sistemų „flexion-port“ ir „lf-port“. Jokiu būdu negalima dėti produktų su skysčiais virš elektros įrangos ar ilgiklio.

3.2 Pagrindinis korpusas



Pagrindiniame korpuse („Economy“ ir „Profi“) galima sumontuoti lizdų blokus ir nutiesti įrangos maitinimo kabelius. Pagrindiniame korpuse („Economy“, „Profi“, plokščiame) draudžiama gręžti skyles, nes kanale gali būti nutiesti prijungti elektros laidai.

3.3 Dujos

Nenaudokite elektros įrangos šalia anestezijoje naudojamų degių dujų ir pan. Naudotojas atsako už šio reikalavimo bei EN 60601-1-2 standarto ir EMS taisyklių laikymąsi.

3.4 Potencialų išlyginimas

Turi būti atliktas stacionarios laikymo sistemos potencialų išlyginimas. Potencialų išlyginimo kabelis pirma turi būti prijungtas prie laikymo sistemos pagrindo, tada – į potencialų išlyginimo lizdą patalpoje. Tada prijunkite POAG tiekimo kabelius prie POAG plokštelės POAG kaiščių arba lizdų bloko ir prietaiso.

3.5 Įkišama kabelio jungtis

Stacionarios laikymo sistemos naudotojai privalo užtikrinti, kad kabelio jungtis tarp stacionarios laikymo sistemos kabelių sistemos ir įrangos būtų nuolatinė ir nutraukiama tik įrankiais. Reikiamas priemones užsakykite atskirai.

3.6 Įvairios įrangos naudojimas

Naudojant skirtingą įrangą ant stacionarios laikymo sistemos būtina laikytis šių nurodymų:

- Pagalbinė įranga, prijungta prie įrangos analoginės ar skaitmeninės jungties, turi būti sertifikuota pagal atitinkamas EN specifikacijas (pvz., IEC 60950 – duomenų apdorojimo įrangai ir IEC 60601-1 – medicininei elektros įrangai).
- Be to, visos konfigūracijos turi atitikti IEC 60601-1 standarto galiojančią redakciją. Bet kuris asmuo, prijungiantis papildomą įrangą prie signalo įvesties ar išvesties, laikomas sistemos konfigūratoriumi, todėl atsako už tai, kad būtų laikomasi IEC 60601-1 galiojančios redakcijos reikalavimų.

Jei kiltų klausimų, kreipkitės į savo platintoją ar techninio aptarnavimo įmonę.
Pastaba: šie reikalavimai taip pat taikomi pritaikant įrangą naudoti maitinimo tinkle (pvz., kelių lizdų bloką).

3.7 Centrinis maitinimo išjungimas

Įranga su gyvybės palaikymo funkcijomis negali būti prijungiama prie centrinio maitinimo jungiklio.

3.8 EMS

Prieš pradedant eksploatuoti įrangą ligoninės aplinkoje būtina patikrinti elektromagnetinį suderinamumą (EMS) tarp ant stacionarios laikymo sistemos sumontuotos medicininės elektros įrangos ar kitų arba naujų įrangos derinių. Laikymo sistemos negalima naudoti branduolinio magnetinio rezonanso aplinkoje, nes laikymo sistemoje yra feromagnetinių medžiagų.

Klientas privalo bandymu patikrinti, ar pagal užsakymą pagamintos laikymo sistemos yra tinkamos naudoti tokioje aplinkoje dėl jose esančių feromagnetinių medžiagų.
Šiuo atžvilgiu „ITD GmbH" neprisiima jokios atsakomybės!



3.9 Sistemos komponentai ir priedai, neįtraukti į galutinę elektrinės dalies patikrą

„ITD GmbH" neįtraukė į galutinę elektrinės dalies patikrą šių sistemos komponentų ir priedų:

- Kelių lizdų blokų be papildomo apsauginio laidininko, neprijungto prie sistemos
- Sumontuotų MĮ kabelių ir prietaisų kabelių
- Sumontuotų POAG plokštelių ir kabelių
- Neelektrifikuotų laikymo sistemų
- Aukščio reguliatorių ir jų priedų
- Rankenų, pelės kilimėlių, stalčių, stalčių korpusų ir priedų (buteliuko tvirtinimo laikančiųjų svirčių, krepšių, kameros tvirtinimo laikančiųjų svirčių, infuzijos trikojų ir pan.)
- Klaviatūros priedų ir ištraukiamų lentynų

- Kompiuterio laikiklio apačioje ir viršuje
- Sumontuotų atraminių laikančiųjų svirčių ir monitoriaus tvirtinimo laikiklių
- Laidžių ratukų
- Antrinės maitinimo grandinės su izoliavimo monitoriais neįtrauktos tik į dielektrinio stiprio patikrą!

3.10 Minimalus saugos lygis

„ITD GmbH" nėra žinoma apie kokią nors įrangos dalį ar priedą, kurie mažintų minimalų sistemos saugos lygį. Galima naudoti tik pavojaus nekeliančią įrangą. Jei reikia, tai būtina išsiaiškinti atlikus rizikos analizę (ISO 14971).

4 Mechaninis ir elektrinis aukščio reguliavimas

Atliekant mechaninį aukščio reguliavimą naudojant suslėgtas dujas ir elektrinį-mechaninį aukščio reguliavimą naudojant linijinę pavarą, būtina laikytis konkrečių nurodymų pagal IEC 60601-1 „Mechaninė rizika, susijusi su judančiomis dalimis". Todėl:

- Įvertinkite ir laikykitės leidžiamo atstumo tarp judančių dalių pagal IEC 60601-1 20 lent. (ISO 13857:2008).
- Produktai su aukščio reguliavimo funkcija gaminami ir tiekiami EXW sąlygomis laikantis standarte nurodytų leidžiamų saugių atstumų. Pradėjus naudoti ar pakeitus MĮ prietaisus ir (arba) komponentus, šie atstumai pasikeičia. Tokiu atveju gali kilti mechaninė rizika. Sistemą konfigūruojantis asmuo atsako už reikalaujamų saugių atstumų laikymąsi.
- Bendras sumontuotų prietaisų ir priedų svoris negali viršyti nurodytos didžiausios aukščio reguliavimo mechanizmo apkrovos. Viršijus leidžiamą apkrovą gali būti sugadintas aukščio reguliavimo mechanizmas ir nustoja galioti garantija.
- Naudojant suslėgtomis dujomis varomą mechaninę aukščio reguliavimo mechanizmą išlaisvinama sukaupta energija. Todėl jei sistema yra be apkrovos, staiga ir nevaldomai įjungus aukščio reguliavimo mechanizmą galima sužaloti asmenis ir pažeisti turtą.
  - Siekiant apsisaugoti nuo asmenų sužalojimo ir turto sugadinimo, prieš prietaisų montavimą ir demontavimą nustatykite aukščio reguliatorių aukščiausioje padėtyje (be energijos).
  - Reguliuojamojo aukščio atraminė laikančiųjų svirčių sistema „flexion-port" taip pat turi būti pakelta ir užfiksuota aukščiausioje padėtyje (be energijos) naudojant užspaudimo svirtį (žr. atskirą „flexion-port" naudojimo vadovą bei pastabas dėl
  - rizikos ant atraminės laikančiųjų svirčių sistemos).
- Netyčia mygtuku įjungus elektrinę-mechaninę aukščio reguliavimo funkciją taip pat gali būti sužaloti asmenys ir pažeistas turtas.
  - Siekiant apsisaugoti nuo sužalojimo ir pažeidimo, prieš prietaisų montavimą ir demontavimą išjunkite aukščio reguliavimo funkcijos maitinimą.
  - Atlikti aptarnavimo ir priežiūros darbus aukščio reguliavimo vidinėje zonoje, t. y. uždengtoje atraminiame stulpe, neprieinamame iš išorės, gali tik specialistai.
  - Perspėjimas. Jei aukščio reguliavimo funkcija naudojama valdymo pulteliu, pavojingoje zonoje neturi būti žmonių.

5 Kiti nurodymai

5.1 Valymas ir dezinfekavimas

Perspėjimas. Prieš valant ir dezinfekuojant būtina išjungti iš maitinimo tinklo! Prieš pradedant naudoti sistemą medicinos aplinkoje, vartotojas savo atsakomybe turi pasirūpinti atitinkamai taikymui reikalingu valymu ir dezinfekavimu.

Stacionari laikymo sistema ir reguliuojamojo aukščio laikančiųjų svirčių sistemos „flexion-port" ir „lf-port" turi būti valomos komercinėmis universaliomis valymo priemonėmis (naudojant neutralias valymo medžiagas). Dezinfekuoti galima komerciniais dezinfekantais, patvirtintais dezinfekuoti paviršius, arba dezinfekavimo servetėlėmis. Dezinfekavimo medžiagos turi būti naudojamos dezinfekuoti šluostant laikantis gamintojo nurodymų.

Pavyzdžiui, ITD išbandė šiuos dezinfekantus:

Produktas	**Gamintojas**
Bacillol AF	Bode
Cleanisept Wipes	Dr. Schumacher
Optisal N	Dr. Schumacher
Mikrobac Tissues	Bode
Mikrozid Sensitive Wipes	Schülke
Mikrozid AF Wipes	Schülke
Mikrozid PAA Wipes	Schülke
Terralin Protect	Schülke
Incidin PLUS	Ecolab
Incidin Foam	Ecolab
Incidin Oxywipe S XL	Ecolab
Kohrsolin FF	Hartmann
Dismozol plus	Hartmann

Jei būtina atlikti kruopščią dezinfekciją, specialistas gali išrinkti mazgus, tada mazgai turi būti dezinfekuoti ir vėl surinkti.

5.2 Priežiūra ir remontas

Prieš atliekant priežiūros veiksmus ir perduodant vežimėlį remontuoti, stacionari laikymo sistema ir reguliuojamojo aukščio laikančiųjų svirčių sistemos „flexion-port" ir „lf-port" visuomet turi būti nuvalytos ir dezinfekuotos tinkamomis priemonėmis!

Remontuoti stacionarią laikymo sistemą ir reguliuojamojo aukščio laikančiųjų svirčių sistemas „flexion-port" ir „lf-port" gali tik kvalifikuoti specialistai. Dėl visų aptarnavimo veiksmų rekomenduojame tartis su „ITD GmbH". Mūsų aptarnavimo skyrių adresai nurodyti naudojimo vadovo pradžioje.

5.3 Aplinkos sąlygos

Stacionari laikymo sistema ir reguliuojamojo aukščio laikančiųjų svirčių sistemos „flexion-port“ ir „lf-port“ skirtos įprastiniam naudojimui ligoninėse ir kitose gydymo įstaigose.

Naudojimas

Aplinkos temperatūra	nuo 10 °C iki 40 °C
Oro drėgnis	30–75 %
Oro slėgis	700–1060 hPa
Saugos klasė	IP20

Gabenimas ir laikymas

Aplinkos temperatūra	nuo -25 °C iki 70 °C
Oro drėgnis	10–95 %
Oro slėgis	500–1200 hPa

5.4 Šalinimas



Atskiras elektros ir elektroninės įrangos atliekų rinkimas pagal Elektros ir elektroninės įrangos atliekų direktyvą (EEĮA, Vokietijos registracijos numeris: DE35464575). Visa elektros ir elektroninės įranga, tiekiama su sistemomis nuo 2005 m. rugpjūčio 13 d., ženklinama atskiro elektros ir elektroninės įrangos atliekų rinkimo simboliu, rodančiu, kad tokios įrangos atliekos turi būti atskirai renkamos šalinimui šalyse, kuriose galioja ES direktyva 2002/96/EB.

5.5 Atsarginės dalys

Galima naudoti tik ITD leidžiamas atsargines dalis. Prie jūsų stacionarios laikymo sistemos pagrindinio korpuso prilipdytas lipdukas su užsakymo numeriu. Visi užsakymo numeriai ir atitinkamos atsarginės dalys archyvuojamos įmonėje „ITD GmbH“.

6 Priedai

Išsamus priedų sąrašas pateikiamas mūsų kataloguose arba svetainėje www.itd-cart.com (informacija platintojams).

7 Techninė priežiūra

Stacionari laikymo sistema ir reguliuojamojo aukščio laikančiųjų svirčių sistemos „flexion-port" ir „lf-port" sukonstruotos ir pagamintos ilgalaikiam ir patikimam naudojimui. Siekdami užtikrinti įrangos saugumą, kas 12 mėn. patikrinkite toliau nurodytų dalių funkcionalumą.

Laikančiosios svirtys
- Sukamos ir kreipiamos sklandžiai, be per didelio laisvumo.

Reguliuojamojo aukščio laikančiųjų svirčių sistemos („flexion-port", „lf-port")
- Aukščio reguliavimo funkcija veikia laisvai, kėlimo jėga atitinka prietaiso svorį.

Lentynos
- Patikrinkite, ar montavimo varžtai užveržti ir ar lentyna yra stabili ir horizontali.

Lizdų blokai
- Patikrinkite, ar nepažeistas ir tvirtai patiestas maitinimo kabelis.

Papildomi lizdai
- Patikrinkite, ar nepažeistas ir tvirtai patiestas kabelis.

Serijos numeris
- Palyginkite stacionarios laikymo sistemos ir reguliuojamojo aukščio laikančiųjų svirčių sistemos „flexion-port" serijos numerį su numeriu, nurodytu įrangos priežiūros žurnale.

Jei šių patikrų metu kiltų neaiškumų, iš karto kreipkitės į platintoją.

8 Techniniai duomenys

8.1 Apkrovos geba: „modul-port“ (stacionarios laikymo sistemos ir komponentai)

• Pagrindinis korpusas: bendra pridėta apkrova priklauso nuo ilgio	25–150 kg
• Monitoriaus laikiklis su VESA 75/100 adapteriu	iki 18 kg
• Monitoriaus laikiklis su universaliu adapteriu	iki 14 kg
• Monitoriaus laikiklis su virš stalo tvirtinamu adapteriu	iki 14 kg
• Lentyna	10 kg
• Stalčius	3 kg
• Klaviatūros laikiklis	5 kg
• Pelės kilimėlis	3 kg

8.2 Apkrovos geba: „mf-port“ (fiksuotos ir sukamos laikančiosios svirtys)

• Laikančioji svirtis, fiksuota	iki 23 kg
• Šarnyrinė svirtis, 1 lenkimas	iki 23 kg
• Šarnyrinė svirtis, 2 lenkimai	iki 18 kg

8.3 Apkrovos geba: „rm-port“ (sukamos laikančiosios svirtys)

• Šarnyrinė svirtis, 1 lenkimai	iki 23 kg
• Šarnyrinė svirtis, 2 lenkimai (250 mm + 250 mm)	iki 23 kg
• Šarnyrinė svirtis, 2 lenkimai (325 mm + 325 mm)	iki 18 kg

8.4 Apkrovos geba: „flexion-port“ (reguliuojamojo aukščio laikančiųjų svirčių sistemos)

• „flexion-port“ (priklauso nuo modelio)	3–10 kg 8–14 kg 11–20 kg
• Pavertimo ir pasukimo mechanizmas	iki 14 kg
• Stulpas (Down-Post)	10 kg
• Pelės kilimėlis	3 kg

8.5 Apkrovos geba: „lf-port“ (reguliuojamojo aukščio laikančiosios svirtys)

• priklausomai nuo modelio	0–7 kg 0-5 kg 5-10kg

Už turinį atsakingas asmuo: ITD GmbH.

CH REP

Johner Medical Schweiz GmbH
Tafelstattstrasse 13a
6415 Arth
Schweiz

ITD GmbH
Jahnstrasse 1
84347 Pfarrkirchen
Germany
sales@itd-cart.com
www.itd-cart.com

DS.0235.799 - Index 004 - 09/2026 - Subject to change without notice.