BEDIENINGSHANDLEIDING

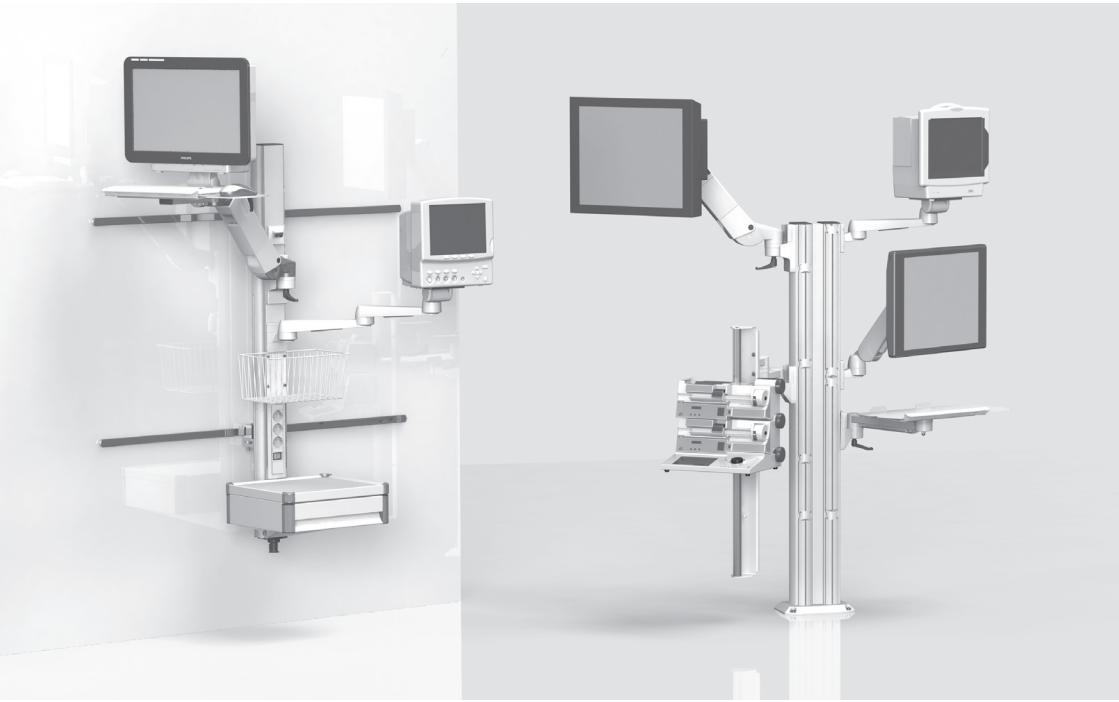

BEDIENINGSHANDLEIDING

voor stationaire ondersteuningssystemen (waaronder de in hoogte verstelbare ondersteuningsarmen flexion-port en lf-port)

Dit is een medisch hulpmiddel van klasse I in de zin van de Europese Medische Richtlijn (MDR) 2017/745, Bijlage VIII.

De fabrikant verklaart dat dit product voldoet aan de fundamentele vereisten op grond van de MDR 2017/745, Bijlage IX, zoals gedocumenteerd door de CE-markering.

Deze gebruiksaanwijzing wordt zowel door iTD GmbH als door TouchPoint Medical Inc. gebruikt. Op het productetiket bevindt zich een specifieke documentatie van de betreffende wettelijke fabrikant van het product.

EC REP

ITD GmbH
Jahnstrasse 1
84347 Pfarrkirchen
Germany
Tel: + 49 89 61 44 25- 0
Web: www.itd-cart.com

TouchPoint Medical
dba iTD Corporation
2200 TouchPoint Drive
Odessa, FL 33556 USA
Tel: + 1 800 947 3901
Web: www.itd-cart.com

CE

MD

Sales en support:

Noord-Amerika	Europa
ITD Corporation	ITD GmbH
E-mail: salesusa@itd-cart.com	E-mail: sales@itd-cart.com
China	**Australië**
ITD Medical Technology Products (Shanghai) Co., Ltd.	ITD Australia Pty Ltd
E-mail: saleschina@itd-cart.com	E-mail: salesaustralia@itd-cart.com

Meer informatie over sales en service is beschikbaar op onze website (www.itd-cart.com).

Wij werken steeds aan de ontwikkeling van onze producten. Weet dat wij het recht voorbehouden om te allen tijde wijzigingen te maken aan de levering wat betreft vorm, apparatuur en technologie.

Reproductie, vermenigvuldiging of vertaling van dit document, geheel of gedeeltelijk, is niet toegestaan zonder de schriftelijke toestemming van ITD GmbH!

Alle rechten inzake auteursrechten en copyrights zijn nadrukkelijk voorbehouden aan ITD GmbH.

Index 004

Deze gebruiksinstructies gelden voor de volgende producten:

Typeaanduiding	Beschrijving
MZ.0xxx.xxx / 60xx.xxx	Stationaire ondersteuningssystemen en systeemcomponenten modul-port incl. stijve en zwenkarmen rm-port en mf-port en in hoogte verstelbare ondersteuningsarmen flexion-port
RS.0xxx.xxx - 45xx.xxx	
TH.1xxx.xxx / 2xxx.xxx / 3xxx.xxx	
TS.0xxx.xxx - TS.09xx.xxx	
TS.6xxx.xxx / 9xxx.xxx	
ZV.9xxx.xxx	
HA.1xxx.xxx / 2xxx.xxx	Systeemcomponenten en accessoires voor in hoogte verstelbare ondersteuningsarmsystemen flexion-port
HA.3xxx.xxx	In hoogte verstelbare ondersteuningsarmen lf-port

KD.0xxx.xxx - KD.9xxx.xxx	Klantspecifieke stationaire ondersteuningssystemen en in hoogte verstelbare ondersteuningsarmsystemen flexion-port, lf-port
KU.0xxx.xxx – KU.9xxx.xxx	
KN.0xxx.xxx - KN.9xxx.xxx	
CD.0xxxx.xxx - CD.9xxxx.xxx	
CN.0xxx.xxx - CN.9xxx.xxx	
TP.0xxx.xxx - TP.9xxx.xxx	
OC.0xxx.xxx – OC.9xxx.xxx	
OM.0xxx.xxx – OM.9xxx.xxx	

1 Belangrijke informatie

1.1 Beoogd gebruik ... 5
1.2 Algemene uitleg van symbolen ... 6
1.3 Veiligheidsinstructies ... 8

2 Montage

2.1 Volledigheid ... 9
2.2 Bedieningshandleiding/montage-instructies ... 9
2.3 Horizontale draaiing ... 9
2.4 Apparatuur kantelen/draaien ... 10
2.5 In hoogte verstelbare ondersteuningsarmen (flexion-port) ... 10
2.6 Bedrading ... 11
2.7 Aansluiting aan bestaande infrastructuur ... 11
2.8 Systeemcomponenten bevestigen ... 11
2.9 Laadvermogen ... 12
2.10 Montage/hantering ... 12
2.11 Extra systeemcomponenten monteren ... 12
2.12 Systeemcomponenten en accessoires demonteren en verplaatsen ... 12

3 Elektrische veiligheid

3.1 Plaatsing van de elektrische apparatuur ... 13
3.2 Ondersteuningsverlenging ... 13
3.3 Gassen ... 13
3.4 Potentiaalvereffening ... 13
3.5 Plug-in-kabelstekker ... 13
3.6 Combinatie van apparatuur ... 13
3.7 Centrale stroomonderbreking ... 14
3.8 EMC ... 14
3.9 Uitgesloten van de definitieve elektrische inspectie van systeemcomponenten en accessoires ... 14
3.10 Minimale veiligheid ... 15

4 Mechanische en elektrische hoogteverstelling ... 15

5 Overig

5.1 Reiniging en desinfectie ... 16
5.2 Service/reparaties ... 16
5.3 Milieuomstandigheden ... 17
5.4 Afdanken ... 17
5.5 Vervangingsonderdelen ... 17

6 Accessoires ... 18

7 Onderhoud ... 18

8 Technische gegevens

8.1 Laadcapaciteit modul-port (stationaire ondersteuningssystemen en componenten) ... 19
8.2 Laadcapaciteit mf-port (stijve en scharnierende ondersteuningsarmen) ... 19
8.3 Laadcapaciteit rm-port (scharnierende ondersteuningsarmen) ... 19
8.4 Laadcapaciteit flexion-port (in hoogte verstelbare ondersteuningsarmsystemen) ... 19
8.5 Laadcapaciteit lf-port (in hoogte verstelbare ondersteuningsarmen) ... 19

1 Belangrijke informatie

Alle producten van ITD GmbH zijn geproduceerd met het oog op een lang en probleemloos serviceleven.
Ontwikkeling, constructie, verkoop en productie zijn gecertificeerd bij ITD GmbH in overeenstemming met DIN EN ISO 13485.

Dit is de basis voor:
- de hoogste kwaliteit en een lang serviceleven
- gemakkelijke, veilige en ergonomische bediening
- functioneel ontwerp
- optimalisatie voor het geplande gebruik

De producten voldoen aan de vereisten van de Europese Medische Richtlijn (MDR) en dragen de CE-markering.

- Lees deze instructies vóór het gebruik zorgvuldig vanaf het begin door om stap voor stap vertrouwd te raken met de functies.
- Neem contact op met de fabrikant bij vragen of twijfels.
- De stationaire ondersteuningssystemen zijn alleen bedoeld voor het beschreven gebruik.
- Deze instructies moeten bewaard blijven gedurende het serviceleven van het product.

De systeemconfigurator maakt de gebruiksinstructies van de volledige configuratie beschikbaar aan de eindklant.
We merken hier nadrukkelijk op dat de systeemconfigurator verantwoordelijk is voor de naleving van IEC 60601-1 en de EMC-norm IEC 60601-1-2 in de geldende versie!

1.1 Beoogd gebruik

De functies van de stationaire ondersteuningssystemen van ITD GmbH zijn:
- montage van medische en IEC-geteste hulpmiddelen in overeenstemming met de toegestane belastingsinformatie in naleving van de vereisten van IEC 60601-1 in de op dit moment geldende versie.
- Aansluiting en distributie van netspanning van het lokale stopcontact en van datalijnen.
- Consolidatie van originele ITD-systeemcomponenten en accessoires.

Door gebruik te maken van de mobiele ondersteuning voor apparatuur kan de medische apparatuur binnen het gebouw worden verplaatst of willekeurig worden neergezet in het gebied vóór of achter de toepassing. Hierdoor wordt een flexibel, voordelig en efficiënt gebruik van alle apparatuur mogelijk. Daarnaast is het eenvoudiger om de vloer te reinigen.

De montagevoorwaarden hangen af van de lokale omgeving.

1.2 Algemene uitleg van symbolen

Naast de vermelde symbolen worden, indien nodig, andere symbolen volgens EU 2017/745 of ISO 15223 gebruikt.

	Medisch hulpmiddel
	Eenduidige identificator van een medisch hulpmiddel
	Potentiaalvereffening: Potentiaalvereffening garandeert dat de weerstand tussen alle geleidende materialen voldoende laag blijft.
	Aansluiting aan een beschermende geleider: Sluit geleiders, apparatuureenheden, geleidende onderdelen, hoofdaardingsklemmen en aarding aan.
	Neem de gebruiksinstructies in acht
	Wisselstroom
	Totaal laadvermogen (ondersteuningsverlenging): Max. totaal laadvermogen (= som van de belastingsgegevens van alle afzonderlijke systeemcomponenten) Raadpleeg het label voor de juiste belasting.
	Laadvermogen (systeemcomponenten): Raadpleeg het label voor de juiste belasting.
	Vochtigheidslimiet
	Luchtdruklimiet
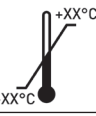	Temperatuurlimiet



Algemeen waarschuwingssymbool:
Dit symbool wordt gebruikt bij de stekkerdozen. Het totale vermogen dat op het typeplaatje staat, mag niet worden overschreden.



Alleen geschikt voor gebruik binnen

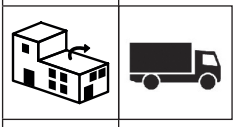

Gedistribueerd door



Importeur



Fabrikant



Productiedatum

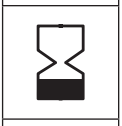

Te gebruiken tot

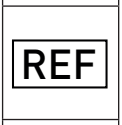

Artikelnummer

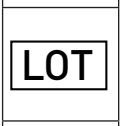

Batchcode

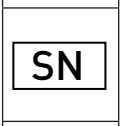

Serienummer



Afstelling van de klemkracht (kantelen en draaien eenheid)



Vastgestelde belasting:
Beschrijft het belastingbereik evenals de draairichting om dit in te stellen



Rem: informatie over de positionering van de ondersteuningsarm in het geval van acceptatie van de apparatuur en geeft de richting aan waarin de ontgrendelings- en vergrendelingsfunctie ont- en vergrendelt.



Waarschuwing voor verwondingen aan de handen

1.3 Veiligheidsinstructies

Algemeen

- Alleen die stationaire ondersteuningssystemen mogen worden bediend waarvan de apparatuur voor netspanning is getest en goedgekeurd door bevoegd en gekwalificeerd personeel!
- Personeel (ziekenhuis- en onderhoudspersoneel) dat direct of indirect met stationaire ondersteuningssystemen werkt, moet worden geïnstrueerd!
- Aanpassingen aan instellingen mogen alleen worden uitgevoerd door gekwalificeerd personeel.
- Reparaties en onderhoudswerkzaamheden mogen alleen worden uitgevoerd door vakkundig personeel.
- Montage mag alleen gebeuren in overeenstemming met de bouwtechnische specificaties van het gebouw.

Bediening

- U dient te garanderen dat bij de inzet (gebruik) van apparatuur, personen niet gewond en materiële eigendommen niet beschadigd raken.

Aansluitingen

- Alleen hulpmiddelen die voldoen aan de vereisten van IEC 60601-1 of IEC-getest zijn, mogen worden aangesloten aan de stopcontacten/aansluitleidingen.
- Aanvullende medische hulpmiddelen met aansluitbouten voor potentiaalvereffening moeten aangesloten worden aan de groengele kabel van de optionele aansluitbouten voor potentiaalvereffening!



Let op: Het totale vermogen dat op het typeplaatje staat, mag niet worden overschreden. Let erop dat er geen stekkerdozen worden aangesloten aan bestaande stekkerdozen.

Laadcapaciteit

- Het totale gewicht van de apparatuur en de accessoires op het stationaire ondersteuningssysteem mag het toegestane laadvermogen (zie laadcapaciteitssticker op de ondersteuningsverlenging) niet overschrijden.
- De oppervlaktebelasting die gedrukt staat op de systeemcomponenten mag niet worden overschreden!
- De belasting die weergegeven is op het beslag (bijv. infuusstandaard, scharnierarmen) mag niet worden overschreden!

Infectiebescherming

- Hygiëneregels moeten in acht worden gehouden bij het reinigen!
- Geef alleen gereinigde en gedesinfecteerde apparatuur en beslag aan een servicemonteur mee voor onderhouds- en reparatiewerkzaamheden!

Milieubescherming

- Gooi alle reinigings- en desinfectiemiddelen weg op een manier die niet schadelijk is voor het milieu.

2 Montage

2.1 Volledigheid

Pak het stationaire ondersteuningssysteem uit en controleer of alle onderdelen die u hebt besteld ook in de zending aanwezig zijn.

2.2 Bedieningshandleiding/montage-instructies

Voordat u de apparatuur begint te monteren, moet u de bedieningshandleiding of montage-instructies zorgvuldig doorlezen. Deze zijn bijgesloten bij de stationaire ondersteuningssystemen en de systeem- en de accessoirecomponenten.



2.3 Horizontale draaiing

Zorg ervoor dat het draaibereik van de systeemcomponenten overeenkomt met de afmetingen van de apparatuur en de omgevingsomstandigheden in de werkomgeving.

Wanneer systeemcomponenten en gemonteerde apparatuur horizontaal gedraaid worden, mogen zij niet botsen met andere apparatuur, met andere systeemcomponenten of met de muur. Een botsing kan resulteren in schade aan de apparatuur en verwondingen van personen.

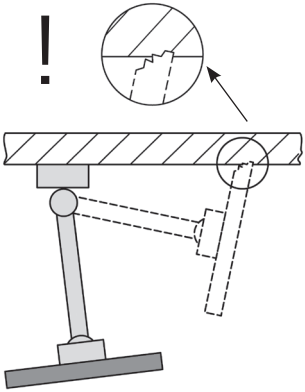

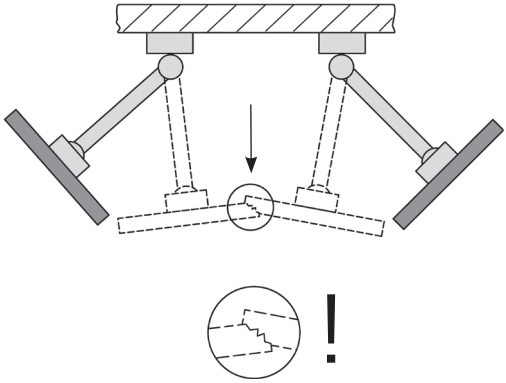

Nederlands

2.4 Apparatuur kantelen/draaien

Als systeemcomponenten kantelbaar of draaibaar zijn, dient u vast te stellen of de klemkracht geschikt is voordat de eenheid op zijn plaats wordt bevestigd. Als de toegepaste kracht onjuist is afgesteld, bestaat het risico dat de apparatuur topzwaar wordt en voorover kantelt. De eenheid moet daarom zo worden afgesteld dat hij licht kan kantelen of draaien en tegelijkertijd stabiel blijft staan in elke gewenste positie.

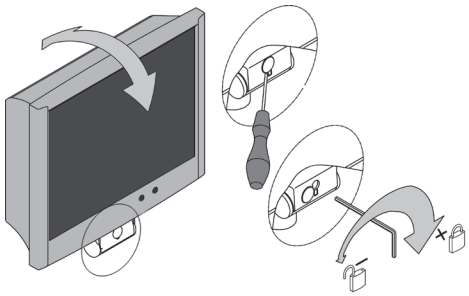

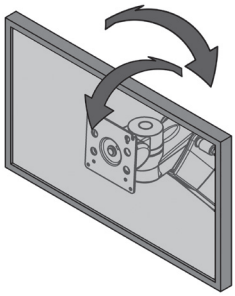

2.5 In hoogte verstelbare ondersteuningsarmen (flexion-port)

Als u de systeemcomponenten die in hoogte kunnen worden afgesteld, belast, dient u zich onvoorwaardelijk te houden aan het toegestane minimale en maximale totaalgewicht. Ook dient u er om veiligheidsredenen voor te zorgen dat de ruimte onder de in hoogte verstelbare ondersteuningsarm (flexion-port) vrij toegankelijk blijft. Om de ondersteuningsarm in te stellen op de belasting, moet deze in de horizontale stand worden gezet.

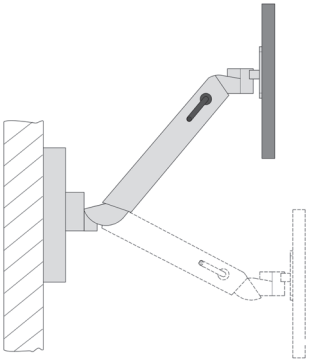

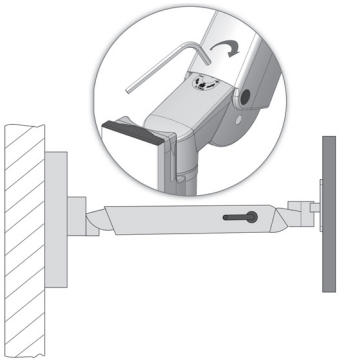

2.6 Bedrading

Volg de volgende instructies op:

- Opdat er geen schade aan de kabel of uitval van het apparaat ontstaat bij het draaien, moet de kabel voldoende lang zijn.
- Eventueel verzakte kabels mogen onder geen enkele omstandigheid worden gebruikt als een handgreep.
- Zorg ervoor dat het bijgesloten montagemateriaal correct is gebruikt, in overeenstemming met de montage-instructies.
- Als u de armen draait, moet u letten op mogelijke kabellussen.

2.7 Aansluiting aan bestaande infrastructuur

Als de montage op standaardrails (verticaal, horizontaal), palen, ITD-profielen, plafondverlichting, toevoerleidingen of fabrikantspecifieke verbindingen plaatsvindt, moet u ervoor zorgen dat er voldoende stabiliteit is. Indien nodig raadpleegt u de fabrikant over de desbetreffende aansluiting.

2.8 Systeemcomponenten bevestigen

Voordat u de eenheden aan de systeemcomponenten bevestigt, moet u garanderen dat de systeemcomponenten stevig op hun plaats zijn vastgemaakt. Als een aansluiting niet voldoende is beveiligd, kunnen verwondingen aan personen of schade aan de apparatuur ontstaan.

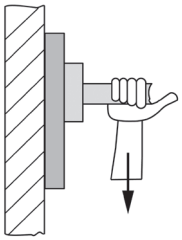

2.9 Laadvermogen

Let op het maximale laadvermogen (zie hoofdstuk 8).

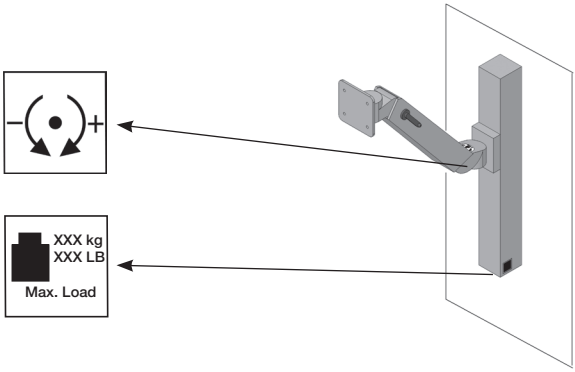

2.10 Montage/hantering

2.10.1 Correcte installatie

Bij het installeren of monteren van stationaire ondersteuningssystemen moet u het risico van verwondingen aan patiënten of andere personen en schade aan medische hulpmiddelen voorkomen. Zorg ervoor dat er voldoende ruimte is tussen het ondersteuningssysteem en apparatuur die elektrische systemen bevat (bijv. ziekenhuisbedden).

2.10.2 Planken

Planken kunnen verwijderd of geïnstalleerd worden in een andere positie. Maak de schroeven los, verplaats de plank en schroef de plank stevig op de nieuwe plek. Controleer de veiligheidsaarding.

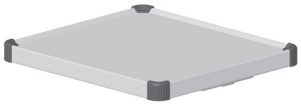

2.10.3 Laden

Ladenkasten zijn voorzien van een vergrendelingsmechanisme. De laden kunnen in uitgeschoven positie uit de kast worden getild. Een etiket kan aan de voorkant worden bevestigd.



2.11 Extra systeemcomponenten monteren

Extra ITD-systeemcomponenten mogen alleen door gespecialiseerd personeel worden gemonteerd.

2.12 Systeemcomponenten en accessoires demonteren en verplaatsen

Als systeemcomponenten en accessoires worden gedemonteerd of verplaatst, moet u alle gemonteerde eenheden op deze elementen verwijderen voordat u wijzigingen kunt maken. Als dit de demontage/montage van de in hoogte verstelbare ondersteuningsarmen flexion-port betreft, moeten deze eerst in de bovenste stand worden gezet en de klem (rem) moet worden ingesteld (zie sticker).

3 Elektrische veiligheid

3.1 Plaatsing van de elektrische apparatuur

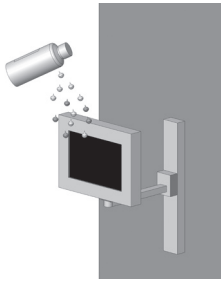

Zorg ervoor dat de elektrische apparatuur op het stationaire ondersteuningssysteem of het in hoogte verstelbare ondersteuningssysteem flexion-port, lf-port niet nat wordt. Onder geen enkele omstandigheid mag u producten die kunnen gaan lekken, boven de elektrische apparatuur of verlengsnoeren plaatsen waarin vloeistof kan doordringen.

3.2 Ondersteuningsverlenging



De ondersteuningsverlengingen (Economy en Profi) kunnen stekkerdozen bevatten en bieden optimale kabelgeleiding voor alle kabels die stroom aan de eenheden leveren. Onder geen enkele omstandigheid mogen er gaten worden geboord in een ondersteuningsverlenging (Economy, Profi, platte verlenging), omdat er onder stroom staande kabels door de verlenging kunnen worden geleid.

3.3 Gassen

Elektrische apparatuur mag niet bediend worden in de nabijheid van gassen, bijv. ontvlambaar gas dat gebruikt wordt in anesthesie of soortgelijke gassen. De gebruiker is er verantwoordelijk voor om deze vereiste te handhaven en voor het naleven van EN 60601-1-2 en ECM-voorschriften.

3.4 Potentiaalvereffening

Potentiaalvereffening moet uitgevoerd worden voor het stationaire ondersteuningssysteem. De potentiaalvereffeningskabel moet eerst worden aangesloten aan de basis van het ondersteuningssysteem en vervolgens aan de potentiaalvereffeningsstekker in de ruimte. Vervolgens moet u de POAG-voedingskabels aan de POAG-pinnen van de POAG-plaat aansluiten of aan de verschillende stopcontacten en de apparaten.

3.5 Plug-in-kabelstekker

Gebruikers van het stationaire ondersteuningssysteem dienen te garanderen dat de kabelaansluiting tussen het kabelsysteem van het stationaire ondersteuingssysteem en de apparatuur een permanente verbinding is en alleen kan worden verwijderd met gereedschap. Bestel de geschikte accessoires afzonderlijk.

3.6 Combinatie van apparatuur

Het volgende dient in acht te worden genomen bij een combinatie van apparatuur op het stationaire ondersteuningssysteem:

- hulpapparatuur aangesloten aan analoge en digitale interfaces van de apparatuur moet gecertificeerd zijn in overeenstemming met de relevante EN-specificaties (bijv. IEC 60950 voor gegevensverwerkingsapparatuur en IEC 60601-1 voor medische elektrische apparatuur).
- Bovendien moeten alle configuraties voldoen aan de geldende versie van de norm IEC 60601-1. Een persoon die extra apparatuur aansluit aan de signaalingang of signaaluitgang is een systeemconfigurator en is daarom verantwoordelijk voor de naleving van de geldende versie van de norm IEC 60601-1.

Als u vragen hebt, neemt u contact op met uw lokale dealer of met de technische dienstverlening.

Opmerking: zorg ervoor dat dit ook het geval is bij de aanpassing van apparatuur in het voedingscircuit (bijv. meerdere stekkerdozen).

3.7 Centrale stroomonderbreking

Apparatuur met levensondersteunende functies mogen niet aangesloten worden op een centrale aan-uitknop.

3.8 EMC

De elektromagnetische compatibiliteit (EMC) tussen toestellen van elektrische medische apparatuur of andere/nieuwe combinaties die op het stationaire ondersteuningssysteem zijn geplaatst, moeten gecontroleerd worden voordat de apparatuur wordt ingezet in medische instellingen. Het ondersteuningssysteem kan niet worden gebruikt in een NMR-omgeving vanwege de aanwezigheid van ferromagnetische materialen.

Klantspecifieke ondersteuningssystemen gebruikt in een omgeving met kernspin moeten door de klant worden getest op geschiktheid voor gebruik vanwege de ferromagnetische materialen die ze bevatten.

ITD GmbH is niet aansprakelijk in dit opzicht!



3.9 Uitgesloten van de definitieve elektrische inspectie van systeemcomponenten en accessoires

ITD GmbH sluit de volgende systeemcomponenten en accessoires uit van de definitieve elektrische inspectie:

- Stekkerdozen zonder extra beschermende geleiders die niet zijn aangesloten in de montage
- Meegeleverde ME-kabels en apparaatkabels
- Meegeleverde POAG-platen en kabels
- Niet-geëlektrificeerde ondersteuningssystemen
- Hoogteverstelling en montageonderdelen voor hoogteverstelling
- Handgrepen, muismatten, laden, ladenkasten en toebehoren (montagebeugels voor flessen, manden, montagebeugels voor camera, infuusdriepoten, enz.)
- Toetsenbordverlengingen en uitschuifbare planken

- Computerhouder bovenaan en onderaan
- Gemonteerde ondersteuningsarmen en montagebeugels voor monitoren
- Geleidingswielen
- Secundair voedingscircuit met geïsoleerde monitoren zijn alleen uitgesloten van de inspectie van diëlektrische sterkte!

3.10 Minimale veiligheid

ITD GmbH is zich niet bewust van een apparatuuronderdeel of accessoire dat de minimale veiligheid van het systeem zou verminderen. Alleen apparatuur die geen gevaar oplevert, mag worden gebruikt. Indien nodig kan dit worden verduidelijkt met een risicoanalyse (ISO 14971).

4 Mechanische en elektrische hoogteverstelling

De specifieke veiligheidsregels moeten in acht worden genomen voor de "mechanische hoogteverstelling" die gebruik maakt van de "gasdruk", alsook voor de elektro-mechanische hoogteverstelling die gebruik maakt van "lineaire aandrijving", in overeenstemming met IEC 60601-1 "Mechanisch risico in samenhang met bewegende onderdelen". Hierbij:

- neem de toegestane afstand tussen bewegende onderdelen in acht en houdt u zich eraan in overeenstemming met IEC 60601-1 in Tabel 20 (ISO 13857:2008).
- Producten met hoogteverstelling zijn af fabriek geproduceerd en geleverd in overeenstemming met de norm, onder inachtneming van de toegestane veiligheidsafstanden. Deze afstanden kunnen wijzigen doordat de apparatuur wordt uitgerust of vervangen met ME-apparaten en/of -componenten. Dit kan leiden tot een mechanisch risico. De persoon die het systeem configureert, is verantwoordelijk voor het naleven van de minimaal vereiste afstanden.
- Het totaalgewicht van de apparaten en accessoires die zijn gemonteerd, mogen het gespecificeerde maximale totale laadvermogen van de hoogteverstelling niet overschrijden. Overbelasting kan leiden tot schade aan de hoogteverstelling en verlies van garantie.
- Opgeslagen energie wordt vrijgegeven bij de mechanische hoogteverstelling bij gebruik van gasdruk. Daarbij kan plotselinge, niet tegengehouden activering van de hoogteverstelling van onbelaste systemen leiden tot verwondingen en schade.
  - Plaats de in hoogte verstelbare elementen in de bovenste stand ("energievrij") voordat u apparaten installeert of verwijdert, om verwondingen en schade te voorkomen.
  - Het in hoogte verstelbare ondersteuningsarmensysteem "flexion-port" moet ook zijn bevestigd en beveiligd in de bovenste positie ("energievrij") met behulp van de klemhendel (raadpleeg de afzonderlijke gebruiksinstructies voor de "flexion-port", alsook de risico-opmerkingen op het ondersteuningsarmsysteem zelf).
- Onbedoelde activering van de elektro-mechanische hoogteverstelling met behulp van de handknop kan ook resulteren in verwondingen en schade.
  - Haal de hoogteverstelling van de voeding af voordat u apparaten installeert of verwijdert, om verwondingen en schade te voorkomen.
  - Service- en onderhoudswerkzaamheden in het "binnengebied" van de hoogteverstelling, d.w.z. in het bedekte gebied in de ondersteuningskolom die niet van buitenaf toegankelijk is, mogen alleen door specialisten worden uitgevoerd.
  - Let op: Als u de hoogteverstelling bedient met een afstandsbediening, moet u ervoor zorgen dat er zich geen personen in de gevarenzone bevinden.

Nederlands

5 Overig

5.1 Reiniging en desinfectie

Let op: Haal de apparatuur van de voeding af voordat u deze reinigt en desinfecteert! Voordat het systeem in een medische omgeving in gebruik wordt genomen, moet de gebruiker zelf zorgen voor de reiniging en desinfectie die nodig is voor de toepassing.

Het stationaire ondersteuningssysteem en het in hoogte verstelbare ondersteuningsarmsysteem flexion-port, lf-port moeten worden gereinigd met in de handel verkrijgbare allesreinigers (neutrale schoonmaakmiddelen). Voor het desinfecteren kunnen in de handel verkrijgbare desinfecterende middelen die goedgekeurd zijn voor het desinfecteren van oppervlakken of desinfectiedoekjes worden gebruikt. De desinfecterende middelen mogen alleen worden gebruikt als desinfectiemiddel om af te vegen, in overeenstemming met de specificaties van de fabrikant.

ITD heeft bijvoorbeeld tests uitgevoerd met de volgende desinfecterende middelen:

Product	**Fabrikant**
Bacillol AF	Bode
Cleanisept Wipes	Dr. Schumacher
Optisal N	Dr. Schumacher
Mikrobac Tissues	Bode
Mikrozid Sensitive Wipes	Schülke
Mikrozid AF Wipes	Schülke
Mikrozid PAA Wipes	Schülke
Terralin Protect	Schülke
Incidin PLUS	Ecolab
Incidin Foam	Ecolab
Incidin Oxywipe S XL	Ecolab
Kohrsolin FF	Hartmann
Dismozol plus	Hartmann

Als een volledige desinfectie is vereist, kunnen gemonteerde onderdelen worden gedemonteerd door een specialist en gedesinfecteerd worden tijdens het demonteren.

5.2 Service/reparaties

Het stationaire ondersteuningssysteem en het in hoogte verstelbare ondersteuningsarmsysteem flexion-port, lf-port moeten altijd worden gereinigd en gedesinfecteerd met een geschikt reinigingsmiddel vóórdat er onderhoudswerkzaamheden worden uitgevoerd, en vóórdat de wagen wordt geretourneerd voor reparatiewerkzaamheden!

Reparaties aan het stationaire ondersteuningssysteem en het in hoogte verstelbare ondersteuningsarmsysteem flexion-port, lf-port mogen alleen worden uitgevoerd door professioneel personeel. Wij raden aan advies in te winnen bij ITD GmbH inzake alle servicegerelateerde activiteiten. U kunt onze serviceadressen aan het begin van deze handleiding vinden.

5.3 Milieuomstandigheden

Het stationaire ondersteuningssysteem en het in hoogte verstelbare ondersteuningsarmsysteem flexion-port, lf-port zijn ontworpen voor standaard bediening in ziekenhuizen en medische praktijken.

Bediening:

Omgevingstemperatuur:	10° C tot 40° C
Luchtvochtigheid:	30% tot 75%
Luchtdruk:	700 hPa tot 1060 hPa
Beschermklasse:	IP20

Transport/opslag:

Omgevingstemperatuur:	-25° C tot 70° C
Luchtvochtigheid:	10% tot 95%
Luchtdruk:	500 hPa tot 1200 hPa

5.4 Afdanken



Gescheiden inzameling van elektrische en elektronische apparatuur in overeenstemming met de richtlijn Afgedankte elektrische en elektronische apparatuur WEEE (registratienummer voor Duitsland: DE35464575).
Alle elektrische en elektronische apparatuur voorzien voor systemen die vrijgegeven zijn na 13 augustus 2005 zijn gemarkeerd met een symbool "Gescheiden inzameling van elektrische en elektronische apparatuur", wat aangeeft dat deze apparatuur een gescheiden inzameling moet ondergaan bij het afdanken, in landen waar de EU-richtlijn 2002/96/EC van kracht is.

5.5 Vervangingsonderdelen

Alleen vervangingsonderdelen die door ITD zijn goedgekeurd, mogen worden gebruikt. Een sticker met een bestelnummer is bevestigd aan de ondersteuningsverlenging van uw stationair ondersteuningssysteem. Alle bestelnummers en de bijbehorende vervangingsonderdelen worden gearchiveerd bij ITD GmbH.

6 Accessoires

Een uitgebreid gamma van accessoires wordt geleverd in onze catalogi of is in te zien op www.itd-cart.com (informatie voor dealers).

7 Onderhoud

Het stationaire ondersteuningssysteem en de in hoogte verstelbare ondersteuningsarm flexion-port, lf-port zijn zodanig ontworpen en geproduceerd dat ze vele jaren probleemloos meegaan. Controleer de functionele capaciteit van de volgende onderdelen elke 12 maanden om de veiligheid te garanderen.

Ondersteuningsarmen:

- Draai- en kantelfuncties werken soepel, zonder overmatige speling.

In hoogte verstelbare ondersteuningsarmen (flexion-port, lf-port):

- De hoogteverstelling werkt soepel, de hefkracht is aangepast aan het gewicht van het apparaat.

Planken:

- Controleer of de montageschroeven zijn vastgedraaid en of de plank stabiel en vlak is.

Stekkerdozen:

- Controleer de hoofdkabel op schade en stevige bevestiging.

Hulpstekkerdozen:

- Controleer de kabel op schade en stevige bevestiging.

Serienummer:

- Vergelijk het serienummer van het stationaire ondersteuningssysteem en het in hoogte verstelbare ondersteuningsarmsysteem flexion-port met de gegevens van het apparatuurlogboek.

Als u problemen ondervindt tijdens deze checks moet u onmiddellijk contact opnemen met uw leverancier.

8 Technische gegevens

8.1 Laadcapaciteit modul-port (stationaire ondersteuningssystemen en componenten)

• Ondersteuningsverlenging, totaal toegevoegde belasting hangt af van lengte	25-150 kg/55-330 lbs
• Monitorhouder met VESA 75/100-adaptatie	tot 18 kg/39,6 lbs
• Monitorhouder met universele adapter	tot 14 kg/30,8 lbs
• Monitorhouder met adaptatie voor tafelbladmontage	tot 14 kg/30,8 lbs
• Plank	10 kg/22 lbs
• Lade	3 kg/6,6 lbs
• Toetsenbordhouder	5 kg/11 lbs
• Muismat	3 kg/6,6 lbs

8.2 Laadcapaciteit mf-port (stijve en scharnierende ondersteuningsarmen)

• Ondersteuningsarm, stijf	tot 23 kg/50,6 lbs
• Draaiarm, met 1 scharnier(en)	tot 23 kg/50,6 lbs
• Draaiarm, met 2 scharnier(en)	tot 18 kg/39,6 lbs

8.3 Laadcapaciteit rm-port (scharnierende ondersteuningsarmen)

• Draaiarm, met 1 scharnier(en)	tot 23 kg/50,6 lbs
• Draaiarm, met 2 scharnieren (L250 mm + L250 mm)	tot 23 kg/50,6 lbs
• Draaiarm, met 2 scharnieren (L325 mm + L325 mm)	tot 18 kg/39,6 lbs

8.4 Laadcapaciteit flexion-port (in hoogte verstelbare ondersteuningsarmsystemen)

• flexion-port (afhankelijk van model)	3-10 kg/6,6-22 lbs 8-14 kg/17,6-30,8 lbs 11-20 kg/24,2-44 lbs
• Kantel- en draai-eenheid	tot 14 kg/30,8 lbs
• Post ("Down-Post")	10 kg/22 lbs
• Muismat	3 kg/6,6 lbs

8.5 Laadcapaciteit lf-port (in hoogte verstelbare ondersteuningsarmen)

• afhankelijk van model	0-7 kg/0 – 15,4 lbs 0-5 kg / 0-11 lbs 5-10kg / 11-22lbs

Verantwoordelijke voor de inhoud: ITD GmbH.

CH REP

Johner Medical Schweiz GmbH
Tafelstattstrasse 13a
6415 Arth
Schweiz

ITD GmbH
Jahnstrasse 1
84347 Pfarrkirchen
Germany
sales@itd-cart.com
www.itd-cart.com

DS.0236.799 - Index 004 - 09/2026 - Subject to change without notice.