MANUAL DE OPERAÇÃO

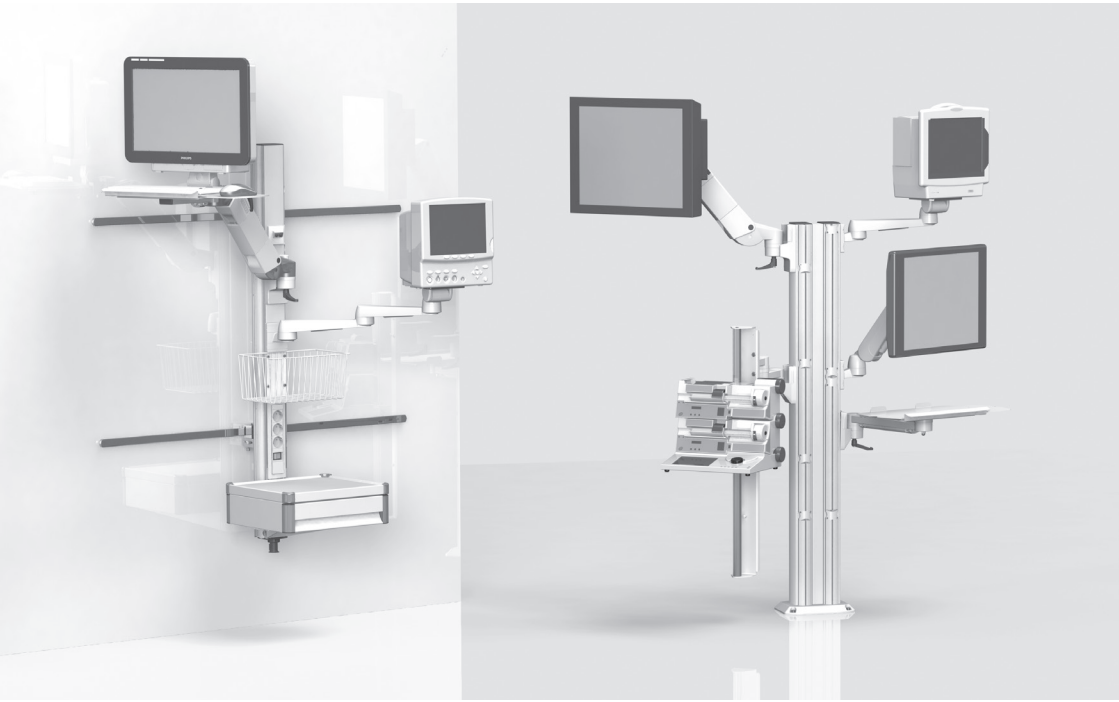

MANUAL DE OPERAÇÃO

para sistemas de suporte fixo (inclusive os braços de apoio com altura variável flexion-port e lf-port)

Este é um dispositivo médico de classe I segundo o Regulamento Europeu de Dispositivos Médicos (MDR) 2017/745, Apêndice VIII.

O fabricante declara que este produto cumpre com os requisitos fundamentais do MDR 2017/745, Apêndice IX, conforme documentado pela marcação CE.

Estas instruções de utilização são usadas tanto pela iTD GmbH como pela TouchPoint Medical Inc.
Na etiqueta do produto encontra-se documentação específica do respetivo fabricante legal do produto.

EC REP

ITD GmbH
Jahnstrasse 1
84347 Pfarrkirchen
Germany
Tel: + 49 89 61 44 25- 0
Web: www.itd-cart.com

TouchPoint Medical
dba iTD Corporation
2200 TouchPoint Drive
Odessa, FL 33556 USA
Tel: + 1 800 947 3901
Web: www.itd-cart.com

CE

MD

Vendas e Apoio:

América do Norte	Europa
ITD Corporation	ITD GmbH
E-mail: salesusa@itd-cart.com	E-mail: sales@itd-cart.com
China	**Austrália**
ITD Medical Technology Products (Shanghai) Co., Ltd.	ITD Australia Pty Ltd
E-mail: saleschina@itd-cart.com	E-mail: salesaustralia@itd-cart.com

Pode encontrar mais informação relativamente a vendas e serviço na nossa página web (www.itd-cart.com).

Estamos constantemente a trabalhar para desenvolver cada vez mais os nossos produtos. Deve compreender que reservamos o direito de efetuar alterações à embalagem entregue em termos de formato, equipamento e tecnologia, a qualquer momento.

A reprodução, multiplicação ou tradução, em parte ou no seu todo, sem a permissão por escrito da ITD GmbH, é estritamente proibida!

Todos os direitos, de acordo com as leis sobre direitos autorais, são expressamente reservados para a ITD GmbH.

Índice 004

Estas instruções de utilização são válidas para os produtos seguintes:

Designação do tipo	Descrição
MZ.0xxx.xxx / 60xx.xxx	Sistemas de suporte fixo e componentes de sistema modul-port, incl. braços rígidos e articulados rm-port e mf-port e braços de apoio com altura variável flexion-port
RS.0xxx.xxx - 45xx.xxx	
TH.1xxx.xxx / 2xxx.xxx / 3xxx.xxx	
TS.0xxx.xxx - TS.09xx.xxx	
TS.6xxx.xxx / 9xxx.xxx	
ZV.9xxx.xxx	
HA.1xxx.xxx / 2xxx.xxx	Acessórios e componentes de sistema, sistemas de braço de apoio com altura variável flexion-port
HA.3xxx.xxx	Braços de apoio com altura variável lf-port

KD.0xxx.xxx - KD.9xxx.xxx	Sistemas de suporte fixo, específicos a cada cliente e sistemas de braço de apoio com altura variável flexion-port, lf-port
KU.0xxx.xxx – KU.9xxx.xxx	
KN.0xxx.xxx - KN.9xxx.xxx	
CD.0xxxx.xxx - CD.9xxxx.xxx	
CN.0xxx.xxx - CN.9xxx.xxx	
TP.0xxx.xxx - TP.9xxx.xxx	
OC.0xxx.xxx – OC.9xxx.xxx	
OM.0xxx.xxx – OM.9xxx.xxx	

CONTEÚDO

1 Informações importantes

1.1 Uso correto ... 5
1.2 Explicação geral dos símbolos ... 6
1.3 Instruções de segurança ... 8

2 Montagem

2.1 Integralidade ... 9
2.2 Manual de operação / Instruções de montagem ... 9
2.3 Articulação horizontal ... 9
2.4 Equipamento basculante / giratório ... 10
2.5 Braços de apoio com altura variável (flexion-port) ... 10
2.6 Cablagem ... 11
2.7 Ligação a infraestrutura existente ... 11
2.8 Fixação de componentes do sistema ... 11
2.9 Classificação de carga ... 12
2.10 Montagem / Manuseamento ... 12
2.11 Montagem adicional de componentes do sistema ... 12
2.12 Desmontagem e reposicionamento de componentes e acessórios do sistema ... 12

3 Segurança elétrica

3.1 Posicionamento do equipamento elétrico ... 13
3.2 Calha de apoio ... 13
3.3 Gases ... 13
3.4 Ligação equipotencial ... 13
3.5 Conector de cabo de encaixe ... 13
3.6 Combinação de equipamentos ... 13
3.7 Corte de alimentação central ... 14
3.8 CEM ... 14
3.9 Exclusões à inspeção elétrica final de componentes e acessórios do sistema ... 14
3.10 Segurança mínima ... 15

4 Ajuste em altura mecânico e elétrico ... 15

5 Diverso

5.1 Limpeza e desinfeção ... 16
5.2 Serviço/Reparação ... 16
5.3 Condições ambientais ... 17
5.4 Eliminação ... 17
5.5 Peças sobressalentes ... 17

6 Acessórios ... 18

7 Manutenção ... 18

8 Dados técnicos

8.1 Capacidade de carga do modul-port (sistemas de suporte fixo e componentes) ... 19
8.2 Capacidade de carga do mf-port (braços de apoio rígidos e de pivô) ... 19
8.3 Capacidade de carga do rm-port (braços de apoio de pivô) ... 19
8.4 Capacidade de carga do flexion-port (sistemas de braço de apoio com altura variável) ... 19
8.5 Capacidade de carga do lf-port (braços de apoio com altura variável) ... 19

1 Informações importantes

Todos os produtos da ITD GmbH são projetados para terem uma vida útil longa e livre de problemas.
O desenvolvimento, construção, venda e produção são certificados na ITD GmbH em conformidade com a DIN EN ISO 13485.

Isto serve de base para:
- a melhor qualidade possível e uma vida útil longa
- uma operação fácil, segura e ergonómica
- uma conceção funcional
- otimização do uso planeado

Os produtos cumprem com os requisitos do Regulamento Europeu de Dispositivos Médicos (MDR) e exibem a marcação CE.

- Leia cuidadosamente estas instruções de operação desde o início de forma a familiarizar-se com as funções passo por passo.
- Por favor apresente todas as suas dúvidas ou preocupações ao fabricante.
- Os sistemas de suporte fixo apenas foram projetados para uso conforme aqui descrito.
- Estas instruções deverão ser guardadas durante toda a vida útil do produto.

O configurador do sistema tem por objetivo disponibilizar as instruções de operação da configuração global ao cliente final.
Queremos deixar expressamente claro aqui que o configurador do sistema é responsável pela conformidade com a norma IEC 60601-1 e norma IEC 60601-1-2 sobre CEM para a versão válida!

1.1 Uso correto

As funções dos sistemas de suporte fixo da ITD GmbH são:
- Montagem de dispositivos médicos e testados pela IEC, de acordo com a informação de carga permitida e em conformidade com os requisitos da norma IEC 60601-1 na sua atual edição válida.
- Ligação e distribuição de linhas de dados e da tensão da rede elétrica a partir da tomada elétrica local.
- Consolidação de componentes e acessórios de sistemas ITD originais.

Usando o suporte de equipamento móvel, os equipamentos médicos podem ser transportados dentro do edifício ou arbitrariamente posicionados no local antes/depois da aplicação. É portanto possível obter uma eficiência económica e flexível de todo o equipamento. Para além disso, facilita a limpeza do piso no local.

As condições de montagem dependem do ambiente local.

1.2 Explicação geral dos símbolos

Para além dos símbolos exibidos, são utilizados símbolos adicionais de acordo com o regulamento UE 2017/745 ou a norma ISO 15223, conforme necessário.

	Dispositivo médico
	Identificação única de um dispositivo médico
	Ligação equipotencial: A ligação equipotencial garante que a resistência entre todos os materiais condutivos é suficientemente baixa.
	Ligação a condutor de proteção: Liga os condutores, unidades de equipamento, peças condutoras, principais terminais de aterramento e a terra.
	Observe as instruções do utilizador
	Corrente alternada
	Classificação de carga total (calha de apoio): Classificação de carga total máxima (= soma das informações de carga de todos os componentes individuais do sistema) Por favor consulte o rótulo classificativo quanto à carga apropriada.
	Classificação de carga (componentes do sistema): Por favor consulte o rótulo classificativo quanto à carga apropriada.
	Limite de humidade
	Limite de pressão atmosférica
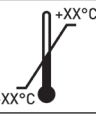	Limite de temperatura



Sinal de advertência geral:
Este símbolo é usado na faixa de tomadas. A classificação global escrita na placa identificativa nunca deve ser excedida.



Apenas adequado para uso no interior

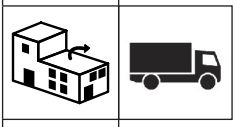

Distribuidor



Importador



Fabricante



Data de fabrico

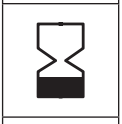

Prazo de validade

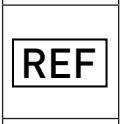

Número de catálogo

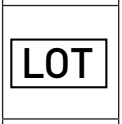

Número de lote

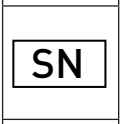

Número de série



Ajuste da força de aperto (unidade basculante e articulada)



Definição da carga:
Descreve os limites para os valores de carga e também o sentido de rotação para definição dos mesmos



Travão: Informação sobre o posicionamento do braço de apoio em caso de admissão do dispositivo, com indicação do sentido de bloqueio e libertação da função de travamento.



Aviso sobre ferimentos nas mãos

1.3 Instruções de segurança

Geral

- Apenas devem ser usados sistemas de suporte fixo cujo equipamento ligado à rede elétrica tenha sido testado e aprovado por pessoal qualificado e competente!
- Funcionários (hospitalares e de manutenção) que trabalham direta ou indiretamente com um sistema de suporte fixo devem possuir a devida formação para tal!
- Ajustes de definições apenas devem ser realizados por pessoal qualificado.
- Os trabalhos de reparação e manutenção só podem ser executados por pessoal especializado.
- A montagem deverá encontrar-se em conformidade com as especificações estruturais para o edifício.

Operação

- Sempre que o equipamento seja empregue (operado), é importante garantir a segurança das pessoas e evitar quaisquer danos materiais.

Ligações

- Apenas dispositivos que cumpram os requisitos da IEC 60601-1 ou que foram testados pela IEC poderão ser ligados às tomadas/linhas de ligação.
- Equipamento médico adicional com parafusos para ligação equipotencial deve ser ligado, usando o cabo verde-amarelo, aos parafusos de ligação equipotencial opcionais!



Cuidado: A classificação global escrita na placa identificativa nunca deve ser excedida. Por favor tenha em atenção que não devem ser ligadas fichas triplas adicionais a uma tomada múltipla existente.

Capacidade de carga

- O peso total dos equipamentos e acessórios no sistema de suporte fixo não devem exceder o peso de carga útil permitido (ver autocolante com informação sobre capacidade de carga na calha de apoio).
- O valor de carga impresso nos componentes do sistema não deve ser excedido!
- O valor de carga exibido nos encaixes (por exemplo, estante de infusão, braços articulados) não deve ser excedido!

Proteção contra infeções

- As regras de higiene devem ser observadas durante a limpeza!
- Apenas deve entregar equipamentos e encaixes limpos e desinfetados a um técnico para trabalhos de manutenção e reparação!

Proteção ambiental

- Elimine todos os resíduos de agentes de limpeza e desinfeção de forma a não prejudicar o meio ambiente.

2 Montagem

2.1 Integralidade

Desembale o sistema de suporte fixo e verifique se todas as peças que encomendou foram incluídas na embalagem.

2.2 Manual de operação / Instruções de montagem

Antes de iniciar a montagem de qualquer equipamento, deve ler cuidadosamente o manual de operação ou as instruções de montagem. Estes vêm incluídos com os sistemas de suporte fixo e com os componentes e acessórios do sistema.



2.3 Articulação horizontal

Certifique-se de que a área de giro dos componentes do sistema correspondem às dimensões do equipamento e às condições ambientais no ambiente operacional.

Quando os componentes do sistema e equipamentos acoplados são rodados na horizontal, estes não devem colidir com outros equipamentos, componentes do sistema ou com a parede. Qualquer colisão poderá resultar em danos materiais e ferimentos em pessoas.

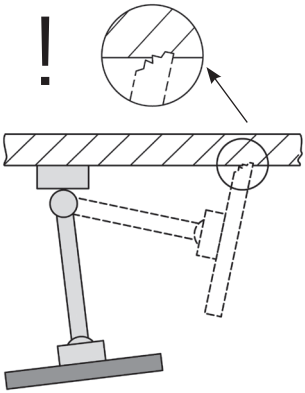

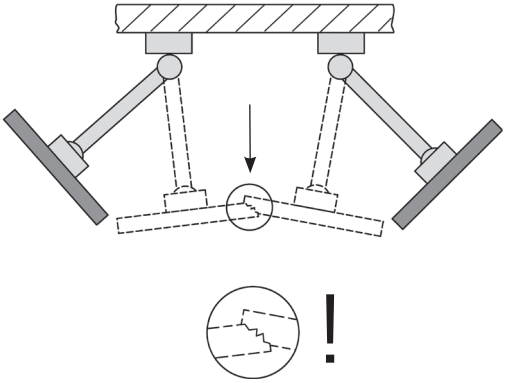

2.4 Equipamento basculante / giratório

Se houverem componentes de sistema basculantes ou giratórios, é importante averiguar se a respetiva força de aperto é apropriada para a unidade que está a ser colocada no sítio. Se a força aplicada foi incorretamente ajustada, o equipamento ficará em risco de inclinar em demasia. Deve ser portanto realizado um ajuste correto para garantir que a unidade consegue ser ligeiramente inclinada ou rodada, ao mesmo tempo que a unidade permanece estável em qualquer posição pretendida.

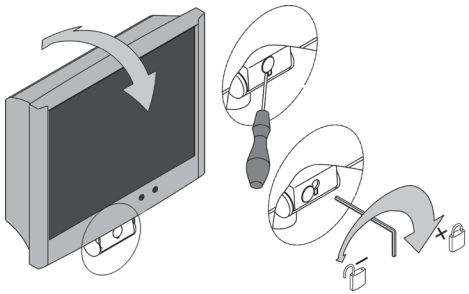

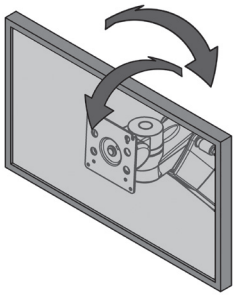

2.5 Braços de apoio com altura variável (flexion-port)

Ao colocar os componentes de sistema que podem ser ajustados em altura, deve incondicionalmente observar o peso total mínimo e máximo permitido. Para além disto, e devido a razões de segurança, por favor certifique-se de que o espaço por debaixo do braço de apoio ajustável em altura (flexion-port) permanece desimpedido. Para poder adequar o braço de apoio à carga, o braço deve ser colocado na horizontal.

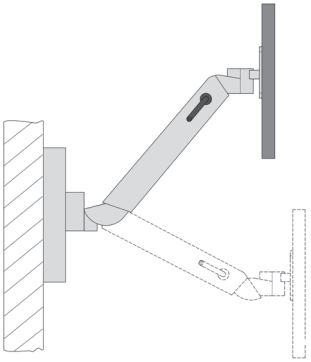

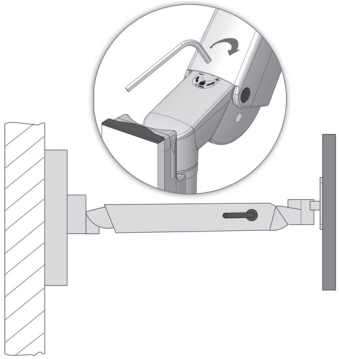

2.6 Cablagem

Por favor observe as instruções seguintes:

- De forma a evitar danos no cabo ou a falha de determinado dispositivo aquando da sua rotação, o respetivo cabo deve ser adequadamente dimensionado.
- Possíveis cabos pendurados de modo algum deverão ser usados como manivela.
- Por favor certifique-se que o material de montagem fornecido é corretamente aplicado de acordo com as instruções de montagem.
- Ao rodar os braços, preste particular atenção a possíveis malhas de cabos.

2.7 Ligação a infraestrutura existente

Ao montar sobre trilhos padrão (na vertical ou horizontal), postes, perfis ITD, luzes de teto, condutas de alimentação ou ligações específicas de um determinado fabricante, certifique-se de que existe estabilidade suficiente. Clarifique junto do fabricante da ligação respetiva caso seja necessário.

2.8 Fixação de componentes do sistema

Antes de fixar as unidades aos componentes do sistema, deve garantir que os componentes do sistema se encontram bem ancorados. Se alguma ligação não for adequadamente feita, tal poderá resultar num risco de ferimentos em pessoas ou danos materiais.

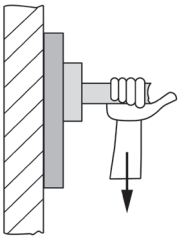

2.9 Classificação de carga

Por favor tenha em atenção que é importante respeitar a classificação de carga máxima (consulte o capítulo 8).

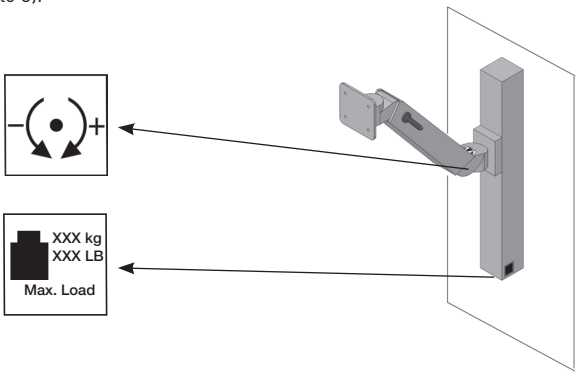

2.10 Montagem / Manuseamento

2.10.1 Instalação correta

Ao instalar ou montar sistemas de suporte fixo, e de forma a evitar o risco de ferimentos a pacientes/ outras pessoas ou de danos em dispositivos médicos, por favor certifique-se de que existe espaço adequado entre o sistema de suporte e qualquer equipamento contendo sistemas de acionamento elétrico (por exemplo, camas hospitalares).

2.10.2 Estantes

As estantes podem ser removidas ou colocadas noutra posição. Solte os parafusos, reposicione a estante e volte a aparafusar novamente a estante em posição com firmeza. Verifique a resistência do aterramento de segurança.

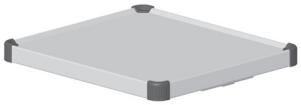

2.10.3 Gavetas

Os blocos das unidades de gavetas incluem um mecanismo de trinco. As gavetas podem ser retiradas quando puxadas para fora. É possível colocar um rótulo identificativo na zona dianteira.



2.11 Montagem adicional de componentes do sistema

A montagem de componentes de sistema ITD adicionais apenas deve ser realizada por pessoal especializado.

2.12 Desmontagem e reposicionamento de componentes e acessórios do sistema

Quando componentes e acessórios do sistema são desmontados ou reposicionados, é importante remover qualquer unidade montada sobre estes elementos antes de efetuar qualquer alteração. Se tais alterações envolverem a desmontagem / montagem dos braços de apoio ajustável em altura flexion-port, estes devem ser inicialmente colocados na posição superior, devendo ser determinado (consulte a imagem) o respetivo aperto (travão).

3 Segurança elétrica

3.1 Posicionamento do equipamento elétrico

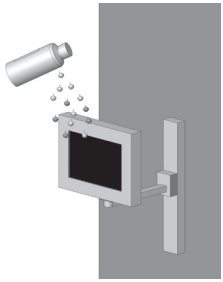

Certifique-se de que o equipamento elétrico no sistema de suporte fixo ou o sistema de suporte variável em altura flexion-port, lf-port são protegidos contra líquidos. Em caso algum deverá colocar produtos que podem levar ao derrame e subsequente permeação de líquidos sobre o equipamento elétrico ou extensões elétricas.

3.2 Calha de apoio

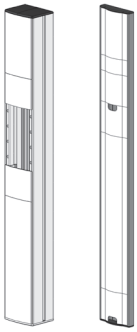

As calhas de apoio (Economy e Profi) acomodam faixas de tomadas e permitem o roteamento dos cabos de alimentação das unidades. Em caso algum devem ser feitas perfurações em qualquer calha de apoio (Economy, Profi, calha plana) visto que poderão haver cabos sob tensão presentes na calha.

3.3 Gases

Equipamentos elétricos não devem ser operados na presença de gases, por exemplo, gás inflamável usado para anestesia ou outros gases semelhantes. O utilizador é responsável pela observação deste requisito e por manter conformidade com a norma EN 60601-1-2 e regulamentos sobre CEM.

3.4 Ligação equipotencial

Deve ser efetuada a ligação equipotencial para o sistema de suporte fixo.
O cabo para a ligação equipotencial deve primeiro ser ligado à base do sistema de suporte e depois ligado à ficha de ligação equipotencial encontrada na sala. De seguida, ligue os cabos de alimentação POAG aos pinos POAG da placa POAG ou das tomadas múltiplas e do dispositivo.

3.5 Conector de cabo de encaixe

Os utilizadores do sistema de suporte fixo deverão garantir que a ligação entre o sistema de cablagem do sistema de suporte fixo e o equipamento seja uma ligação permanente, podendo apenas ser desfeita usando ferramentas. Por favor encomende os devidos acessórios para esta finalidade separadamente.

3.6 Combinação de equipamentos

Deve ser observado o seguinte para a combinação de equipamentos no sistema de suporte fixo:

- Equipamentos auxiliares ligados a interfaces analógicas e digitais do equipamento devem ser certificados quanto à sua conformidade perante as especificações EN pertinentes (por exemplo, IEC 60950 para equipamento de processamento de dados e IEC 60601-1 para equipamento elétrico médico).
- Para além disto, todas as configurações terão que obedecer à versão válida da norma IEC 60601-1. Indivíduos que ligam equipamento adicional à entrada ou saída de sinal são considerados como configuradores do sistema, e serão portanto responsáveis por garantir conformidade com a versão válida da norma IEC 60601-1.

Se tiver qualquer dúvida, por favor contacte o seu fornecedor local ou os serviços técnicos.
Por favor tenha em atenção o seguinte: Certifique-se de que tal é também o caso para adaptações de equipamentos no circuito de alimentação (por exemplo, para as várias tomadas).

3.7 Corte de alimentação central

Equipamentos com funções de suporte à vida não devem ser ligados a um interruptor de alimentação central.

3.8 CEM

A Compatibilidade Eletromagnética (CEM) entre dispositivos de equipamento médico elétrico ou outras/novas combinações posicionadas no sistema de suporte fixo deve ser verificada antes de o equipamento ser aplicado em cenários de utilização médica. O sistema de suporte não poderá ser usado em ambientes RMN devido à presença de materiais ferromagnéticos.

Sistemas de suporte específicos a clientes usados em ambientes de spin nuclear devem ser testados pelo cliente para averiguar a sua adequabilidade com os materiais ferromagnéticos presentes na sua composição.

A ITD GmbH exclui qualquer responsabilidade relativamente a tais situações!



3.9 Exclusões à inspeção elétrica final de componentes e acessórios do sistema

A ITD GmbH exclui os seguintes componentes de sistema e acessórios da inspeção elétrica final:

- Faixas de tomadas múltiplas sem condutores de proteção adicional por ligar na unidade
- Cabos médicos/elétricos e cabos de dispositivo incluídos
- Cabos e placas POAG incluídos
- Sistemas de apoio não eletrificados
- Ajustes em altura e peças de ligação para ajustes em altura
- Manivelas, tapetes para rato, gavetas, suportes de gavetas e ligadores (suportes de montagem para garrafas, cestas, suportes para montagem de câmeras, tripés de infusão, etc.)
- Extensões para teclado e estantes prolongáveis
- Suporte para computador em cima e em baixo
- Braços de apoio instalados e suportes para montagem de monitor
- Rodas condutoras
- Circuitos de alimentação secundária com monitores de isolamento apenas poderão ser excluídos da inspeção de força dielétrica!

3.10 Segurança mínima

A ITD GmbH desconhece algum equipamento ou acessório capaz de reduzir a segurança mínima do sistema. Apenas poderão ser usados equipamentos que não apresentem quaisquer riscos. Se necessário, tal deve ser clarificado por meio de uma análise de risco (ISO 14971).

4 Ajuste em altura mecânico e elétrico

Devem ser observados os regulamentos de segurança específicos para o "ajuste em altura mecânico" usando "gás sobre pressão" e também para o "ajuste em altura eletromecânico" usando "acionamento linear", em conformidade com a norma IEC 60601-1 "Risco Mecânico Associado com Peças Móveis". Deverá:

- Ter em conta e aderir à distância permitida entre peças móveis, em conformidade com a IEC 60601-1 na Tabela 20 (ISO 13857:2008).
- Produtos com ajuste em altura são fabricados e entregues a partir do local de produção respeitando esta norma, com consideração pelas distâncias de segurança permitidas. Devido à colocação de, ou substituição, de dispositivos e/ou componentes médicos/elétricos, estas distâncias podem variar. Isto pode resultar num risco mecânico. O indivíduo que configurar o sistema será responsável pela adesão às distâncias mínimas exigidas.
- O peso global dos dispositivos e acessórios instalados não deverá exceder o valor máximo especificado em termos de carga útil global para o ajuste em altura. O sobrecarregamento resulta em danos no mecanismo de ajuste em altura e consequente anulamento da garantia.
- Energia armazenada no mecanismo de ajuste em altura mecânico é libertada sob a forma de pressão do gás. Sendo assim, para sistemas não carregados, uma ativação súbita e não travada do sistema de ajuste em altura pode resultar em ferimentos e danos materiais.
    - Antes da instalação e remoção de dispositivos, coloque o ajuste em altura na posição superior ("energy-free") de forma a evitar ferimentos e danos materiais.
    - O sistema de braço de apoio ajustável em altura "flexion-port" deve também ser fixo e preso na posição superior ("energy-free") com a ajuda da alavanca de aperto (consulte as instruções de utilizador em separado para o "flexion-port", assim como as notas sobre riscos associados com o sistema de braço de apoio).
- A ativação não intencional do ajuste em altura eletromecânico usando o botão manual pode também resultar em ferimentos e danos materiais.
    - Antes da instalação e remoção de dispositivos, desligue o mecanismo de ajuste em altura da fonte de alimentação de forma a evitar ferimentos e danos materiais.
    - Tarefas de reparação e manutenção na "área interior" do mecanismo de ajuste em altura, ou seja, na parte coberta dentro da coluna de suporte que é inacessível pela parte exterior, apenas devem ser realizadas por especialistas.
    - Cuidado: Se estiver a operar o mecanismo de ajuste em altura usando um comando remoto, certifique-se de que não há pessoas na área de risco.

Português

5 Diverso

5.1 Limpeza e desinfeção

Cuidado: Desligue o equipamento da fonte de alimentação antes de efetuar operações de desinfeção e limpeza! Antes de colocar o sistema em funcionamento num ambiente médico, o utilizador é responsável pela limpeza e desinfeção necessárias para a aplicação.

O sistema de suporte fixo e o sistema de braço de apoio com altura variável flexion-port, lf-port devem ser limpos usando agentes de limpeza universais comerciais (agentes de limpeza neutros). Para desinfeção, podem ser usados desinfetantes comerciais ou toalhetes aprovados para a desinfeção de superfícies. Os agentes de desinfeção apenas devem ser usados para esfregar superfícies, de acordo com as especificações do fabricante.

Produto	**Fabricante**
Bacillol AF	Bode
Cleanisept Wipes	Dr. Schumacher
Optisal N	Dr. Schumacher
Mikrobac Tissues	Bode
Mikrozid Sensitive Wipes	Schülke
Mikrozid AF Wipes	Schülke
Mikrozid PAA Wipes	Schülke
Terralin Protect	Schülke
Incidin PLUS	Ecolab
Incidin Foam	Ecolab
Incidin Oxywipe S XL	Ecolab
Kohrsolin FF	Hartmann
Dismozol plus	Hartmann

Se for necessária uma desinfeção completa, as unidades podem ser desmontadas por um especialista e suas superfícies desinfetadas após a desmontagem.

5.2 Serviço/Reparação

O sistema de suporte fixo e o sistema de braço de apoio com altura variável flexion-port, lf-port devem ser sempre limpos e desinfetados usando um agente de limpeza adequado antes de ser efetuada qualquer operação de manutenção e antes do seu envio para reparação!

Reparações do sistema de suporte fixo e sistema de braço de apoio com altura variável flexion-port, lf-port apenas devem ser efetuadas por profissionais. Recomendamos consultar a ITD GmbH sobre todas as questões relacionadas com atividades de serviço. Pode encontrar os nossos endereços de serviço no início deste manual.

5.3 Condições ambientais

O sistema de suporte fixo e o sistema de braço de apoio com altura variável flexion-port, lf-port foram projetados para uma operação normal em hospitais e consultórios médicos.

Operação:

Temperatura ambiente:	10 °C até 40 °C
Humidade do ar:	30 % até 75 %
Pressão do ar:	700 hPa até 1060 hPa
Classe de protecção:	IP20

Transporte/armazenamento:

Temperatura ambiente:	-25 °C até 70 °C
Humidade do ar:	10 % até 95 %
Pressão do ar:	500 hPa até 1200 hPa

5.4 Eliminação



Recolha separada para equipamento elétrico e eletrónico em conformidade com a Diretiva para Equipamentos Elétricos e Eletrónicos Residuais: WEEE (número de registo para a Alemanha: DE35464575). Todo o equipamento elétrico e eletrónico fornecido com sistemas lançados após o dia 13 de agosto de 2005 vem marcado com um símbolo de Recolha Separada para Equipamento Elétrico e Eletrónico, indicando que tal equipamento deve ser recolhido separadamente para a sua eliminação nos países onde a diretiva 2002/96/CE da UE estiver em vigor.

5.5 Peças sobressalentes

Apenas devem ser usadas peças sobressalentes autorizadas pela ITD. Pode encontrar um autocolante com um número de encomenda afixado à calha de apoio do seu sistema de suporte fixo. Todos os números de encomenda e peças sobressalentes associadas encontram-se arquivados na ITD GmbH.

6 Acessórios

Pode encontrar uma vasta gama de acessórios nos nossos catálogos ou em www.itd-cart.com (informação para revendedores).

7 Manutenção

O sistema de suporte fixo e o sistema de braço de apoio com altura variável flexion-port, lf-port foram projetados e construídos para proporcionar muitos anos de uso livre de problemas. Verifique a capacidade funcional das peças seguintes a cada 12 meses de forma a garantir a sua segurança.

Braços de apoio:
- Funcionalidades de rotação e inclinação suaves, sem folga excessiva.

Braços de apoio com altura variável (flexion-port, lf-port):
- O mecanismo de ajuste em altura funciona livremente e a força de elevação é ajustada ao peso do dispositivo.

Estantes:
- Verifique se os parafusos de montagem foram apertados e se a estante se encontra plana e estável.

Faixas de tomadas:
- Verifique o cabo de ligação à rede elétrica quanto a danos e firmeza da sua colocação.

Tomadas auxiliares:
- Verifique o cabo quanto a danos e firmeza da sua colocação.

Número de série:
- Compare o número de série do sistema de suporte fixo e do sistema de braço de apoio com altura variável flexion-port com os dados do livro de registo do equipamento.

Se encontrar qualquer problema durante estas verificações, deve contactar o seu fornecedor imediatamente.

8 Dados técnicos

8.1 Capacidade de carga do modul-port (sistemas de suporte fixo e componentes)

• Calha de apoio, carga total adicionada depende do comprimento	25-150 kg / 55-330 lbs
• Suporte para monitor com adaptador VESA 75/100	até 18 kg / 39,6 lbs
• Suporte para monitor com adaptador universal	até 14 kg / 30,8 lbs
• Suporte para monitor com adaptador para montagem sobre mesa	até 14 kg / 30,8 lbs
• Estante	10 kg / 22 lbs
• Gaveta	3 kg / 6,6 lbs
• Suporte para teclado	5 kg / 11 lbs
• Tapete para rato	3 kg / 6,6 lbs

8.2 Capacidade de carga do mf-port (braços de apoio rígidos e de pivô)

• Braço de apoio, rígido	até 23 kg / 50,6 lbs
• Braço articulado, 1 articulação	até 23 kg / 50,6 lbs
• Braço articulado, 2 articulação	até 18 kg / 39,6 lbs

8.3 Capacidade de carga do rm-port (braços de apoio de pivô)

• Braço articulado, 1 articulação	até 23 kg / 50,6 lbs
• Braço articulado, 2 articulações (L250 mm + L250 mm)	até 23 kg / 50,6 lbs
• Braço articulado, 2 articulações (L325 mm + L325 mm)	até 18 kg / 39,6 lbs

8.4 Capacidade de carga do flexion-port (sistemas de braço de apoio com altura variável)

• flexion-port (depende do modelo)	3-10 kg / 6,6-22 lbs 8-14 kg / 17,6-30,8 lbs 11-20 kg / 24,2-44 lbs
• Unidade basculante e articulada	até 14 kg / 30,8 lbs
• Coluna ("coluna vertical")	10 kg / 22 lbs
• Tapete para rato	3 kg / 6,6 lbs

8.5 Capacidade de carga do lf-port (braços de apoio com altura variável)

•dependendo do modelo	0 - 7 kg / 0 - 15,4 lbs 0-5kg / 0-11lbs 5-10kg / 11-22lbs

Responsável pelo conteúdo: ITD GmbH.

CH REP

Johner Medical Schweiz GmbH
Tafelstattstrasse 13a
6415 Arth
Schweiz

ITD GmbH
Jahnstrasse 1
84347 Pfarrkirchen
Germany
sales@itd-cart.com
www.itd-cart.com

DS.0237.799 -Index 004 - 09/2026 - Subject to change without notice.