MANUALUL DE OPERARE

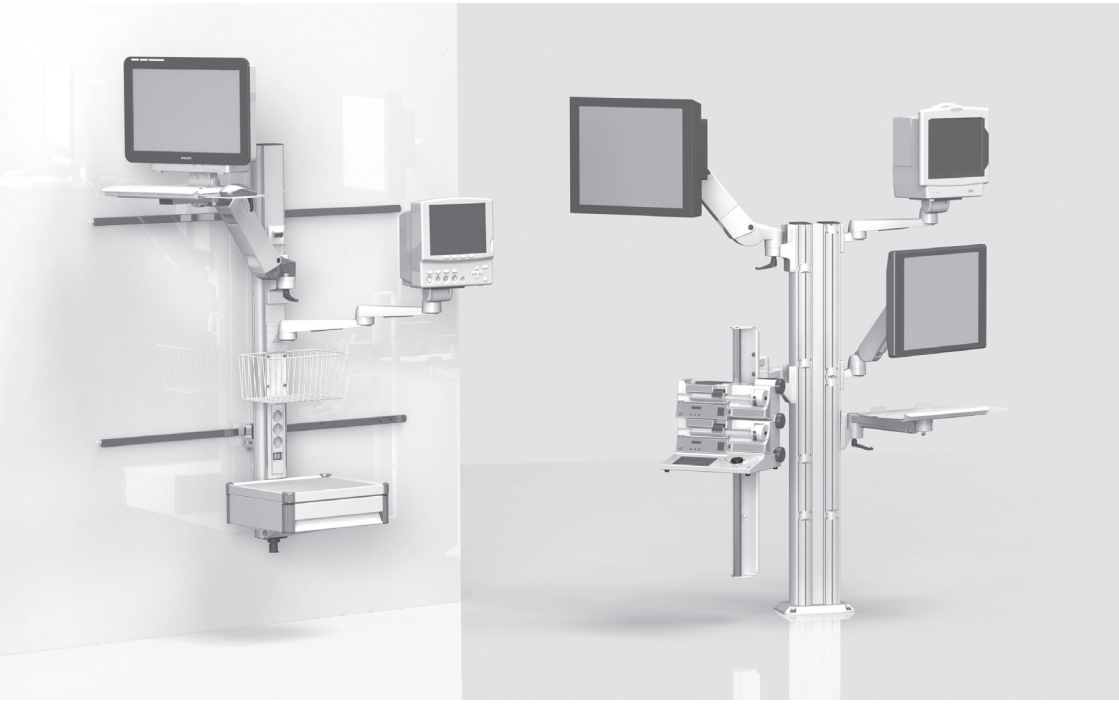

MANUALUL DE OPERARE

pentru sistemele staționare de suport (inclusiv, brațe de suport cu înălțime variabilă cu port-flexibil și port-lf)

Acesta este un dispozitiv medical de clasa I în înțelesul Regulamentului european privind Dispozitivele medicale (MDR) 2017/45, Anexa VIII.

Producătorul declară că acest produs este conform cerințelor fundamentale rezultate din MDR 2017/745, Anexa IX, fiind documentate prin marcajul CE.

Aceste instrucțiuni de utilizare sunt folosite atât de iTD GmbH, cât și de TouchPoint Medical Inc.
Pe eticheta produsului se găsește o documentație specifică a fabricantului legal al produsului.

EC REP

ITD GmbH
Jahnstrasse 1
84347 Pfarrkirchen
Germany
Tel: + 49 89 61 44 25- 0
Web: www.itd-cart.com

TouchPoint Medical
dba iTD Corporation
2200 TouchPoint Drive
Odessa, FL 33556 USA
Tel: + 1 800 947 3901
Web: www.itd-cart.com

CE

MD

Vânzări și asistență:

America de Nord	Europa
ITD Corporation	ITD GmbH
E-mail: salesusa@itd-cart.com	E-mail: sales@itd-cart.com
China	**Australia**
ITD Medical Technology Products (Shanghai) Co., Ltd.	ITD Australia Pty Ltd
E-mail: saleschina@itd-cart.com	E-mail: salesaustralia@itd-cart.com

Mai multe informații referitoare la vânzări și service sunt disponibile pe site-ul nostru web (www.itd-cart.com).

Lucrăm constant la dezvoltarea produselor noastre. Vă rugăm să înțelegeți faptul că trebuie să ne rezervăm dreptul de a face modificări în orice moment la pachetul livrat în ceea ce privește forma, echipamentul și tehnologia.

Reproducerea, multiplicarea sau traducerea, parțială sau integrală, nu este permisă fără acordul scris al ITD GmbH!

Toate drepturile rezultate din legislația privind drepturile de autor sunt rezervate în mod expres pentru ITD GmbH.

Index 004

Aceste instrucțiuni de utilizare sunt valabile pentru următoarele produse:

Tipul destinației	Descrierea
MZ.0xxx.xxx / 60xx.xxx	Sisteme staționare de suport și componente ale sistemului port-modul, inclusiv brațe rigide și pivotante port-rm și port-mf și brațe de suport cu înălțime variabilă și port-flexion
RS.0xxx.xxx - 45xx.xxx	
TH.1xxx.xxx / 2xxx.xxx / 3xxx.xxx	
TS.0xxx.xxx - TS.09xx.xxx	
TS.6xxx.xxx / TS.9xxx.xxx	
ZV.9xxx.xxx	
HA.1xxx.xxx / 2xxx.xxx	Componente și accesorii ale sistemului pentru sisteme brațe de suport cu înălțime variabilă cu port-flexibil
HA.3xxx.xxx	Brațe de suport cu înălțime variabilă și port-lf

KD.0xxx.xxx - KD.9xxx.xxx	Sisteme staționare de suport, adaptate clientului și sisteme brațe de suport cu înălțime variabilă cu port-flexibil, port-lf
KU.0xxx.xxx – KU.9xxx.xxx	
KN.0xxx.xxx - KN.9xxx.xxx	
CD.0xxxx.xxx - CD.9xxxx.xxx	
CN.0xxx.xxx - CN.9xxx.xxx	
TP.0xxx.xxx - TP.9xxx.xxx	
OC.0xxx.xxx – OC.9xxx.xxx	
OM.0xxx.xxx – OM.9xxx.xxx	

CUPRINS

1 Informații importante

1.1 Utilizarea corectă ... 5
1.2 Explicarea generală a simbolurilor ... 6
1.3 Instrucțiuni privind siguranța ... 8

2 Asamblarea

2.1 Completitudinea ... 9
2.2 Manualul de operare / Instrucțiunile de asamblare ... 9
2.3 Pivotarea pe orizontală ... 9
2.4 Echipamentul cu înclinare / rotire ... 10
2.5 Brațele de suport cu înălțime variabilă și (port-flexibil) ... 10
2.6 Cablarea ... 11
2.7 Conectarea la infrastructura existentă ... 11
2.8 Fixarea componentelor sistemului ... 11
2.9 Clasa de încărcare ... 12
2.10 Asamblarea / Manipularea ... 12
2.11 Montarea de componente suplimentare ale sistemului ... 12
2.12 Demontarea și repoziționarea componentelor și accesoriilor sistemului ... 12

3 Siguranța electrică

3.1 Amplasarea echipamentului electric ... 13
3.2 Proeminența suportului ... 13
3.3 Gazele ... 13
3.4 Legătura de echipotențial ... 13
3.5 Conector de cablu plug-in ... 13
3.6 Combinarea echipamentelor ... 13
3.7 Oprirea centralizată a alimentării ... 14
3.8 CEM ... 14
3.9 Excluderile de la inspecția electrică finală a componentelor și accesoriilor sistemului ... 14
3.10 Nivelul minim de siguranță ... 15

4 Reglarea electrică și mecanică pe înălțime ... 15

5 Diverse

5.1 Curățarea și dezinfectarea ... 16
5.2 Service / Reparații ... 16
5.3 Condițiile de mediu ... 17
5.4 Aruncarea ... 17
5.5 Piesele de schimb ... 17

6 Accesoriile ... 18

7 Întreținerea ... 18

8 Datele tehnice

8.1 Capacitatea de încărcare pentru port-modul (sisteme staționare de suport și componente) ... 19
8.2 Capacitatea de încărcare port-mf (brațe de suport rigide și pivotante) ... 19
8.3 Capacitatea de încărcare port-rm (brațe de suport pivotante) ... 19
8.4 Capacitatea de încărcare port-flexibil (sisteme cu brațe de suport cu înălțime variabilă) ... 19
8.5 Capacitatea de încărcare port-lf (sisteme cu brațe de suport cu înălțime variabilă) ... 19

1 Informații importante

Toate produsele de la ITD GmbH sunt fabricate pentru a oferi o durată de exploatare îndelungată și lipsită de probleme.
Dezvoltarea, construcția, vânzările și producția sunt certificate la TD GmbH în conformitate cu DIN EN ISO 13485.

Acesta stă la baza următoarelor proprietăți:
- cea mai ridicată calitate și o durată de exploatare îndelungată
- operare ușoară, sigură și ergonomică
- design funcțional
- optimizare pentru utilizarea planificată

Produsele se conformează cerințelor Regulamentului european privind Dispozitivele medicale (MDR) și poartă marcajul CE.

- Citiți cu atenție aceste instrucțiuni de utilizare de la început pentru a vă familiariza, pas cu pas, cu funcțiile.
- Toate întrebările și nelămuririle se adresează producătorului.
- Sistemele staționare de suport au exclusiv destinația de utilizare descrisă.
- Aceste instrucțiuni se vor păstra pe durata de exploatare a produsului.

Configuratorul de sistem are rolul de a face disponibile pentru utilizatorul final instrucțiunile de utilizare pentru configurația generală.
Menționăm în mod expres în prezentul document că configuratorul de sistem este responsabil de respectarea IEC 60601-1 și a normei CEM IEC 60601-1-2 în versiunea validă!

1.1 Utilizarea corectă

Funcțiile sistemelor staționare de suport de la ITD GmbH sunt:
- Montarea dispozitivelor medicale și a celor testate IEC cu respectarea informațiilor privind încărcarea permisă în conformitate cu cerințele IEC 60601-1 în ediția valabilă în prezent.
- Conectarea și distribuirea curentului electric de la priza electrică locală, precum și de la liniile de date.
- Consolidarea componentelor și accesoriilor sistemului ITD original.

Prin folosirea sistemului de transport pentru echipamente mobile, echipamentele medicale pot fi transportate în interiorul clădirii sau pot fi amplasate arbitrar în zona anterioară și posterioară aplicației. Prin urmare, este posibilă o eficiență economică și flexibilă pentru toate echipamentele. În plus, podeaua se poate curăța mai ușor.

Condițiile de asamblare depind de mediul local.

1.2 Explicarea generală a simbolurilor

În plus față de simbolurile enumerate, dacă este necesar se utilizează și alte simboluri în conformitate cu UE 2017/745 sau ISO 15223.

	Produs medical
	Identificator unic al unui produs medical
	Legătura de echipotențial: Legătura de echipotențial se asigură că rezistența dintre toate materialele conductive este suficient de scăzută.
	Conectarea la conductorul de protecție: Conectează conductorii, echipamentele, piesele conductoare, terminalele de masă de la alimentare și împământarea.
	Respectați instrucțiunile pentru utilizator
	Curent alternativ
	Clasa de încărcare totală (proeminența suportului): Clasa de încărcare totală max. (= suma sarcinilor tuturor componentelor sistemului) Consultați eticheta pentru încărcarea corespunzătoare.
	Clasa de încărcare (componente de sistem): Consultați eticheta pentru încărcarea corespunzătoare.
	Limita de umiditate
	Limita de presiune a aerului
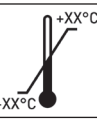	Limita de temperatură



Semnul de avertizare generală:
Acest simbol este folosit la benzile cu prize. Valorile nominale totale menționate pe plăcuța cu date tehnice nu trebuie depășite.



Adecvat exclusiv pentru interior

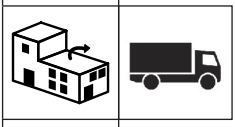

Distribuitor



Importator



Fabricant



Data de fabricație

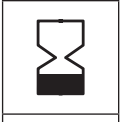

Data de expirare

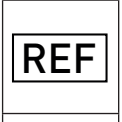

Numărul de articol

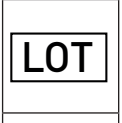

Codul lotului

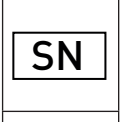

Numărul de serie



Reglarea forței de strângere (unitatea cu înclinare și pivotare)



Încărcarea setată:
Descrie intervalul de încărcare, precum și direcția de rotire pentru setarea acestuia



Opritor: Informațiile despre poziționarea brațului de suport în cazul acceptării dispozitivului și indică direcția de deblocare și blocare a funcției de blocare.



Avertisment de vătămare a mâinilor

1.3 Instrucțiuni privind siguranța

Generalități

- Pot fi operate doar sistemele staționare de suport ale căror echipamente aflate sub tensiune au fost testate și aprobate de personal calificat corespunzător!
- Trebuie instruit personalul (de la spital și de service) care lucrează direct sau indirect cu un sistem staționar de suport!
- Reglarea setărilor pot fi efectuate doar de către personalul calificat.
- Reparațiile și lucrările de întreținere trebuie efectuate numai de personalul de specialitate.
- Ansamblul trebuie să se conformeze cu specificațiile tehnice structurale ale clădirii.

Operarea

- La fiecare exploatare (utilizare) a echipamentului, este important să vă asigurați că persoanele nu sunt vătămate și bunurile nu sunt deteriorate.

Conexiunile

- La prizele/traseele de conectare se pot conecta doar dispozitivele care respectă cerințele IEC 60601-1 sau au fost testate de IEC.
- Echipamentele medicale suplimentare care sunt prevăzute cu șuruburi de legătură pentru legătura de echipotențial se vor conecta cu cablul galben verde la șuruburile opționale de legătură pentru legătura de echipotențial!



Atenție: Valorile nominale totale menționate pe plăcuța cu date tehnice nu trebuie depășite. Vă rugăm să rețineți că nu trebuie conectate alte prize multiple la o priză multiplă existentă.

Capacitatea de încărcare

- Greutatea totală a echipamentului și accesoriilor sistemului staționar de suport nu poate depăși greutatea încărcăturii utile permise (consultați eticheta cu capacitatea de încărcare de pe proeminența suportului).
- Încărcarea pe suprafață tipărită pe componentele sistemului nu trebuie depășită!
- Încărcarea indicată pe racorduri (de ex. suport de perfuzie, brațe articulate) nu trebuie depășită!

Protecția la infectare

- Se vor respecta reglementările privind igienizarea în timpul curățării!
- Pentru lucrările de reparații și întreținere, trimiteți tehnicianului de service doar echipamente și racorduri curățate și dezinfectate!

Protecția mediului

- Aruncați toate reziduurile de agent de curățare și dezinfectare într-un mod care să nu afecteze mediul.

2 Asamblarea

2.1 Completitudinea

Despachetați sistemul staționar de suport și verificați dacă toate piesele comandate au fost incluse în lotul de mărfuri.

2.2 Manualul de operare / Instrucțiunile de asamblare

Înainte de a începe asamblarea echipamentului, citiți cu atenție Manualul de operare sau Instrucțiunile de asamblare. Acestea sunt incluse cu sistemele staționare de suport și cu sistemele de componente și accesorii.



2.3 Pivotarea pe orizontală

Asigurați-v că raza de pivotare a componentelor sistemului se potrivește cu dimensiunile echipamentului și condițiile înconjurătoare din mediul de lucru.

Atunci când componentele sistemului și echipamentul atașat sunt pivotate pe orizontală, aceste nu trebuie să intre în coliziune cu alte echipamente, cu alte componente ale sistemului sau cu peretele. Orice coliziune poate produce deteriorări ale echipamentului și vătămări personale.

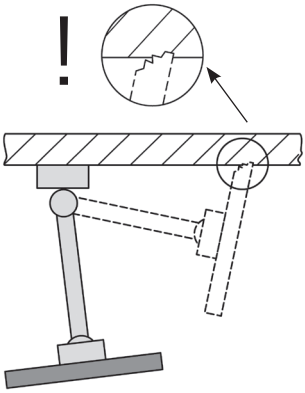

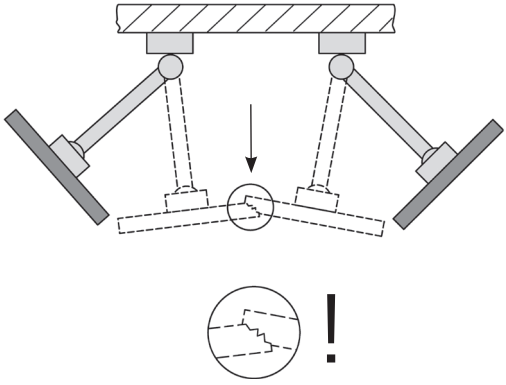

Română

2.4 Echipamentul cu înclinare / rotire

Dacă componentele sistemului se pot înclina sau roti, este important să stabiliți dacă forța de strângere este adecvată unității care este fixată pe poziție. Dacă forța aplicată nu este adaptată, echipamentul este în pericol să se răstoarne. De aceea, trebuie efectuate reglaje pentru a se asigura că unitatea poate fi înclinată sau rotită ușor, în timp ce unitatea rămâne stabilă în orice poziție dorită.

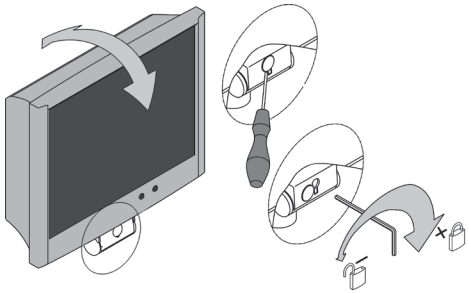

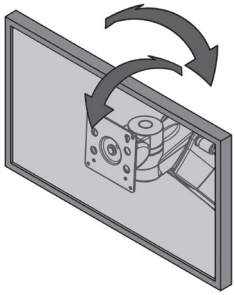

2.5 Brațele de suport cu înălțime variabilă și (port-flexibil)

La încărcarea componentelor sistemului care poate fi reglat pe înălțime, respectați întotdeauna greutățile totale minime și maxime permise. De asemenea, din motive de siguranță, asigurați-vă că spațiul de sub brațul de suport cu înălțime variabilă (port-flexibil) rămâne neobstrucționat. Pentru a putea seta brațul de suport conform încărcăturii, acesta trebuie așezat în poziție orizontală.

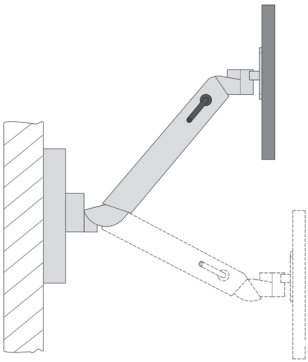

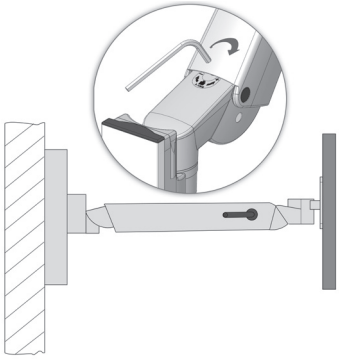

2.6 Cablarea

Vă rugăm să respectați instrucțiunile următoare:

- Pentru a nu produce nicio deteriorare a cablului sau defectare a dispozitivului în timpul pivotării, cablul trebuie să aibă dimensiunile necesare.
- Posibilele cablul atârnate nu trebuie folosite în nicio situație pe post de mâner.
- Asigurați-vă că materialul de asamblare atașat este aplicat corect, cu respectarea instrucțiunilor de asamblare.
- La pivotarea brațelor, fiți atent la posibilele bucle de cablu prezente.

2.7 Conectarea la infrastructura existentă

La asamblarea pe șine standard (verticale, orizontale), stâlpi, profiluri ITD, lumini de tavan, conduce de alimentare sau racorduri specifice producătorului, asigurați-vă că există suficientă stabilitate. În funcție de caz, obțineți clarificări de la producătorul respectivului racord.

2.8 Fixarea componentelor sistemului

Înainte de a fixa unitățile pe componentele sistemului, trebuie să vă asigurați de fixarea fermă pe poziție a componentelor sistemului. Dacă racordurile nu sunt fixate corect, se pot produce vătămări personale sau daune materiale.

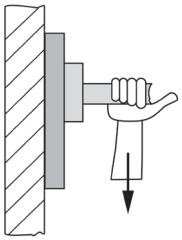

2.9 Clasa de încărcare

Vă rugăm să rețineți că este important să respectați clasa de încărcare maximă (vezi capitolul 8).

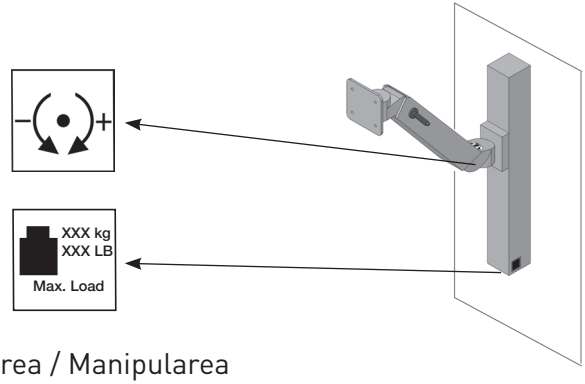

2.10 Asamblarea / Manipularea

2.10.1 Instalarea corectă

La instalarea sau montarea sistemelor staționare de suport, pentru a evita riscul de vătămare a pacienților sau a altor persoane sau deteriorarea dispozitivelor medicale, asigurați-vă că lăsați suficient spațiu liber între sistemul de suport și orice echipament care conține sisteme cu acționare electrică (de ex. paturi de spital).

2.10.2 Rafturile

Rafturile pot fi scoase sau instalate într-o altă poziție. Slăbiți șuruburile, repoziționați raftul și apoi strângeți bine din nou șurubul pentru a fixa raftul. Verificați rezistența împământării de siguranță.

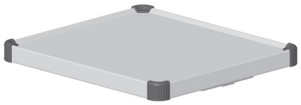

2.10.3 Sertarele

Sunt disponibile blocuri tip sertar dotate cu un mecanism cu încuietoare. Sertarele pot fi ridicate în poziția extinsă. Pe partea frontală se poate prinde o etichetă.



2.11 Montarea de componente suplimentare ale sistemului

Montarea suplimentară a componentelor sistemului ITD trebuie făcută doar de personalul specializat.

2.12 Demontarea și repoziționarea componentelor și accesoriilor sistemului

Atunci când componentele și accesoriile sunt demontate sau repoziționate, este important să îndepărtați toate unitățile montate pe aceste elemente înainte de a face vreo schimbare. Dacă acest lucru înseamnă dezasamblarea / asamblarea brațelor de suport reglabile pe înălțime cu port-flexibil, acestea trebuie puse mai întâi în poziția cea mai de sus și apoi trebuie stabilită forța de strângere (opritorul) (consultați decal).

3 Siguranța electrică

3.1 Amplasarea echipamentului electric

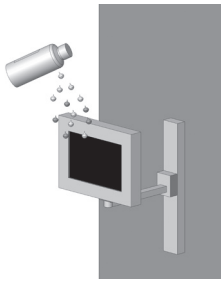

Echipamentul electric de pe sistemul staționar de suport sau sistemul de suport cu înălțime variabilă cu port-flexibil, port-lf nu trebuie să se ude. În nicio situație, nu trebuie să amplasați peste echipamentele electrice sau prelungitoare produse care suferi de scurgeri de fluide care să pătrundă în acestea.

3.2 Proeminența suportului

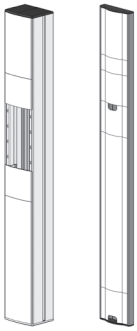

Proeminențele suportului (Economic și Profi) pot găzdui prize multiple și asigură traseul optim pentru cablu pentru toate cablurile care alimentează unitățile. În nicio situație nu se vor face găuri în proeminența suportului (Economic, Profi, proeminență plată) deoarece pot fi trase cabluri sub tensiune prin proeminență.

3.3 Gazele

Echipamentele electrice nu vor fi puse în funcțiune în vecinătatea gazelor, de ex. a gazului inflamabil folosit ca anestezic sau alte gaze similare. Utilizatorul este responsabil de respectarea acestei cerințe și de conformarea cu reglementările EN 60601-1-2 și CEM.

3.4 Legătura de echipotențial

Legătura de echipotențial trebuie făcută pentru sistemul staționar de suport.
Cablul de legătură de echipotențial trebuie mai întâi conectat la baza sistemului de suport și apoi conectată la fișa de legătură de echipotențial din încăpere. După aceea, conectați cablurile de alimentare POAG la pinii POAG de pe placa POAG sau de pe prizele multiple și de pe aparat.

3.5 Conector de cablu plug-in

Utilizatorii sistemului staționar de suport trebuie să se asigure că legătura prin cablu dintre sistemul de cabluri ale sistemului staționar de suport și echipamente este permanentă și aceasta poate fi desfăcută doar dacă sunt folosite unelte. Vă rugăm să comandați separat accesoriile corespunzătoare.

3.6 Combinarea echipamentelor

Trebuie respectate următoarele prevederi la combinarea echipamentelor pe sistemul staționar de suport:

- Echipamentul auxiliar conectat la interfețele analogice și digitale ale echipamentului trebuie certificate pentru conformarea cu specificațiile EN relevante (de ex. IEC 60950 pentru echipamentul de procesare a datelor și IEC 60601-1 pentru echipamentele electrice medicale).
- În plus, toate configurațiile trebuie să se conformeze cu versiunea validă a standardului IEC 60601-1. Orice conectare a echipamentelor suplimentare la intrarea sau ieșirea de semnal se face de către o persoană configurator de sistem care este astfel responsabilă de asigurarea conformității cu versiunea validă a standardului IEC 60601-1.

Dacă aveți întrebări, contactați dealerul local sau serviciul tehnic.

Vă rugăm să rețineți: asigurați-vă că situația este similară și la adaptarea echipamentelor din circuitul de alimentare electrică (de ex. banda cu prize multiple).

3.7 Oprirea centralizată a alimentării

Echipamentul cu funcții care mențin viața nu trebuie conectat la un comutator pornit/oprit centralizat.

3.8 CEM

Compatibilitatea electromagnetică (CEM) între elementele echipamentelor medicale electrice sau cu alte / noi combinații amplasate pe sistemul staționar de suport trebuie verificată înainte de folosirea echipamentului în mediul medical. Sistemul de suport nu poate fi folosit într-un mediu RMN din cauza prezenței materialelor feromagnetice.

Sistemele de suport adaptate clientului folosite într-un mediu cu spin nuclear trebuie testate de client pentru adecvarea la utilizare din cauza materialelor feromagnetice pe care acestea le conțin. ITD GmbH exclude orice răspundere în această privință!



3.9 Excluderile de la inspecția electrică finală a componentelor și accesoriilor sistemului

ITD GmbH exclude următoarele componente și accesorii ale sistemului de la inspecția electrică finală:

- Benzi de prize multiple fără conductori de protecție suplimentar care nu sunt legați în suport
- Cablurile ME și cablurile incluse cu aparatele
- Plăcile și cablurile POAG incluse
- Sistemele de suport ne-electrificate
- Piesele de reglare pe înălțime și atașare pentru reglarea înălțimii
- Mânerele, suporturile de mouse, sertarele, corpurile sertarelor și atașamentele (suporturile pentru montarea de flacoane, coșuri, suportul pentru montarea camerei, tripoduri pentru perfuzii, ...)
- Prelungitoarele de tastatură și rafturile extensibile

- Suportul de computer în partea superioară și inferioară
- Brațele de suport instalate și suporturile de monitor
- Roți conductive
- Circuitul de alimentare secundară cu monitoare de izolație sunt exclude doar de la inspecția de putere dielectrică!

3.10 Nivelul minim de siguranță

ITD GmbH nu cunoaște niciun element de echipament sau accesoriu care reduce nivelul minim de siguranță al sistemului. Trebuie folosit doar un echipament care nu prezintă niciun pericol. Dacă este necesar, acest aspect trebuie clarificat prin efectuarea unei analize de risc (ISO 14971).

4 Reglarea electrică și mecanică pe înălțime

Trebuie respectate reglementările specifice privind siguranța pentru „reglarea mecanică a înălțimii! folosind „presiunea gazului", precum și pentru reglarea electro-mecanică a înălțimii folosind „acționarea liniară" în conformitate cu IEC 60601-1 „Riscul mecanic în legătură cu piesele în mișcare". Prin prezenta:

- Țineți cont și respectați distanța permisă între piesele în mișcare, în conformitate cu IEC 60601-1 din Tabelul 20 (ISO 13857:2008).
- Produsele cu reglarea pe înălțime sunt fabricate și livrate franco fabrică conforme cu standardul, cu respectarea distanțelor de siguranță permise. Urmare a echipării sau înlocuirii cu dispozitive și / sau componente ME, aceste distanțe se modifică. Aceasta poate crea un pericol mecanic. Persoana care configurează sistemul este responsabilă de respectarea distanțelor minime obligatorii.
- Greutatea totală a dispozitivelor și accesoriilor instalate nu trebuie să depășească încărcătura utilă maxim permisă pentru reglarea înălțimii. Supraîncărcarea poate deteriora sistemul de reglare a înălțimii și duce la pierderea garanției.
- Energia stocată este eliberată cu reglarea mecanică a înălțimii folosind presiunea gazului. Prin urmare, la sistemele fără sarcini, activarea bruscă, fără opritor a reglării înălțimii poate produce vătămări sau daune materiale.
    - Pentru a preveni vătămările și daunele materiale, înainte de instalarea și îndepărtare dispozitivelor, puneți sistemul de reglare a înălțimii în poziția cea mai de sus („liber de potențial").
    - Sistemul cu braț de suport cu reglare pe înălțime și „port-flexibil" trebuie, de asemenea, fixat și securizat în poziția cea mai de sus („liber de potențial") cu ajutorul unei manete de strângere (consultați instrucțiunile separate pentru utilizator ale „portului-flexibil", precum și notele privind riscul de la sistemul cu braț de suport).
- Activarea accidentală a ajustării electro-mecanice pe înălțime de la butonul manual poate rezulta, de asemenea, în vătămări și daune materiale.
    - Pentru a preveni vătămările și daunele materiale, înainte de instalarea și îndepărtare dispozitivelor, deconectați reglarea înălțimii de la sursa de alimentare.
    - Activitățile de service și întreținere din „spațiul interior" a reglării înălțimii, adică spațiul acoperit de coloana de suport care nu este accesibil din exterior, trebuie efectuate doar de specialiști.
    - Atenție: Dacă reglarea înălțimii este operată din telecomandă, asigurați-vă că nicio persoană nu se află în zona de pericol.

Română

5 Diverse

5.1 Curățarea și dezinfectarea

Atenție: Deconectați alimentarea electrică înainte de curățare și dezinfectare! Înainte de punerea în funcțiune a sistemului într-un mediu medical, utilizatorul trebuie să se asigure, pe propria răspundere, că acesta este curățat și dezinfectat corespunzător pentru utilizarea prevăzută.

Sistemul staționar de suport și sistemul cu brațe de suport cu înălțime variabilă cu port-flexibil, port-lf trebuie curățate folosind agenți de curățare universali comerciali (agenți de curățare neutri). Pentru dezinfectare, se pot folosi dezinfectanți comerciali aprobați pentru dezinfectarea suprafețelor sau pentru dezinfectarea prin ștergere. Agenții de dezinfectare trebuie folosiți exclusiv pentru dezinfectarea prin ștergere în conformitate cu specificațiile producătorului.

De exemplu, ITD a efectuat teste la care a folosit următorii dezinfectanți:

Produsul	**Producătorul**
Bacillol AF	Bode
Cleanisept Wipes	Dr. Schumacher
Optisal N	Dr. Schumacher
Mikrobac Tissues	Bode
Mikrozid Sensitive Wipes	Schülke
Mikrozid AF Wipes	Schülke
Mikrozid PAA Wipes	Schülke
Terralin Protect	Schülke
Incidin PLUS	Ecolab
Incidin Foam	Ecolab
Incidin Oxywipe S XL	Ecolab
Kohrsolin FF	Hartmann
Dismozol plus	Hartmann

Dacă este necesară dezinfectarea completă, ansamblurile pot fi demontate de către un specialiști și dezinfectate prin ștergere când sunt demontate.

5.2 Service / Reparații

Sistemul staționar de suport și sistemul de brațe de suport cu înălțime variabilă cu port-flexibil, port-lf trebuie întotdeauna curățate și dezinfectate cu un agent de curățare adecvat înainte de realizarea oricărei operații de service și înainte ca sistemul să fie returnat pentru a fi reparat!

Reparațiile la sistemul staționar de suport și la sistemul cu brațe de suport cu înălțime

variabilă cu port-flexibil, port-lf trebuie efectuate doar de către personalul specializat. Vă recomandăm să vă consultați cu ITD GmbH cu privire la toate aspectele legate de activitățile de service. Veți găsi adresele noastre pentru service la începutul acestui manual.

5.3 Condițiile de mediu

Sistemul staționar de suport și sistemul cu brațe de suport cu înălțime variabilă cu port-flexibil, port-lf sunt concepute pentru funcționarea standard în spitale și cabinete medicale.

Operarea:

Temperatura mediului:	10 °C până la 40 °C
Umiditatea aerului:	30 % până la 75 %
Presiunea atmosferică:	700 hPa până la 1060 hPa
Clasa de protecție:	IP20

Transportul/depozitarea:

Temperatura mediului:	-25 °C până la 70 °C
Umiditatea aerului:	10% până la 95%
Presiunea atmosferică:	500 hPa până la 1200 hPa

5.4 Aruncarea



Colectare separată pentru echipamente electrice și electronice în conformitate cu Directiva privind deșeurile de echipamente electrice și electronice DEEE (numărul de înregistrare pentru Germania: DE35464575). Toate echipamentele electrice și electronice furnizate împreună cu sistemele lansate după 13 august 2005 sunt marcate cu simbolul Colectare separată pentru echipamente electrice și electronice, pentru a indica că acest echipament trebuie colectat separat la aruncare în țările în care se aplică directiva UE 2002/96/CE.

5.5 Piesele de schimb

Pot fi folosite doar piese de schimb autorizate de ITD. Pe proeminența suportului este fixată o etichetă cu un număr de comandă pentru sistemul dvs. staționar de suport. Toate numerele de comandă și piesele de schimb asociate sunt arhivate la ITD GmbH.

6 Accesoriile

Este oferită o gamă completă de accesorii în cataloagele noastre sau pe www.itd-cart.com (informații pentru dealeri).

7 Întreținerea

Sistemul staționar de suport și braț de suport cu înălțime variabilă și port-flexibil, port-lf a fost dezvoltat și construit pentru a fi exploatat mulți ani, fără griji. Verificați capacitatea funcțională a următoarelor piese la fiecare 12 luni pentru a garanta siguranța.

Brațe de suport:

- Rotirea și înclinarea se face lin, fără jocuri excesive.

Brațe de suport cu înălțime variabilă (port-flexibil, port-lf):

- Reglarea înălțimii funcționează liber, forța de ridicare este adaptată la greutatea dispozitivului.

Rafturile:

- Verificați dacă șuruburile de la montaj sunt strânse și dacă raftul este stabil și plat.

Benzile de prize:

- Verificați dacă este deteriorat cablul de alimentare și fixarea fermă.

Prizele auxiliare:

- Verificați dacă este deteriorat cablul și fixarea fermă.

Numărul de serie:

- Comparați numărul de serie al sistemului staționar de suport și a sistemului cu brațe de suport cu înălțime variabilă și port-flexibil cu datele din registrul echipamentelor.

Dacă întâmpinați probleme în timpul acestor verificări, contactați imediat furnizorul.

8 Datele tehnice

8.1 Capacitatea de încărcare pentru port-modul (sisteme staționare de suport și componente)

• Proeminența suportului, încărcătura totală adăugată depinde de lungime	25-150 kg / 55-330 lbs
• Suportul de monitor cu adaptor VESA 75 / 100	până la 18 kg / 39,6 lbs
• Suportul de monitor cu adaptor universal	până la 14 kg / 30,8 lbs
• Suport de monitor cu adaptare pentru montare pe masă	până la 14 kg / 30,8 lbs
• Raftul	10 kg / 22 lbs
• Sertarul	3 kg / 6,6 lbs
• Suportul de tastatură	5 kg / 11 lbs
• Mouse pad	3 kg / 6,6 lbs

8.2 Capacitatea de încărcare port-mf (brațe de suport rigide și pivotante)

• Braț de suport, rigid	până la 23 kg / 50,6 lbs
• Braț pivotant, 1 pliere	până la 23 kg / 50,6 lbs
• Braț pivotant, 2 plieri	până la 18 kg / 39,6 lbs

8.3 Capacitatea de încărcare port-rm (brațe de suport pivotante)

• Braț pivotant, 1 pliere	până la 23 kg / 50,6 lbs
• Braț pivotant, 2 plieri (L250 mm + L250 mm)	până la 23 kg / 50,6 lbs
• Braț pivotant, 2 plieri (L325 mm + L325 mm)	până la 18 kg / 39,6 lbs

8.4 Capacitatea de încărcare port-flexibil (sisteme cu brațe de suport cu înălțime variabilă)

• port-flexibil (în funcție de model)	3-10 kg / 6,6-22 lbs 8-14 kg / 17,6-30,8 lbs 11-20 kg / 24,2-44 lbs
• Unitate cu înclinare și pivotare	până la 14 kg / 30,8 lbs
• Stâlp („fixare jos")	10 kg / 22 lbs
• Mouse pad	3 kg / 6,6 lbs

8.5 Capacitatea de încărcare port-lf (sisteme cu brațe de suport cu înălțime variabilă)

•in functie de model	0-7 kg / 0 – 15,4 lbs 0-5 kg / 0-11 lbs 5-10 kg / 11-22 lbs

Responsabilitatea pentru conținut: ITD GmbH.

CH REP

Johner Medical Schweiz GmbH
Tafelstattstrasse 13a
6415 Arth
Schweiz

ITD GmbH
Jahnstrasse 1
84347 Pfarrkirchen
Germany
sales@itd-cart.com
www.itd-cart.com

DS.0238.799 - Index 004 - 09/2026 - Subject to change without notice.