NÁVOD NA OBSLUHU

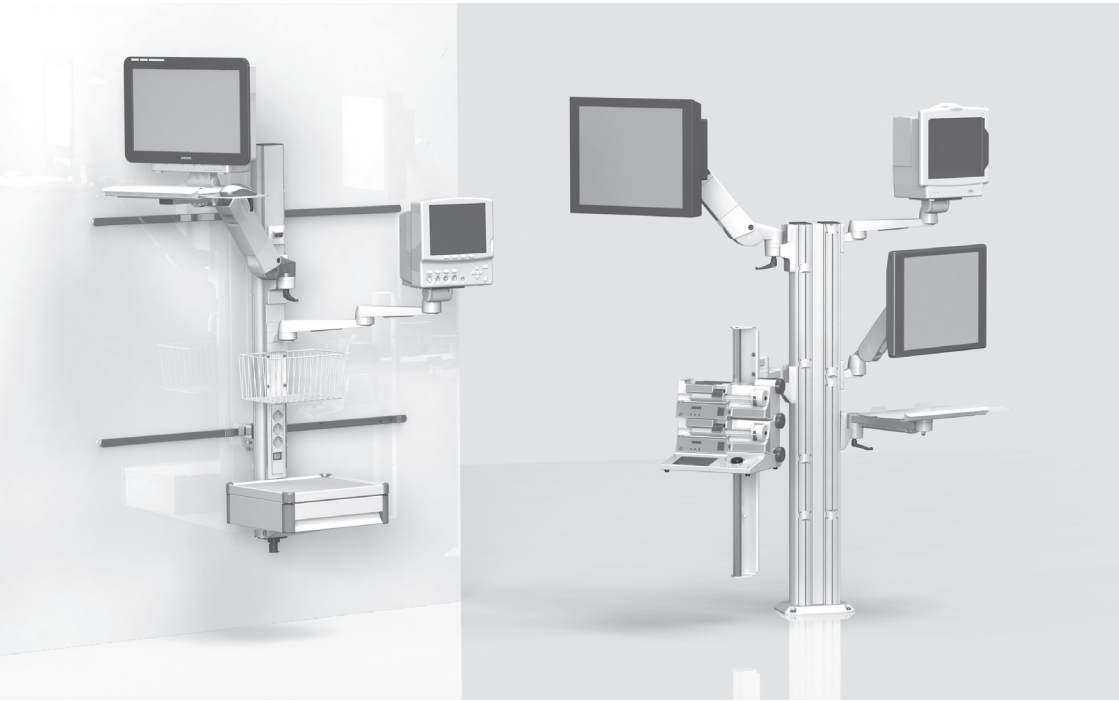

NÁVOD NA OBSLUHU

stacionárnych nosných systémov (vrátane flexion-portu
a lf-portu výškovo prestaviteľných oporných ramien)

Toto je zdravotnícka pomôcka triedy I v zmysle európskeho nariadenia o zdravotníckych pomôckach (MDR) 2017/745, príloha VIII.

Výrobca vyhlasuje, že tento výrobok spĺňa základné požiadavky podľa MDR 2017/745, príloha IX, ako dokumentuje označenie CE.

Tento návod na použitie používa spoločnosť iTD GmbH a tiež spoločnosť TouchPoint Medical Inc. Na štítku výrobku sa nachádza špecifická dokumentácia príslušného legálneho výrobcu výrobku.

EC REP

ITD GmbH
Jahnstrasse 1
84347 Pfarrkirchen
Germany
Tel: + 49 89 61 44 25- 0
Web: www.itd-cart.com

TouchPoint Medical
dba iTD Corporation
2200 TouchPoint Drive
Odessa, FL 33556 USA
Tel: + 1 800 947 3901
Web: www.itd-cart.com

CE

MD

Predaj a podpora:

Severná Amerika	Európa
ITD Corporation E-mail: salesusa@itd-cart.com	ITD GmbH E-mail: sales@itd-cart.com
Čína	**Austrália**
ITD Medical Technology Products (Shanghai) Co., Ltd. E-mail: saleschina@itd-cart.com	ITD Australia Pty Ltd E-mail: salesaustralia@itd-cart.com

Ďalšie informácie týkajúce sa predaja a servisu sú k dispozícii na našej webovej stránke (www.itd-cart.com).

Neustále pracujeme na ďalšom vývoj našich výrobkov. Majte, prosím, pochopenie pre to, že si musíme vyhradiť právo kedykoľvek vykonať zmeny na balíku dodávky z hľadiska formy, vybavenia a technológie.

Reprodukovanie, rozmnožovanie alebo preklad, sčasti alebo vcelku, nie je povolené bez písomného povolenia spoločnosti ITD GmbH!

Všetky práva podľa autorského práva sú výslovne vyhradené pre spoločnosť ITD GmbH.

Index 004

Tento návod na použitie platí pre nasledujúce výrobky:

Označenie typu	Popis
MZ.0xxx.xxx / 60xx.xxx	Stacionárne nosné systémy a systémové komponenty: modul-port vrátane rm-portu a mf-portu pevných a otočných ramien a flexion-port výškovo prestaviteľných oporných ramien
RS.0xxx.xxx - 45xx.xxx	
TH.1xxx.xxx / 2xxx.xxx / 3xxx.xxx	
TS.0xxx.xxx - TS.09xx.xxx	
TS.6xxx.xxx / TS.9xxx.xxx	
ZV.9xxx.xxx	
HA.1xxx.xxx / 2xxx.xxx	Systémové komponenty a príslušenstvo flexion-portu systémov výškovo prestaviteľných oporných ramien
HA.3xxx.xxx	lf-port výškovo prestaviteľných oporných ramien

KD.0xxx.xxx - KD.9xxx.xxx	Zákazkové stacionárne nosné systémy a flexion-port, lf-port systémov výškovo prestaviteľných oporných ramien
KU.0xxx.xxx – KU.9xxx.xxx	
KN.0xxx.xxx - KN.9xxx.xxx	
CD.0xxxx.xxx - CD.9xxxx.xxx	
CN.0xxx.xxx - CN.9xxx.xxx	
TP.0xxx.xxx - TP.9xxx.xxx	
OC.0xxx.xxx – OC.9xxx.xxx	
OM.0xxx.xxx – OM.9xxx.xxx	

Slovenčina

1 Dôležité informácie

1.1 Správne použitie ... 5
1.2 Všeobecné vysvetlenie symbolov ... 6
1.3 Bezpečnostné pokyny ... 8

2 Montáž

2.1 Kompletnosť ... 9
2.2 Návod na obsluhu / montážne pokyny ... 9
2.3 Horizontálne otáčanie ... 9
2.4 Naklápanie / otáčanie zariadenia ... 10
2.5 Výškovo prestaviteľné oporné ramená (flexion-port) ... 10
2.6 Zapojenie ... 11
2.7 Pripojenie k existujúcej infraštruktúre ... 11
2.8 Upevnenie systémových komponentov ... 11
2.9 Nosnosť ... 12
2.10 Montáž / manipulácia ... 12
2.11 Dodatočná montáž systémových komponentov ... 12
2.12 Demontáž a premiestnenie systémových komponentov a príslušenstva ... 12

3 Elektrická bezpečnosť

3.1 Umiestnenie elektrických zariadení ... 13
3.2 Nosný profil ... 13
3.3 Plyny ... 13
3.4 Vyrovnávanie potenciálu ... 13
3.5 Zásuvný káblový konektor ... 13
3.6 Kombinácia zariadení ... 13
3.7 Centrálne prerušenie napájania ... 14
3.8 EMK ... 14
3.9 Vylúčené zo záverečnej elektrickej kontroly systémových komponentov a príslušenstva ... 14
3.10 Minimálna bezpečnosť ... 15

4 Mechanické a elektrické nastavenie výšky ... 15

5 Rôzne

5.1 Čistenie a dezinfekcia ... 16
5.2 Servis / oprava ... 16
5.3 Podmienky prostredia ... 17
5.4 Likvidácia ... 17
5.5 Náhradné diely ... 17

6 Príslušenstvo ... 18

7 Údržba ... 18

8 Technické údaje

8.1 modul-port nosnosti (stacionárne nosné systémy a komponenty) ... 19
8.2 mf-port nosnosti (pevné a otočné oporné ramená) ... 19
8.3 rm-port nosnosti (otočné oporné ramená) ... 19
8.4 flexion-port nosnosti (systémy výškovo prestaviteľných oporných ramien) ... 19
8.5 lf-port nosnosti (výškovo prestaviteľné oporné ramená) ... 19

1 Dôležité informácie

Všetky výrobky od spoločnosti ITD GmbH sa vyrábajú tak, aby mali dlhú a bezporuchovú životnosť.
Vývoj, konštrukciu, predaj a výrobu certifikuje spoločnosť ITD GmbH podľa normy DIN EN ISO 13485.

Toto je základ pre:
- najvyššiu kvalitu a dlhú životnosť,
- ľahkú, bezpečnú a ergonomickú obsluhu,
- funkčný dizajn,
- optimalizáciu pre plánované použitie.

Výrobky spĺňajú požiadavky európskej smernice o zdravotníckych pomôckach (MDR) a nesú označenie CE.

- Pozorne si prečítajte tento návod na použitie od začiatku, aby ste sa krok za krokom oboznámili s funkciami.
- Všetky otázky alebo obavy adresujte, prosím, výrobcovi.
- Stacionárne nosné systémy sú určené len na opísané použitie.
- Tento návod uchovávajte počas celej životnosti výrobku.

Konfigurátor systému má konečnému zákazníkovi sprístupniť návod na použitie celkovej konfigurácie.
Výslovne tu upozorňujeme na to, že konfigurátor systému je zodpovedný za dodržanie normy IEC 60601-1 a normy o elektromagnetickej kompatibilite IEC 60601-1-2 v platnom znení!

1.1 Správne použitie

Funkcie stacionárnych nosných systémov spoločnosti ITD GmbH sú:
- Montáž zdravotníckych a IEC testovaných pomôcok podľa informácií o povolenom zaťažení v zhode s požiadavkami normy IEC 60601-1 v aktuálne platnom znení.
- Pripojenie a rozvod sieťového napätia z miestnej elektrickej zásuvky, ako aj z dátových liniek.
- Konsolidácia originálnych systémových komponentov a príslušenstva ITD.

Pomocou mobilného nosiča zariadení sa zdravotnícka pomôcka môže prepravovať vnútri budovy alebo ľubovoľne umiestniť v oblasti pred a po použití. Vďaka tomu je možné flexibilná, hospodárska efektívnosť všetkých zariadení. Okrem toho sa ľahšie čistí podlahová plocha.

Montážne podmienky závisia od miestneho prostredia.

1.2 Všeobecné vysvetlenie symbolov

Okrem uvedených symbolov sa v prípade potreby použijú ďalšie symboly v súlade s EÚ 2017/745, resp. ISO 15223.



Zdravotnícka pomôcka



Jedinečný identifikátor zdravotníckej pomôcky



Vyrovnávanie potenciálu:
Vyrovnávanie potenciálu zaisťuje, aby bol odpor medzi všetkými vodivými materiálmi dostatočne nízky.



Spojenie s ochranným vodičom:
Spája vodiče, jednotky zariadenia, vodivé časti, hlavné uzemňovacie svorky a uzemnenie.



Dodržiavajte pokyny pre používateľov



Striedavý prúd



Celková nosnosť (nosný profil):
Max. celková nosnosť (= súčet údajov o zaťažení všetkých jednotlivých komponentov systému) Pozri štítok pre príslušné zaťaženie.



Nosnosť (systémové komponenty):
Pozri štítok pre príslušné zaťaženie.



Medzná hodnota vlhkosti

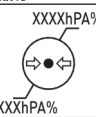

Medzná hodnota tlaku vzduchu

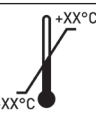

Medzná hodnota teploty



Všeobecná výstražná značka:
Tento symbol sa používa na zásuvkových lištách. Celkový menovitý výkon uvedený na firemnom štítku sa nesmie prekročiť.



Vhodné len do interiéru

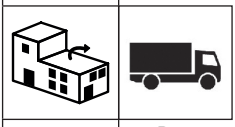

Distribuuje



Dovozca



Výrobca



Dátum výroby

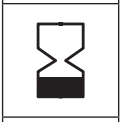

Použiteľné do

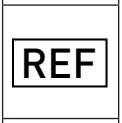

Číslo výrobku

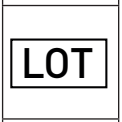

Kód šarže

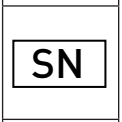

Sériové číslo



Nastavenie zvieracej sily (naklápacia a otočná jednotka)



Nastavené zaťaženie:
Opisuje rozsah zaťaženia a tiež smer otáčania pre ich nastavenie



Brzda: informácie o umiestnení oporného ramena v prípade prijatia pomôcky a označuje smer pre uvoľnenie a zablokovanie funkcie zaistenia.



Varovanie pred poraneniami rúk

1.3 Bezpečnostné pokyny

Všeobecne

- Prevádzkovať sa smú len tie stacionárne nosné systémy, ktorých zariadenia sieťového napätia otestoval a schválil príslušný, kvalifikovaný personál.
- Personál (nemocničný a servisný personál), ktorý priamo alebo nepriamo pracuje so stacionárnym nosným systémom, musí absolvovať inštruktáž!
- Úpravy nastavenia smie vykonávať len kvalifikovaný personál.
- Opravy a údržbu môže vykonávať len kvalifikovaný personál.
- Montáž musí byť v zhode so špecifikáciami pozemného staviteľstva pre budovu.

Prevádzka

- Vždy, keď je zariadenie nasadené (použité), je dôležité zaistiť, aby sa osoby neporanili a vecné hodnoty nepoškodili.

Prípojky

- K zásuvkám/spojovacím vedeniam sa smú pripojiť len pomôcky, ktoré spĺňajú požiadavky normy IEC 60601-1 alebo sú IEC testované.
- Ďalšia zdravotnícka pomôcka so spojovacími svorkami pre vyrovnávanie potenciálu sa musí pripojiť pomocou zeleno-žltého kábla k voliteľným spojovacím svorkám vyrovnávania potenciálu!



Pozor: celkový menovitý výkon uvedený na firemnom štítku sa nesmie prekročiť. Majte na pamäti, že k existujúcej viacnásobnej zásuvke sa nesmú pripojiť žiadne ďalšie viacnásobné zásuvky.

Nosnosť

- Celková hmotnosť zariadení a príslušenstva na stacionárnom nosnom systéme nesmie prekročiť povolené užitočné zaťaženie (pozri nálepku nosnosti na nosnom profile).
- Plošné zaťaženie vytlačené na systémových komponentoch sa nesmie prekročiť!
- Zaťaženie zobrazenie na príslušenstve (napr. infúzny stojan, kĺbové ramená) sa nesmie prekročiť!

Ochrana proti infekcii

- Pri čistení sa musia dodržiavať hygienické predpisy!
- Servisnému technikovi odovzdajte na údržbu a opravu len vyčistené a dezinfikované zariadenie a príslušenstvo!

Ochrana životného prostredia

- Všetky zvyšky čistiaceho a dezinfekčného prostriedku zlikvidujte šetrne k životnému prostrediu.

2 Montáž

2.1 Kompletnosť

Vybaľte stacionárny nosný systém a skontrolujte, či zásielka obsahuje všetky diely, ktoré ste si objednali.

2.2 Návod na obsluhu / montážne pokyny

Skôr než začnete s montážou akéhokoľvek zariadenia, pozorne si prečítajte návod na obsluhu alebo montážne pokyny. Sú priložené k stacionárnemu nosnému systému a systémovým komponentom a príslušenstvu.



2.3 Horizontálne otáčanie

Uistite sa, že rozsah otáčania systémových komponentov sa zhoduje s rozmermi zariadenia a okolitými podmienkami v pracovnom prostredí.

Keď sa systémové komponenty a pripojené zariadenia otáčajú horizontálne, nesmú kolidovať s inými zariadeniami, inými systémovými komponentmi ani so stenou. Akákoľvek kolízia môže mať za následok poškodenie zariadenia a poranenie osôb.

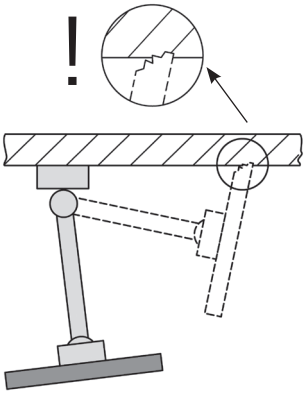

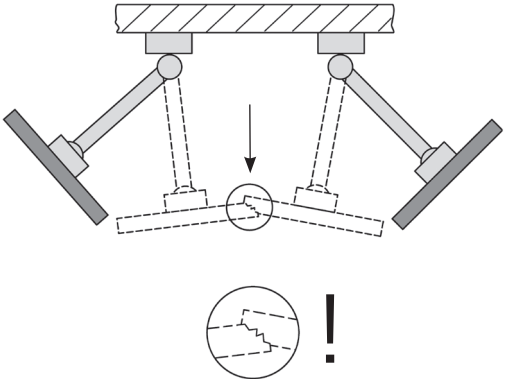

2.4 Naklápanie / otáčanie zariadenia

Ak sa systémové komponenty dajú naklápať alebo otáčať, je dôležité sa uistiť, že zvieracia sila je vhodná pre jednotku upevnenú na mieste. Ak je aplikovaná sila nesprávne nastavená, hrozí preklopenie zariadenia. Nastavenie je preto potrebné vykonať tak, aby sa jednotka dala zľahka naklopiť alebo otočiť, pričom jednotka zostane stabilná v akejkoľvek požadovanej polohe.

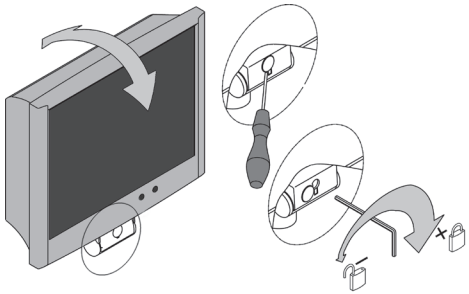

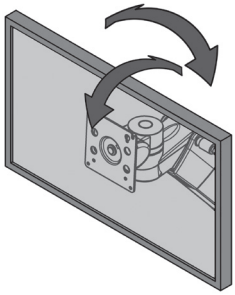

2.5 Výškovo prestaviteľné oporné ramená (flexion-port)

Pri nakladaní výškovo nastaviteľných systémových komponentov bezpodmienečne dodržiavajte minimálnu a maximálnu povolenú celkovú hmotnosť. Z bezpečnostných dôvodov sa tiež uistite, že priestor pod výškovo nastaviteľným oporným ramenom (flexion-port) zostane voľný. Aby sa dalo oporné rameno nastaviť na zaťaženie, musí sa umiestniť do horizontálnej polohy.

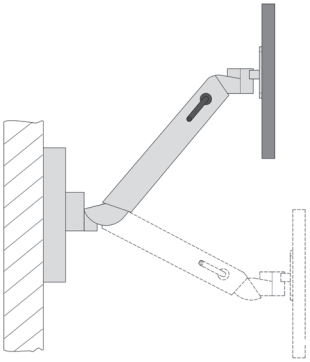

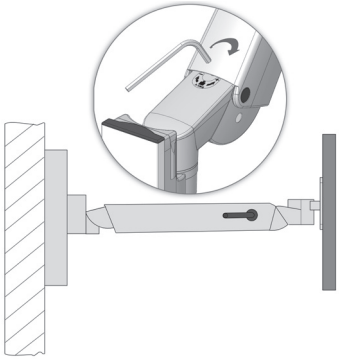

2.6 Zapojenie

Dodržte pokyny nasledovne:

- Aby pri otáčaní nedošlo k poškodeniu kábla alebo zlyhaniu pomôcky, kábel musí byť dostatočne dimenzovaný.
- Prípadné prevísajúce káble sa za žiadnych okolností nesmú používať ako rukoväť.
- Zabezpečte, aby sa priložený montážny materiál správne použil v súlade s montážnymi pokynmi.
- Pri otáčaní ramien dávajte pozor na prípadné káblové slučky.

2.7 Pripojenie k existujúcej infraštruktúre

Pri montovaní na normalizované lišty (vertikálne, horizontálne), tyče, profily ITD, stropné osvetlenie, prívodné kanály alebo prípojky špecifické pre výrobcu sa uistite, že majú dostatočnú stabilitu. Podľa potreby si to vyjasnite s výrobcom príslušnej prípojky.

2.8 Upevnenie systémových komponentov

Pred upevnením jednotiek k systémovým komponentom zaistite, aby boli systémové komponenty pevne upevnené na svojom mieste. Ak prípojky nie sú dostatočne zaistené, následkom môžu byť poranenia osôb alebo poškodenie zariadení.

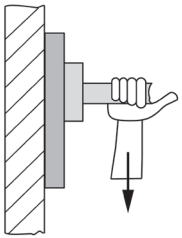

2.9 Nosnosť

Upozorňujeme, že je dôležité dodržať maximálnu nosnosť (pozri kapitolu 8).

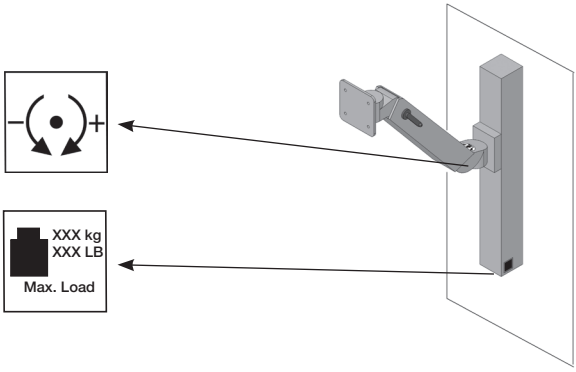

2.10 Montáž / manipulácia

2.10.1 Správna inštalácia

Aby ste predišli riziku poranenia pacientov alebo iných osôb, resp. poškodeniu zdravotníckych pomôcok, pri inštalácii alebo montáži stacionárnych nosných systémov nechajte dostatočný priestor medzi nosným systémom a akýmkoľvek zariadením, ktoré obsahuje systémy elektrického pohonu (napr. nemocničné lôžka).

2.10.2 Poličky

Poličky sa dajú odobrať alebo nasadiť na inom mieste. Uvoľnite skrutky, premiestnite poličku a znova ju pevne zaskrutkujte na mieste. Skontrolujte bezpečnostný uzemňovací odpor.

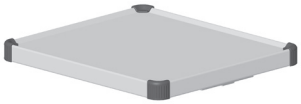

2.10.3 Zásuvky

Bloky jednotky zásuvky sú vybavené západkovým mechanizmom. Zásuvky je možné zdvihnúť do vysunutej polohy. Na predné opláštenie je možné prilepiť popisný prúžok.



2.11 Dodatočná montáž systémových komponentov

Dodatočnú montáž systémových komponentov ITD smie vykonávať iba špecializovaný personál.

2.12 Demontáž a premiestnenie systémových komponentov a príslušenstva

Pri demontáži alebo premiestnení systémových komponentov a príslušenstva je dôležité odstrániť všetky jednotky namontované na týchto prvkoch pred vykonaním akýchkoľvek zmien. Ak sa to týka demontáže/montáže flexion-portu výškovo prestaviteľných oporných ramien, najskôr sa musia umiestniť v najvyššej polohe a musí sa stanoviť (pozri nálepku) upnutie (brzda).

3 Elektrická bezpečnosť

3.1 Umiestnenie elektrických zariadení

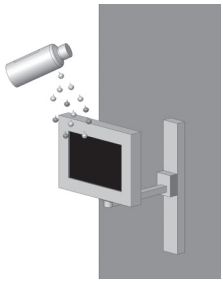

Zabezpečte, aby nenamokli elektrické zariadenia na stacionárnom nosnom systéme alebo flexion-porte, lf-porte systému výškovo prestaviteľných oporných ramien. Za žiadnych okolností neumiestňujte na elektrické zariadenie alebo predlžovaciu šnúru, do ktorých môže preniknúť tekutina, výrobky, ktoré môžu viesť k strate ich tekutiny.

3.2 Nosný profil



Nosné profily (Economy a Profi) dokážu pojať zásuvkové lišty a ponúkajú optimálne vedenie akýchkoľvek káblov dodávajúcich energiu do jednotiek. Za žiadnych okolností nevŕtajte otvory do žiadnych nosných profilov (Economy, Profi, plochý profil), pretože káble pod napätím môžu byť vedené v profile.

3.3 Plyny

Elektrické zariadenia sa nesmú prevádzkovať v blízkosti plynov, napr. horľavého plynu používaného pri anestézii alebo podobných plynov. Používateľ je zodpovedný za splnenie tejto požiadavky a za zhodu s normou EN 60601-1-2 a predpisov o EMK.

3.4 Vyrovnávanie potenciálu

Vyrovnávanie potenciálu treba vykonávať pre stacionárny nosný systém.
Kábel vyrovnávania potenciálu treba najskôr pripojiť k základni nosného systému a potom zapojiť do zástrčky vyrovnávania potenciálu v miestnosti. Následne zapojte napájacie káble POAG do kolíkov POAG dosky POAG alebo viacnásobných zásuviek a spotrebiča.

3.5 Zásuvný káblový konektor

Používatelia stacionárneho nosného systému musia zabezpečiť, aby káblové pripojenie medzi káblovým systémom stacionárneho nosného systému a zariadením bolo permanentné a dalo sa odstrániť len pomocou náradia. Vhodné príslušenstvo objednávajte, prosím, zvlášť.

3.6 Kombinácia zariadení

Pokiaľ ide o kombináciu zariadení na stacionárnom nosnom systéme, dbajte na nasledovné:

- Pomocné zariadenie pripojené k analógovému a digitálnemu rozhraniu zariadenia musí byť certifikované v zhode s príslušnými špecifikáciami EN (napr. IEC 60950 pre zariadenia na spracovanie údajov a IEC 60601-1 pre zdravotnícke elektrické prístroje).
- Okrem toho musia všetky konfigurácie vyhovovať platnému zneniu normy IEC 60601-1. Každý, kto pripája prídavné zariadenie k vstupu signálu alebo výstupu signálu, je konfigurátorom systému a preto je zodpovedný za zaistenie zhody s platným znením normy IEC 60601-1.

V prípade akýchkoľvek otázok kontaktujte vášho miestneho predajcu alebo technické služby.

Upozorňujeme: uistite sa, že je tomu tak aj v prípade prispôsobenia zariadenia v napájacom obvode (napr. viacnásobná zásuvková lišta).

3.7 Centrálne prerušenie napájania

Zariadenie na udržiavanie životných funkcií sa nesmie pripojiť k centrálnemu zapínaču/vypínaču.

3.8 EMK

Elektromagnetickú kompatibilitu (EMK) medzi časťami zdravotníckeho elektrického prístroja alebo iných/nových kombinácií umiestnených na stacionárnom nosnom systéme treba skontrolovať pred nasadením zariadenia v zdravotníckom prostredí. Kvôli prítomnosti feromagnetických materiálov sa nosný systém nemôže používať v prostredí NMR.

Zákazkový nosný systém používaný v prostredí so spinom jadra musí zákazník otestovať na vhodnosť použitia v dôsledku feromagnetických materiálov, ktoré obsahujú. Spoločnosť ITD GmbH vylučuje v tomto ohľade akékoľvek ručenie!



3.9 Vylúčené zo záverečnej elektrickej kontroly systémových komponentov a príslušenstva

Spoločnosť ITD GmbH vylučuje nasledujúce systémové komponenty a príslušenstvo zo záverečnej elektrickej kontroly:

- Viacnásobné zásuvkové lišty bez prídavných ochranných vodičov, ktoré nie sú zapojené v uchytení,
- Káble ME a káble priložené k spotrebiču,
- Dosky POAG a priložené káble,
- Iné ako elektrické oporné systémy,
- Nastavenia výšky a dodatočné diely na nastavenia výšky,
- Rukoväti, podložky pod myš, zásuvky, telá zásuviek a príslušenstvo (konzoly fľaše, koše, konzoly kamery, infúzne stojany, ...),
- Rozšírenia klávesnice a výsuvné poličky.

- Držiak počítača hore a dole,
- Inštalované oporné ramená a konzoly monitora,
- Vodivé vodiace kolieska,
- Sekundárny napájací obvod s izolovanými monitormi sú vylúčené len z kontroly dielektrickej pevnosti!

3.10 Minimálna bezpečnosť

Spoločnosť ITD GmbH si nie je vedomá žiadnej časti zariadenia alebo príslušenstva, ktorá znižuje minimálnu bezpečnosť systému. Používať sa smie iba zariadenie, ktoré nepredstavuje nebezpečenstvo. V prípade potreby to treba vyjasniť pomocou analýzy rizika (ISO 14971).

4 Mechanické a elektrické nastavenie výšky

Konkrétne bezpečnostné opatrenia sa musia dodržiavať pre „mechanické nastavenie výšky" pomocou „tlaku plynu", ako aj pre elektromechanické nastavenie výšky pomocou „lineárneho pohonu", v súlade s normou IEC 60601-1 „Mechanické riziko v spojení s pohyblivými dielmi". Týmto:

- Berte do úvahy a dodržiavajte povolenú vzdialenosť medzi pohyblivými dielmi v súlade s normou IEC 60601-1 v tabuľke 20 (ISO 13857:2008).
- Výrobky s nastavením výšky sa vyrábajú a dodávajú z výrobného závodu v zhode s normou pri dodržaní povolených bezpečnostných vzdialeností. V dôsledku vybavenia alebo výmeny za pomôcky a/alebo komponenty ME sa tieto vzdialenosti menia. To môže mať za následok mechanické riziko. Príslušná osoba, ktorá konfiguruje systém, je zodpovedná za dodržanie požadovanej minimálnej vzdialenosti.
- Celková hmotnosť inštalovaných pomôcok a príslušenstva nesmie prekročiť stanovené maximálne celkové užitočné zaťaženie nastavenia výšky. Preťaženie má za následok poškodenie nastavenia výšky a stratu záruky.
- Akumulovaná energia sa uvoľní s mechanickým nastavením výšky pomocou tlaku plynu. Pri nenaložených systémoch preto môže mať náhla, nebrzdená aktivácia nastavenia výšky za následok poranenia a poškodenie.
  - Aby ste predišli poraneniam, pred montážou alebo demontážou pomôcok umiestnite nastavenie výšky do najvyššej polohy („bez energie").
  - „flexion-port" systému výškovo nastaviteľných oporných ramien sa tiež musí upevniť a zaistiť v najvyššej polohe („bez energie") pomocou upínacej páky (pozri samostatné pokyny pre používateľov „flexion-portu", ako aj poznámky o rizikách na systéme oporných ramien).
- Neúmyselná aktivácia elektromechanického nastavenia výšky pomocou manuálneho tlačidla môže mať tiež za následok poranenia a poškodenie.
  - Aby ste predišli poraneniam a poškodeniu, pred montážou alebo demontážou pomôcok odpojte nastavenie výšky od napájania.
  - Servisné a údržbové úlohy vo „vnútornej oblasti" nastavenia výšky, t.j. v pokrytej oblasti vnútri oporného piliera neprístupnej zvonka, musia vykonávať iba špecialisti.
  - Pozor: ak nastavenie výšky ovládate diaľkovým ovládaním, uistite sa, že v nebezpečnej oblasti sa nenachádzajú žiadne osoby.

Slovenčina

5 Rôzne

5.1 Čistenie a dezinfekcia

Pozor: pred čistením a dezinfekciou odpojte od napájania! Pred uvedením systému do prevádzky v lekárskom prostredí je používateľ zodpovedný za vykonanie čistenia a dezinfekcie potrebnej pre dané použitie.

Stacionárny nosný systém a flexion-port, lf-port systému výškovo prestaviteľných oporných ramien sa musia čistiť bežne dostupnými univerzálnymi čistiacimi prostriedkami (neutrálne čistiace prostriedky). Na dezinfekciu sa môžu používať bežne dostupné dezinfekčné prostriedky schválené pre dezinfekciu povrchov alebo dezinfekciu utieraním. Dezinfekčné prostriedky sa musia používať výhradne ako dezinfekcia na utieranie v súlade so špecifikáciou výrobcu.

Napríklad spoločnosť ITD vykonala testy pomocou nasledujúcich dezinfekčných prostriedkov:

Výrobok	**Výrobca**
Bacillol AF	Bode
Cleanisept Wipes	Dr. Schumacher
Optisal N	Dr. Schumacher
Mikrobac Tissues	Bode
Mikrozid Sensitive Wipes	Schülke
Mikrozid AF Wipes	Schülke
Mikrozid PAA Wipes	Schülke
Terralin Protect	Schülke
Incidin PLUS	Ecolab
Incidin Foam	Ecolab
Incidin Oxywipe S XL	Ecolab
Kohrsolin FF	Hartmann
Dismozol plus	Hartmann

Ak je potrebná kompletná dezinfekcia, montážne zostavy môže demontovať špecialista a dezinfikovať utieraním, keď sú demontované.

5.2 Servis / oprava

Stacionárny nosný systém a flexion-port, lf-port systému výškovo prestaviteľných oporných ramien treba pravidelne čistiť a dezinfikovať vhodným čistiacim prostriedkom pred vykonaním akýchkoľvek servisných úkonov a pred vrátením vozíka za účelom opravy!

Opravy stacionárneho nosného systému a flexion-portu, lf-port systému výškovo prestaviteľných oporných ramien by mal vykonávať iba odborný personál. Odporúčame,
aby ste všetky otázky súvisiace so servisnými činnosťami konzultovali so spoločnosťou ITD GmbH. Naše servisné adresy nájdete na začiatku tejto príručky.

5.3 Podmienky prostredia

Stacionárny nosný systém a flexion-port, lf-port systému výškovo prestaviteľných oporných ramien sú určené na štandardnú prevádzku v nemocniciach a ordináciách.

Prevádzka:

Okolitá teplota:	10 °C až 40 °C
Vlhkosť vzduchu:	30 % až 75 %
Tlak vzduchu:	700 hPa až 1060 hPa
Krytie:	IP20

Preprava/skladovanie:

Okolitá teplota:	-25 °C až 70 °C
Vlhkosť vzduchu:	10 % až 95 %
Tlak vzduchu:	500 hPa až 1200 hPa

5.4 Likvidácia



Triedený zber elektrických a elektronických zariadení v zhode so smernicou o odpade z elektrických a elektronických zariadení OEEZ (registračné číslo pre Nemecko: DE35464575). Všetky elektrické a elektronické zariadenia dodané so systémami , ktoré boli uvedené na trh po 13. auguste 2005, sú označené symbolom Triedený zber elektrických a elektronických zariadení, ktorý vyjadruje, že v krajinách, kde je v platnosti smernica EÚ 2002/96/ES, sa toto zariadenie musí zlikvidovať triedeným zberom.

5.5 Náhradné diely

Používať sa smú len náhradné diely povolené spoločnosťou ITD. Nálepka s číslom objednávky je nalepená na nosnom profile vášho stacionárneho nosného systému. Spoločnosť ITD GmbH archivuje všetky čísla objednávok a pridružené náhradné diely.

6 Príslušenstvo

Rozsiahly sortiment príslušenstva nájdete v našich katalógoch alebo na stránke www.itd-cart.com (informácie pre predajcov).

7 Údržba

Stacionárny nosný systém a flexion-port, lf-port systému výškovo prestaviteľných oporných ramien boli vyvinuté a skonštruované na mnoho rokov bezporuchového používania. Kontrolujte funkčnosť nasledujúcich dielov každých 12 mesiacov, aby bola zaručená ich bezpečnosť.

Oporné ramená:
- Otáčanie a naklápanie funguje hladko, bez nadmernej vôle.

Výškovo prestaviteľné oporné ramená (flexion-port, lf-port):
- Nastavenie výšky funguje voľne, zdvíhacia sila sa prispôsobuje hmotnosti pomôcky.

Poličky:
- Skontrolujte, či boli utiahnuté upevňovacie skrutky a či je polička stabilná a plochá.

Zásuvkové lišty:
- Skontroluje poškodenie a pevné osadenie hlavného kábla.

Pomocné zásuvky:
- Skontroluje poškodenie a pevné osadenie kábla.

Sériové číslo:
- Porovnajte sériové číslo na stacionárnom nosnom systéme a flexion-port systému výškovo prestaviteľných oporných ramien s údajmi v denníku zariadenia.

Ak počas týchto kontrol narazíte na nejaký problém, okamžite kontaktujte vášho dodávateľa.

8 Technické údaje

8.1 modul-port nosnosti (stacionárne nosné systémy a komponenty)

• Nosný profil, celkové pridané zaťaženie závisí od dĺžky	25 –150 kg / 55 – 330 lbs
• Držiak monitora s adaptáciou VESA 75 / 100	až do 18 kg / 39.6 lbs
• Držiak monitora s univerzálnym adaptérom	až do 14 kg / 30.8 lbs
• Držiak monitora s adaptáciou Table Top Mount	až do 14 kg / 30.8 lbs
• Polička	10 kg / 22 lbs
• Zásuvka	3 kg / 6.6 lbs
• Držiak klávesnice	5 kg / 11 lbs
• Podložka pod myš	3 kg / 6.6 lbs

8.2 mf-port nosnosti (pevné a otočné oporné ramená)

• Oporné ramená, pevné	až do 23 kg / 50.6 lbs
• Otočné rameno, jednoduché	až do 23 kg / 50.6 lbs
• Otočné rameno, dvojité	až do 18 kg / 39.6 lbs

8.3 rm-port nosnosti (otočné oporné ramená)

• Otočné rameno, jednoduché	až do 23 kg / 50.6 lbs
• Otočné rameno, dvojité (L250 mm + L250 mm)	až do 23 kg / 50.6 lbs
• Otočné rameno, dvojité (L325 mm + L325 mm)	až do 18 kg / 39.6 lbs

8.4 flexion-port nosnosti (systémy výškovo prestaviteľných oporných ramien)

• flexion-port (závisí od modelu)	3 – 10 kg / 6.6 – 22 lbs 8 – 14 kg / 17.6 – 30.8 lbs 11 – 20 kg / 24.2 – 44 lbs
• Naklápacia a otočná jednotka	až do 14 kg / 30.8 lbs
• Stĺpik („Down-Post“)	10 kg / 22 lbs
• Podložka pod myš	3 kg / 6.6 lbs

8.5 lf-port nosnosti (výškovo prestaviteľné oporné ramená)

• v závislosti od modelu	0 – 7 kg / 0– 15.4 lbs 0-5 kg / 0-11 lbs 5-10 kg / 11-22 lbs

Zodpovedný za obsah: ITD GmbH.

CH REP

Johner Medical Schweiz GmbH
Tafelstattstrasse 13a
6415 Arth
Schweiz

ITD GmbH
Jahnstrasse 1
84347 Pfarrkirchen
Germany
sales@itd-cart.com
www.itd-cart.com

DS.0239.799 - Index 004 - 09/2026 - Subject to change without notice.