UPORABNIŠKI PRIROČNIK

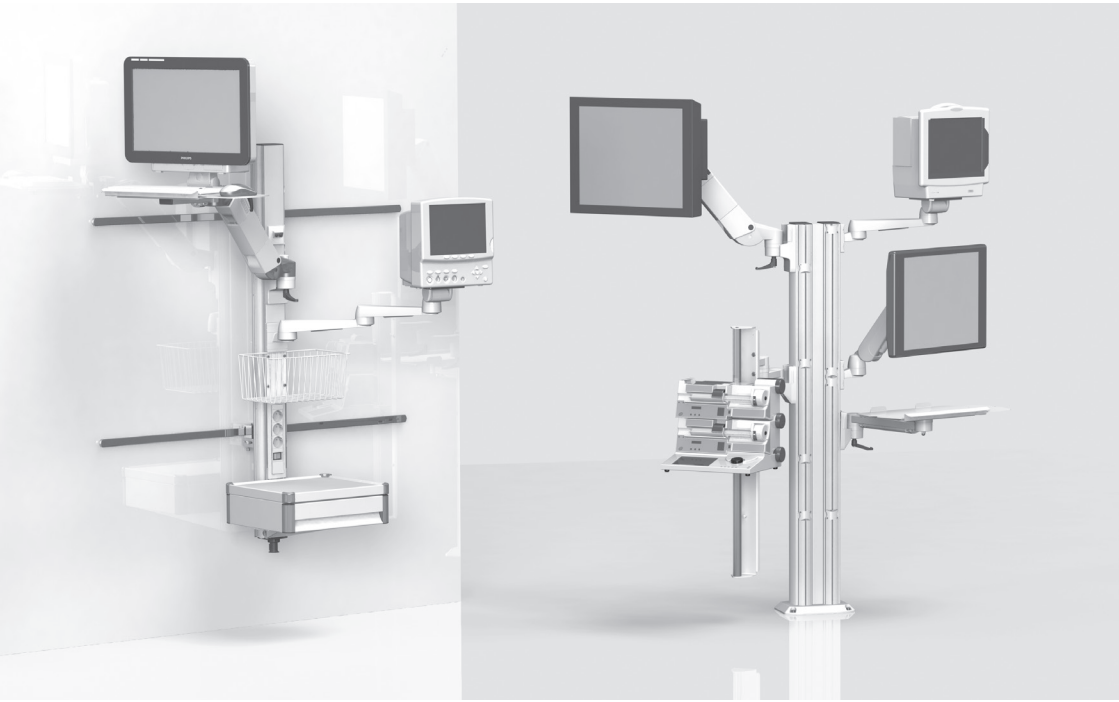

UPORABNIŠKI PRIROČNIK

za stacionarne nosilne sisteme (vključno z višinsko nastavljivo podporno roko flexion-port in lf-port)

To je medicinski pripomoček razreda I v skladu z Uredbo o medicinskih pripomočkih (EU) 2017/745 (MDR – Medical Device Regulation), Priloga VIII.

Proizvajalec izjavlja, da izdelek izpolnjuje bistvene zahteve v skladu s Prilogo IX Uredbe MDR 2017/745, kar je potrjeno z oznako CE.

Ta navodila za uporabo uporablja tako podjetje iTD GmbH kot tudi TouchPoint Medical Inc.
Na etiketi izdelka je specifična dokumentacija vsakokratnega zakonitega proizvajalca.

EC REP

ITD GmbH
Jahnstrasse 1
84347 Pfarrkirchen
Germany
Tel: + 49 89 61 44 25- 0
Web: www.itd-cart.com

TouchPoint Medical
dba iTD Corporation
2200 TouchPoint Drive
Odessa, FL 33556 USA
Tel: + 1 800 947 3901
Web: www.itd-cart.com

CE

MD

Prodaja in Podpora:

Severna Amerika	Evropa
ITD Corporation	ITD GmbH
E-pošta: salesusa@itd-cart.com	E-pošta: sales@itd-cart.com
Kitajska	**Avstralija**
ITD Medical Technology Products (Šenghaj) Co., Ltd.	ITD Australia Pty Ltd
E-pošta: saleschina@itd-cart.com	E-pošta: salesaustralia@itd-cart.com

Dodatne informacije o prodaji in storitvah so na voljo na našem spletnem mestu (www.itd-cart.com).

Nenehno si prizadevamo za razvoj naših izdelkov. Upoštevajte, da si pridržujemo pravico do sprememb paketa za dostavo v smislu oblike, opreme in tehnologije kadar koli.

Razmnoževanje, kopiranje ali prevajanje (delno ali v celoti) brez pisnega dovoljenja podjetja ITD GmbH je prepovedano!

Nosilec vseh pravic v skladu z zakonodajo o avtorskih pravicah je izrecno podjetje ITD GmbH.

Indeks 004

Ta navodila za uporabo veljajo za naslednje izdelke:

Oznaka tipa	Opis
MZ.0xxx.xxx / 60xx.xxx	Stacionarni nosilni sistemi in sistemske komponente modul-port, vklj. s togo in vrtljivo roko rm-port in mf-port in višinsko nastavljive podporne roke flexion-port
RS.0xxx.xxx - 45xx.xxx	
TH.1xxx.xxx / 2xxx.xxx / 3xxx.xxx	
TS.0xxx.xxx - TS.09xx.xxx	
TS.6xxx.xxx / 9xxx.xxx	
ZV.9xxx.xxx	
HA.1xxx.xxx / 2xxx.xxx	Sistemske komponente in dodatna oprema za višinsko nastavljive sisteme podporne roke flexion-port
HA.3xxx.xxx	Višinsko nastavljive podporne roke lf-port

KD.0xxx.xxx - KD.9xxx.xxx	Strankam prilagojeni stacionarni nosilni sistemi in višinsko nastavljivi sistemi podporne roke flexion-port, lf-port
KU.0xxx.xxx – KU.9xxx.xxx	
KN.0xxx.xxx - KN.9xxx.xxx	
CD.0xxxx.xxx - CD.9xxxx.xxx	
CN.0xxx.xxx - CN.9xxx.xxx	
TP.0xxx.xxx - TP.9xxx.xxx	
OC.0xxx.xxx – OC.9xxx.xxx	
OM.0xxx.xxx – OM.9xxx.xxx	

Slovenščina

1 Pomembne informacije

1.1 Pravilna uporaba ... 5
1.2 Splošna razlaga simbolov ... 6
1.3 Varnostna navodila ... 8

2 Montaža

2.1 Celovitost ... 9
2.2 Uporabniški priročnik/navodila za montažo ... 9
2.3 Obračanje v vodoravni smeri ... 9
2.4 Nagibna/vrtljiva oprema ... 10
2.5 Višinsko nastavljive podporne roke (flexion-port) ... 10
2.6 Ožičenje ... 11
2.7 Pritrditev na obstoječo infrastrukturo ... 11
2.8 Pritrditev sistemskih komponent ... 11
2.9 Nosilnost ... 12
2.10 Montaža/upravljanje ... 12
2.11 Dodatna montaža sistemskih komponent ... 12
2.12 Demontaža in prestavitev sistemskih komponent in dodatne opreme ... 12

3 Električna varnost

3.1 Namestitev električne opreme ... 13
3.2 Nosilni steber ... 13
3.3 Plini ... 13
3.4 Izenačitev potencialov ... 13
3.5 Vtični kabelski konektor ... 13
3.6 Kombinacija opreme ... 13
3.7 Centralni izklop električne energije ... 14
3.8 EMZ ... 14
3.9 Sistemske komponente in dodatna oprema, za katero ni opravljen preskus električne izhodne moči ... 14
3.10 Minimalna varnost ... 15

4 Mehanski in električni regulator višine ... 15

5 Razno

5.1 Čiščenje in dezinfekcija ... 16
5.2 Servis/popravilo ... 16
5.3 Pogoji okolice ... 17
5.4 Odstranjevanje med odpadke ... 17
5.5 Rezervni deli ... 17

6 Dodatna oprema ... 18

7 Vzdrževanje ... 18

8 Tehnični podatki

8.1 Nosilnost – modul-port (stacionarni nosilni sistemi in komponente) ... 19
8.2 Nosilnost – mf-port (toge in vrtljive podporne roke) ... 19
8.3 Nosilnost – rm-port (vrtljive podporne roke) ... 19
8.4 Nosilnost – flexion-port (višinsko nastavljivi sistemi podporne roke) ... 19
8.5 Nosilnost – lf-port (višinsko nastavljive podporne roke) ... 19

1 Pomembne informacije

Vsi izdelki iz ponudbe podjetja ITD GmbH so izdelani za dolgo življenjsko dobo in zanesljivo delovanje.
Razvoj, konstrukcija, prodaja in proizvodnja so pri podjetju ITD GmbH certificirani v skladu z DIN EN ISO 13485.

To je osnova za:
- najvišjo kakovost in dolgo življenjsko dobo
- enostavno, varno in ergonomsko uporabo
- funkcionalno zasnovo
- optimizacijo načrtovane uporabe

Izdelki izpolnjujejo zahteve v skladu z Uredbo o medicinskih pripomočkih (EU) (MDR – Medical Device Regulation) in nosijo oznako CE.

- Skrbno preberite ta navodila za uporabo od začetka, da se po korakih seznanite s funkcijami.
- V primeru morebitnih vprašanj ali pomislekov se obrnite na proizvajalca.
- Stacionarni nosilni sistemi so predvideni samo za uporabo v skladu s temi navodili.
- Ta navodila shranite do konca življenjske dobe izdelka.

Inštalater sistema mora zagotoviti navodila za uporabo celotnega sistema končnemu kupcu. Izrecno izjavljamo, da je inštalater sistema dolžan upoštevati veljavno različico standarda IEC 60601-1 in standarda elektromagnetne združljivosti IEC 60601-1-2!

1.1 Pravilna uporaba

Funkcije stacionarnih nosilnih sistemov podjetja ITD GmbH so:
- pritrditev medicinskih in IEC-testiranih pripomočkov glede na podatke o dovoljeni nosilnosti v skladu z zahtevami standarda IEC 60601-1 v trenutno veljavni izdaji;
- priklop in porazdelitev omrežne napetosti iz lokalne dostopne točke za oskrbo z električno energijo in iz podatkovnih vodov;
- pritrditev originalnih sistemskih komponent in dodatne opreme podjetja ITD.

S pomočjo stacionarnega nosilnega sistema lahko namestite medicinsko opremo na tla, na strop ali na steno. To omogoča prilagodljivo, vsestransko uporabnost nosilnih sistemov. Poleg tega boste lažje očistili talne površine.

Pogoji za montažo so odvisni od lokalnega okolja.

1.2 Splošna razlaga simbolov

Poleg naštetih simbolov se po potrebi uporabljajo tudi drugi simboli v skladu z Uredbo EU 2017/745 ali standardom ISO 15223.



Medicinski pripomoček

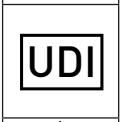

Edinstveni identifikator medicinskega pripomočka

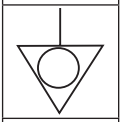

Izenačitev potencialov
Izenačitev potencialov zagotavlja, da se ohrani dovolj nizka upornost vseh prevodnih materialov.

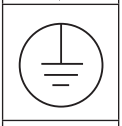

Povezava z zaščitnim vodnikom:
Povezuje vodnike, enote opreme, prevodne dele, glavne ozemljitvene terminale in zemljo.



Upoštevajte uporabniška navodila

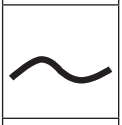

Izmenični tok

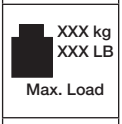

Skupna nosilnost (nosilnega stebra):
Najv. skupna nosilnost (= vsota navedenih bremen vseh posameznih sistemskih komponent) Za ustrezno nosilnost glejte oznako.

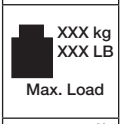

Nosilnost (sistemskih komponent):
Za ustrezno nosilnost glejte oznako.

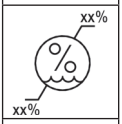

Mejna vlažnost

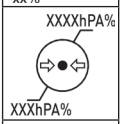

Mejni zračni tlak

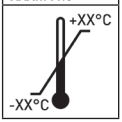

Mejna temperatura



Splošni opozorilni znak:
Ta simbol se uporablja na letvah z vtičnicami. Omejitev, navedenih na tipski ploščici, ni dovoljeno preseči.



Primerno samo za uporabo v zaprtih prostorih

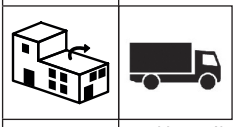

Distributer



Uvoznik



Proizvajalec



Datum proizvodnje

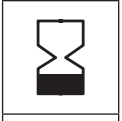

Uporabno do

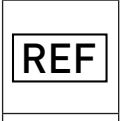

Številka izdelka

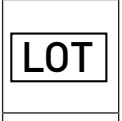

Koda serije

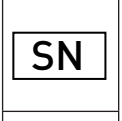

Serijska številka



Nastavitev vpenjalne sile (nagibna in vrtljiva enota)



Nastavitev obremenitve:
Prikazuje razpon obremenitve ter smer vrtenja za nastavitev



Zavora: Podatki o položaju podporne roke v primeru pritrditve pripomočka ter prikaz smeri za sprostitev in blokiranje zavorne funkcije.



Opozorilo pred poškodbami rok

1.3 Varnostna navodila

Splošno

- Uporabljati je dovoljeno le stacionarne nosilne sisteme, za katere je ustrezno usposobljeno osebje preizkusilo in potrdilo omrežno napetost!
- Osebje (bolnišnično in servisno), ki dela neposredno ali posredno s stacionarnim nosilnim sistemom, mora biti ustrezno poučeno.
- Prilagoditve nastavitev lahko izvaja samo usposobljeno osebje.
- Popravila in vzdrževalna dela sme izvajati samo strokovno osebje.
- Montaža mora biti v skladu s konstrukcijskimi specifikacijami za stavbo.

Delovanje

- Pri vsaki namestitvi (uporabi) opreme je pomembno, da preprečite telesne poškodbe in nastanek materialne škode.

Priključki

- Na vtičnice/povezovalne vode lahko priključite samo pripomočke, ki izpolnjujejo zahteve standarda IEC 60601-1 ali so testirani po standardu IEC.
- Dodatno medicinsko opremo s priključnimi vijaki za izenačitev potencialov je treba priključiti z zeleno-rumenim kablom na izbirnih priključnih vijakih za izenačitev potencialov!



Pozor: Omejitev, navedenih na tipski ploščici, ni dovoljeno preseči. Upoštevajte, da na obstoječi razdelilnik za vtičnico ni dovoljeno priključiti dodatnih razdelilnikov.

Nosilnost

- Skupna masa opreme in dodatkov na stacionarnem nosilnem sistemu ne sme preseči dovoljene nosilnosti (glejte nalepko za nosilnost na nosilnem stebru).
- Površinske obremenitve, odtisnjene na sistemskih komponentah, ni dovoljeno preseči!
- Obremenitve, označene na priključkih (npr. stojalu za infuzijo, zglobnih rokah) ni dovoljeno preseči!

Zaščita pred okužbo

- Pri čiščenju je treba upoštevati higienska pravila!
- Servisnim tehnikom predajte v popravilo in vzdrževanje samo očiščeno in dezinficirano opremo in priključke.

Zaščita okolja

- Vse ostanke čistilnih in dezinfekcijskih sredstev zavrzite na okolju prijazen način.

2 Montaža

2.1 Celovitost

Odprite embalažo in preverite, ali so priloženi vsi deli stacionarnega nosilnega sistema, ki ste jih naročili.

2.2 Uporabniški priročnik/navodila za montažo

Preden začnete z montažo opreme, skrbno preberite uporabniški priročnik ali navodila za montažo. Ti dokumenti so priloženi stacionarnim nosilnim sistemom in dodatnim komponentam.



2.3 Obračanje v vodoravni smeri

Prepričajte se, da je območje obračanja sistemskih komponent skladno z dimenzijami opreme in pogoji okolice v delovnem okolju.

Ko sistemske komponente in pritrjeno opremo obračate v vodoravni smeri, ne sme trčiti v drugo opremo, druge sistemske komponente ali steno. Morebitno trčenje lahko povzroči poškodbe opreme in telesne poškodbe.

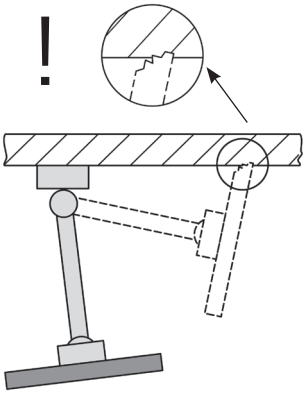

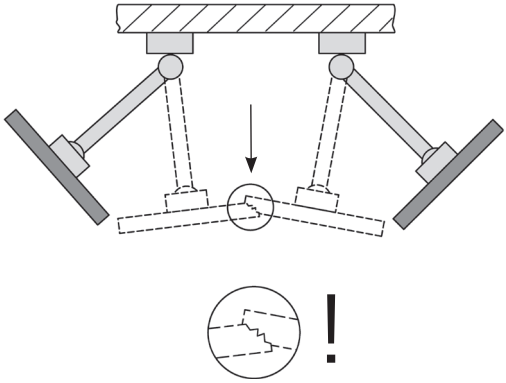

2.4 Nagibna/vrtljiva oprema

Če so sistemske komponente nagibne ali vrtljive, je pomembno, da preverite, ali je sila vpenjanja ustrezna za napravo, ki jo želite pritrditi. V primeru neustrezne pritrditve se lahko oprema prevrne. Zato je pri namestitvi treba preveriti, ali je napravo mogoče rahlo nagniti ali zavrteti, pri čemer mora v vsakem želenem položaju ostati stabilna.

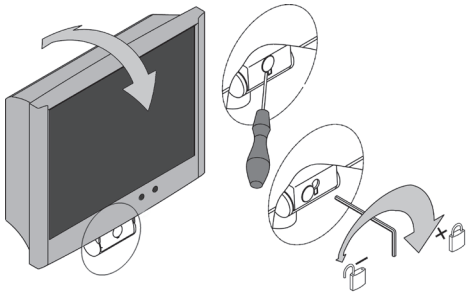

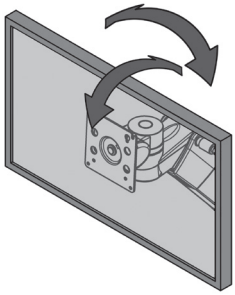

2.5 Višinsko nastavljive podporne roke (flexion-port)

Pri nameščanju sistemskih komponent, ki so po višini nastavljive, nujno upoštevajte najmanjšo in največjo dovoljeno skupno maso. Prav tako iz varnostnih razlogov zagotovite, da je prostor pod višinsko nastavljivo podporno roko (flexion-port) prazen. Če želite nastaviti podporno roko glede na obremenitev, jo morate namestiti v vodoravni položaj.

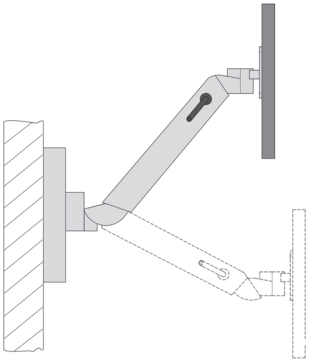

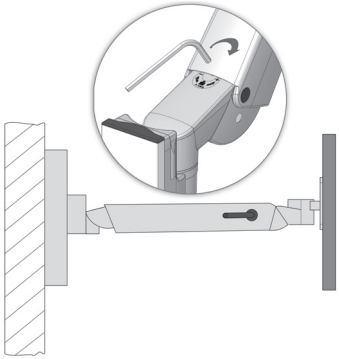

2.6 Ožičenje

Upoštevajte naslednja navodila:

- Za preprečevanje morebitnih poškodb kabla ali motenj v delovanju pripomočka med obračanjem, mora biti kabel dovolj dolg.
- Morebitnih povešenih kablov v nobenem primeru ne smete uporabljati za ročaje.
- Prepričajte se, da je priložen montažni material pravilno uporabljen v skladu z navodili za montažo.
- Pri obračanju rok pazite, da se kabel ne zaplete.

2.7 Pritrditev na obstoječo infrastrukturo

Pri montaži na standardna vodila (navpična, vodoravna), drogove, profile ITD, stropne luči, dovodne kanale ali prilagojene priključke proizvajalca se prepričajte, da je pritrditev dovolj stabilna. Po potrebi se s proizvajalcem posvetujte o ustrezni povezavi.

2.8 Pritrditev sistemskih komponent

Preden enote pritrdite na sistemske komponente, se prepričajte, da so sistemske komponente dobro pritrjene. Če morebitne komponente niso dovolj dobro pritrjene, lahko povzročite telesne poškodbe ali poškodbe opreme.

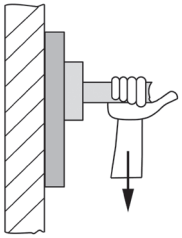

2.9 Nosilnost

Pomembno je, da upoštevate največjo nosilnost (glejte poglavje 8).

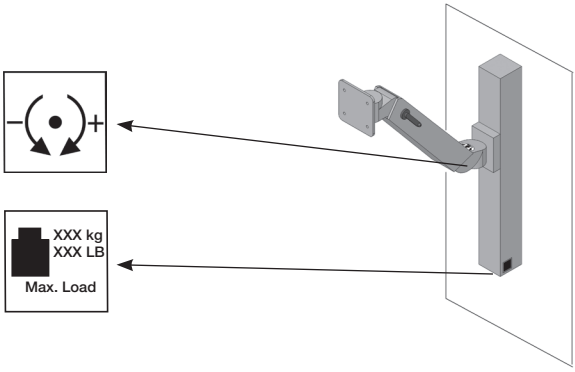

2.10 Montaža/upravljanje

2.10.1 Pravilna namestitev

Pri namestitvi ali montaži stacionarnih nosilnih sistemov se prepričajte, da je med nosilnim sistemom in morebitno opremo z električnim napajanjem (npr. bolniškimi posteljami) dovolj prostora, da preprečite nevarnost telesnih poškodb za bolnike ali druge osebe ter poškodbe medicinskih pripomočkov.

2.10.2 Police

Police je mogoče odstraniti ali namestiti na drugo mesto. Odvijte vijake, polico postavite na drugo mesto in jo tesno privijte na mesto. Preverite upor zaščitnega vodnika.

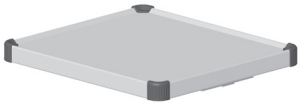

2.10.3 Predali

Predalne enote so opremljene z zaklepnim mehanizmom. Predale je mogoče izvleci v iztegnjen položaj. Na sprednji del je mogoče prilepiti trak za označevanje.



2.11 Dodatna montaža sistemskih komponent

Dodatno montažo sistemskih komponent ITD lahko izvaja samo specializirano osebje.

2.12 Demontaža in prestavitev sistemskih komponent in dodatne opreme

Pri demontaži in premestitvi sistemskih komponent in dodatne opreme je pomembno, da se pred vsakršno spremembo odstrani morebitne naprave, ki so pritrjene na te elemente. Če želite demontirati/montirati višinsko nastavljive podporne roke flexion-port, jih morate najprej namestiti v najvišji položaj in jih pritrditi (z zavoro) (glejte nalepko).

3 Električna varnost

3.1 Namestitev električne opreme

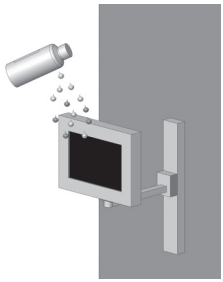

Pazite, da se električna oprema stacionarnega nosilnega sistema ali višinsko nastavljivega podpornega sistema flexion-port, lf-port ne zmoči. Izdelkov, iz katerih lahko izteka tekočina, pod nobenim pogojem ne namestite nad električno opremo ali podaljšek, da preprečite morebitni vdor tekočine vanje.

3.2 Nosilni steber

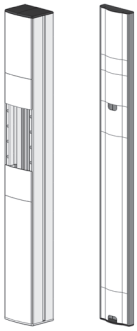

Podporna stebra (Economy in Profi) se lahko opremita z letvami z vtičnicami in sta namenjena za optimalno napeljavo različnih napajalnih kablov naprav. V podporne stebre (Economy, Profi, ploščati steber) pod nobenim pogojem ne smete vrtati lukenj, ker so v stebru lahko napeljani kabli, po katerih teče električni tok.

3.3 Plini

Električne opreme ne uporabljajte ob prisotnosti plinov, npr. vnetljivega plina, ki se uporablja pri anesteziji, in podobno. Uporabnik je odgovoren za izpolnjevanje te zahteve ter za upoštevanje standarda EN 60601-1-2 in predpisov o elektromagnetni združljivosti.

3.4 Izenačitev potencialov

Za stacionarni nosilni sistem je treba opraviti izenačitev potencialov.
Kabel za izenačitev potencialov je treba najprej priključiti v osnovno enoto nosilnega sistema, nato pa v vtičnico za izenačitev potencialov v prostoru. Nato povežite napajalne kable POAG s priključki POAG na ploščici POAG ali z razdelilnikom za vtičnico in napravo.

3.5 Vtični kabelski konektor

Uporabniki stacionarnega nosilnega sistema morajo zagotoviti, da je kabelska napeljava med priključkom stacionarnega nosilnega sistema in opremo čvrsta in se lahko prekine samo s pomočjo ustreznega orodja. Ustrezno dodatno opremo naročite ločeno.

3.6 Kombinacija opreme

Za kombiniranje opreme na stacionarnem nosilnem sistemu je treba upoštevati naslednje:

- Dodatna oprema, ki se priključi na analogni in digitalni vmesnik opreme, mora biti certificirana v skladu z ustreznimi specifikacijami EN (npr. IEC 60950 za naprave za obdelavo podatkov in IEC 60601-1 za medicinsko električno opremo).
- Poleg tega morajo biti vse konfiguracije skladne z veljavno različico standarda IEC 60601-1. Oseba, ki priklaplja morebitno dodatno opremo na vhodni signal ali izhodni signal je inštalater sistema, zato je odgovorna za zagotavljanje skladnosti z veljavno različico standarda IEC 60601-1.

V primeru vprašanj se obrnite na lokalnega prodajalca ali tehnično službo.

Upoštevajte: Enako velja tudi v primeru spreminjanja opreme, ki je priključena na napajalni tokokrog (npr. letev z vtičnicami).

3.7 Centralni izklop električne energije

Opreme za ohranjanje življenjskih funkcij ni dovoljeno priključiti na centralno stikalo za vklop/izklop.

3.8 EMZ

Pred priklopom in dejansko uporabo posameznih enot električne medicinske opreme in drugih naprav oz. v primeru morebitnih novih kombinacij, ki jih želite priključiti na stacionarni nosilni sistem, je treba preveriti elektromagnetno združljivost (EMZ). Nosilnega sistema ni dovoljeno uporabljati v magnetno-resonančnem okolju zaradi prisotnosti feromagnetnih materialov.

Stranke, ki uporabljajo posebej prilagojene nosilne sisteme v magnetno-resonančnem okolju, morajo preizkusiti, ali so nosilni sistemi primerni za uporabo v okolju s feromagnetnimi materiali.
Podjetje ITD GmbH ne prevzema nobene odgovornosti za to!



3.9 Sistemske komponente in dodatna oprema, za katero ni opravljen preskus električne izhodne moči

Podjetje ITD GmbH ne opravlja preskusa električne izhodne moči za naslednje sistemske komponente in dodatno opremo:

- letve z več vtičnicami brez dodatnih zaščitnih vodnikov, ki niso priključene na nosilec;
- priložene kable medicinske opreme in kable naprav;
- priložene kable in ploščice POAG;
- podporne sisteme brez električnega napajanja;
- regulatorje višine in pritrdilne dele na regulatorjih višine;
- ročaje, podlage za miško, predale, ohišja predalov in priključke (nosilce za jeklenke, košare, nosilce za pritrditev kamere, stojala za infuzijo ...);
- police za tipkovnico in izvlečne police.

- zgornje in spodnje držalo za računalnik;
- nameščene podporne roke in nosilci za pritrditev monitorja;
- prevodna kolesca;
- preverjanje sekundarnega napajalnega tokokroga in izolacije je izvzeto samo pri preskusu dielektrične trdnosti!

3.10 Minimalna varnost

Podjetje ITD GmbH jamči, da za noben del opreme ali dodatkov ni znano, da bi vplival na minimalno varnost sistema. Dovoljena je samo uporaba opreme, ki je varna. Po potrebi je treba skladnost potrditi z oceno tveganja (ISO 14971).

4 Mehanski in električni regulator višine

Za »mehanski regulator višine« z uporabo »plinskega tlaka« ter za elektro-mehanski regulator višine z uporabo »liearnega pogona« je treba upoštevati posebne varnostne predpise v skladu s standardom IEC 60601-1, »Mehanske nevarnosti, povezane z gibljivimi deli«. Zato:

- Upoštevajte in ohranite dovoljeno razdaljo med gibljivimi deli v skladu s standardom IEC 60601-1 v preglednici 20 (ISO 13857:2008).
- Izdelki z regulatorji višine so tovarniško proizvedeni in dobavljeni ter so v skladu s standardi in dovoljenimi varnostnimi razdaljami. Te razdalje se razlikujejo glede na uporabljeno opremo ali zamenjavo z drugo medicinsko opremo in/ali komponentami. To lahko povzroči mehansko nevarnost. Inštalater sistema je odgovoren za upoštevanje potrebne minimalne razdalje.
- Skupna masa nameščenih naprav in dodatkov ne sme preseči določene največje skupne obremenitve regulatorja višine. Preobremenitev povzroči poškodbo regulatorja višine in izgubo jamstva.
- Pri mehanskem regulatorju višine se shranjena energija sprosti z s pomočjo plinskega tlaka. Zato lahko v primeru neobremenjenih sistemov nenadna, sunkovita aktivacija regulatorja višine povzroči telesne poškodbe in poškodbe opreme.
  - o Z namenom preprečevanja telesnih poškodb in poškodb opreme pred morebitno namestitvijo in odstranjevanjem naprav potisnite regulator višine v najvišji položaj (»brez energije«);
  - o Tudi višinsko nastavljivi sistem podporne roke »flexion-port« je treba pritrditi in zavarovati v najvišjem možnem položaju (»brez energije«) s pomočjo vpenjalne ročice (glejte ločena uporabniška navodila za »flexion-port« ter opozorila o nevarnostih za sistem podporne roke).
- Nenamerni vklop elektro-mehanskega regulatorja višine z ročnim gumbom prav tako lahko povzroči telesne poškodbe in poškodbe opreme.
  - o Z namenom preprečevanja telesnih poškodb in poškodb opreme pred namestitvijo in odstranjevanjem naprav izključite regulator višine iz napajanja.
  - o Postopke servisiranja in vzdrževanja v »notranjosti« regulatorja višine, tj. v pokritem delu znotraj nosilnega stebra, ki ni dostopen od zunaj, lahko izvajajo samo strokovnjaki.
  - o Pozor: Če regulator višine upravljate z daljinskim upravljalnikom, se prepričajte, da ni oseb v območju nevarnosti.

5 Razno

5.1 Čiščenje in dezinfekcija

Pozor: Pred čiščenjem in dezinfekcijo izključite napajanje! Pred začetkom uporabe sistema v medicinskem okolju mora uporabnik na lastno odgovornost poskrbeti za čiščenje in razkuževanje, ki je potrebno za uporabo.

Stacionarni nosilni sistem in višinsko nastavljivi sistem podporne roke flexion-port, lf-port je treba očistiti s komercialno razpoložljivimi večnamenskimi čistili (nevtralnimi detergenti). Za dezinfekcijo površin lahko uporabljate komercialno razpoložljiva dezinfekcijska sredstva ali dezinfekcijske krpe. Dezinfekcijska sredstva je treba uporabljati izključno za brisanje v skladu z navodili proizvajalca.

Podjetje ITD je na primer opravilo preizkus z naslednjimi dezinfekcijskimi sredstvi:

Izdelek	**Proizvajalec**
Bacillol AF	Bode
Cleanisept Wipes	Dr. Schumacher
Optisal N	Dr. Schumacher
Mikrobac Tissues	Bode
Mikrozid Sensitive Wipes	Schülke
Mikrozid AF Wipes	Schülke
Mikrozid PAA Wipes	Schülke
Terralin Protect	Schülke
Incidin PLUS	Ecolab
Incidin Foam	Ecolab
Incidin Oxywipe S XL	Ecolab
Kohrsolin FF	Hartmann
Dismozol plus	Hartmann

Če je potrebna dezinfekcija celotnega sistema, je treba sistem strokovno razstaviti, nato pa posamezne dele obrisati z dezinfekcijskim sredstvom.

5.2 Servis/popravilo

Stacionarni nosilni sistem in višinsko nastavljivi sistem podporne roke flexion-port, lf-port je treba pred vsakim servisiranjem oz. pred vračilom izdelka v popravilo vedno očistiti in dezinficirati s primernim čistilnim sredstvom!

Popravila stacionarnega nosilnega sistema in višinsko nastavljivega sistema podporne roke flexion-port, lf-port sme izvajati samo usposobljeno osebje. Priporočamo, da se v zvezi s servisiranjem vselej obrnete na podjetje ITD GmbH. Naše naslove servisnih služb najdete na začetku tega priročnika.

5.3 Pogoji okolice

Stacionarni nosilni sistem in višinsko nastavljivi sistem podporne roke flexion-port in lf-port so zasnovani za standardno delovanje v bolnišnicah in zdravstvenih ambulantah.

Delovanje:

Temperatura okolice:	10 °C do 40 °C
Zračna vlažnost:	30 % do 75 %
Zračni tlak:	700 hPa do 1060 hPa
Razred zaščite:	IP20

Transport/shranjevanje:

Temperatura okolice:	–25 °C do 70 °C
Zračna vlažnost:	10 % do 95 %
Zračni tlak:	500 hPa do 1200 hPa

5.4 Odstranjevanje med odpadke

Ločeno zbiranje za električno in elektronsko opremo v skladu z direktivo o odpadni električni in elektronski opremi (OEEO) (registracijska številka za Nemčijo: DE35464575). V državah članicah EU je vsa električna in elektronska oprema v sistemih od 13. avgusta 2005 označena s simbolom za ločeno zbiranje električne in elektronske opreme, ki kaže, da je treba to opremo v skladu z direktivo 2002/96/ES zbirati ločeno od drugih odpadkov.

5.5 Rezervni deli

Dovoljena je le uporaba rezervnih delov, ki jih je odobrilo podjetje ITD. Na podporni steber vašega stacionarnega nosilnega sistema je pritrjena nalepka s številko naročila. Podjetje ITD GmbH ima evidenco vseh številk naročil in ustreznih rezervnih delov.

6 Dodatna oprema

V našem katalogu ali na spletni strani www.itd-cart.com je na voljo obsežna ponudba izdelkov (informacije za prodajalce).

7 Vzdrževanje

Stacionarni nosilni sistem in višinsko nastavljivi sistem podporne roke flexion-port in lf-port so bili zasnovani in izdelani za dolgo življenjsko dobo in zanesljivo delovanje Za zagotovitev varnosti preverite delovanje naslednjih delov vsakih 12 mesecev.

Podporne roke:

- Obračanje in nagibanje deluje tekoče, brez mrtvega giba.

Višinsko nastavljive podporne roke (flexion-port, lf-port):

- Regulator višine deluje gladko, dvižna sila je ustrezna glede na maso naprave.

Police:

- Preverite, ali so montažni vijaki zategnjeni in je polica stabilna in ravna.

Letve z vtičnicami:

- Preverite glavni kabel za poškodbe in dobro pritrditev.

Pomožne vtičnice:

- Preverite kabel za poškodbe in dobro pritrditev.

Serijska številka:

- Primerjajte serijsko številko stacionarnega nosilnega sistema in višinsko nastavljivega sistema podporne roke flexion-port s podatki v dnevniku opreme.

Če se med temi preverjanji pojavi težava, se nemudoma obrnite na dobavitelja.

8 Tehnični podatki

8.1 Nosilnost – modul-port (stacionarni nosilni sistemi in komponente)

• podporni steber, skupna dodana obremenitev je odvisna od dolžine	25–150 kg / 55–330 lbs
• nosilec monitorja z adapterjem VESA 75/100	do 18 kg / 39,6 lbs
• nosilec monitorja z univerzalnim adapterjem	do 14 kg / 30,8 lbs
• nosilec monitorja z adapterjem za montažo na mizo	do 14 kg / 30,8 lbs
• polica	10 kg / 22 lbs
• predal	3 kg / 6.6 lbs
• nosilec za tipkovnico	5 kg / 11 lbs
• podlaga za miško	3 kg / 6.6 lbs

8.2 Nosilnost – mf-port (toge in vrtljive podporne roke)

• podporna roka, toga	do 23 kg / 50,6 lbs
• vrtljiva roka, 1-delna	do 23 kg / 50,6 lbs
• vrtljiva roka, 2-delna	do 18 kg / 39,6 lbs

8.3 Nosilnost – rm-port (vrtljive podporne roke)

• vrtljiva roka, 1-delna	do 23 kg / 50,6 lbs
• vrtljiva roka, 2-delna (D 250 mm + D 250 mm)	do 23 kg / 50,6 lbs
• vrtljiva roka, 2-delna (D 325 mm + D 325 mm)	do 18 kg / 39,6 lbs

8.4 Nosilnost – flexion-port (višinsko nastavljivi sistemi podporne roke)

• flexion-port (odvisno od modela)	3–10 kg / 6,6–22 lbs 8–14 kg / 17,6–30,8 lbs 11–20 kg / 24,2–44 lbs
• nagibna in vrtljiva enota	do 14 kg / 30,8 lbs
• steber (»Down-Post«)	10 kg / 22 lbs
• podlaga za miško	3 kg / 6,6 lbs

8.5 Nosilnost – lf-port (višinsko nastavljive podporne roke)

• odvisno od modela	0–7 kg / 0– 15,4 lbs 0-5 kg / 0-11 lbs 5-10 kg / 11-22 lbs

Vsebinska odgovornost: ITD GmbH.

CH REP

Johner Medical Schweiz GmbH
Tafelstattstrasse 13a
6415 Arth
Schweiz

ITD GmbH
Jahnstrasse 1
84347 Pfarrkirchen
Germany
sales@itd-cart.com
www.itd-cart.com

DS.0240.799 - Index 004 - 09/2026 - Subject to change without notice.