NÁVOD K POUŽITÍ



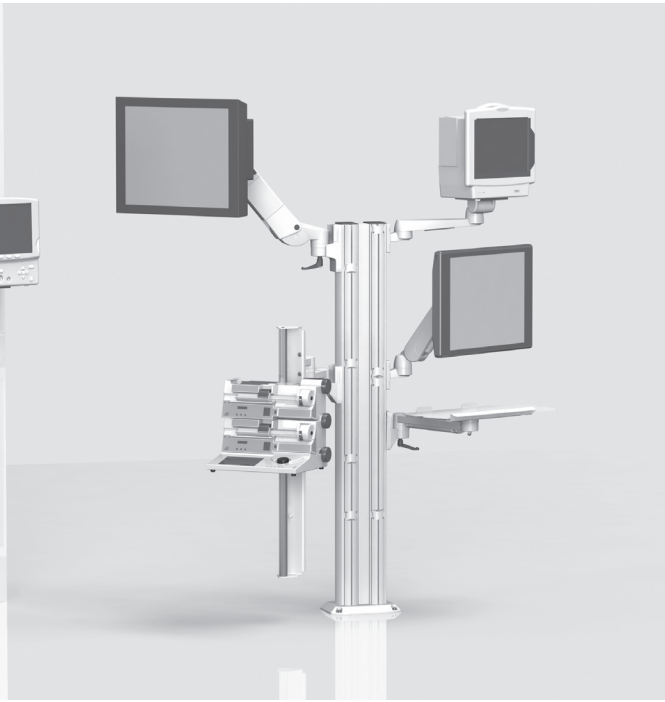

NÁVOD K POUŽITÍ

stacionárních nosných systémů (včetně podpěrných ramen s proměnnou výškou flexion-port a lf-port)

Jedná se o zdravotnický prostředek třídy I ve smyslu evropského nařízení o zdravotnických prostředcích (MDR) 2017/745, dodatek VIII.

Výrobce prohlašuje, že tento výrobek splňuje základní požadavky dle MDR 2017/745, dodatek IX, jak je doloženo značkou CE.

Tento návod k použití používají společnosti iTD GmbH i TouchPoint Medical Inc.
Štítek výrobku obsahuje specifickou dokumentaci od příslušného zákonného výrobce výrobku.

EC REP

ITD GmbH
Jahnstrasse 1
84347 Pfarrkirchen
Germany
Tel: + 49 89 61 44 25- 0
Web: www.itd-cart.com

TouchPoint Medical
dba iTD Corporation
2200 TouchPoint Drive
Odessa, FL 33556 USA
Tel: + 1 800 947 3901
Web: www.itd-cart.com

CE

MD

Prodej a podpora:

Severní Amerika	Evropa
ITD Corporation	ITD GmbH
E-mail: salesusa@itd-cart.com	E-mail: sales@itd-cart.com
Čína	**Austrálie**
ITD Medical Technology Products (Šanghaj) Co., Ltd.	ITD Australia Pty Ltd
E-mail: saleschina@itd-cart.com	E-mail: salesaustralia@itd-cart.com

Další informace o prodeji a servisu jsou k dispozici na našich webových stránkách (www.itd-cart.com).

Neustále pracujeme na dalším vývoji našich produktů. Pochopte prosím, že si musíme vyhradit právo kdykoli provádět změny v dodávaném balení z hlediska formy, vybavení a technologie.

Reprodukce, množení či překlad, ať už zčásti nebo úplně, není povoleno bez písemného souhlasu společnosti ITD GmbH!

Veškerá práva dle autorského zákona jsou výslovně vyhrazena společnosti ITD GmbH.

Rejstřík 004

Tento návod k použití platí pro následující produkty:

Typové označení	Popis
MZ.0xxx.xxx / 60xx.xxx	Stacionární nosné systémy a systémové komponenty modul-portu vč. pevných a otočných ramen rm-port a mf-port a podpěrná ramena s proměnnou výškou flexion-port
RS.0xxx.xxx - 45xx.xxx	
TH.1xxx.xxx / 2xxx.xxx / 3xxx.xxx	
TS.0xxx.xxx - TS.09xx.xxx	
TS.6xxx.xxx / TS.9xxx.xxx	
ZV.9xxx.xxx	
HA.1xxx.xxx / 2xxx.xxx	Systémové komponenty a příslušenství systémů podpěrných ramen s proměnnou výškou flexion-port
HA.3xxx.xxx	Podpěrná ramena s proměnnou výškou lf-port

KD.0xxx.xxx - KD.9xxx.xxx	Zakázkové stacionární nosné systémy a systémy podpěrných ramen s proměnnou výškou flexion-port, lf-port
KU.0xxx.xxx – KU.9xxx.xxx	
KN.0xxx.xxx - KN.9xxx.xxx	
CD.0xxxx.xxx - CD.9xxxx.xxx	
CN.0xxx.xxx - CN.9xxx.xxx	
TP.0xxx.xxx - TP.9xxx.xxx	
OC.0xxx.xxx – OC.9xxx.xxx	
OM.0xxx.xxx – OM.9xxx.xxx	

1 Důležité informace

1.1 Správné použití ... 5
1.2 Obecné vysvětlení symbolů ... 6
1.3 Bezpečnostní pokyny ... 8

2 Montáž

2.1 Kompletnost ... 9
2.2 Návod k použití / montážní pokyny ... 9
2.3 Horizontální rotace ... 9
2.4 Naklápěcí / rotační zařízení ... 10
2.5 Podpěrná ramena s proměnnou výškou (flexion-port) ... 10
2.6 Elektrická instalace ... 11
2.7 Připojení k již existující infrastruktuře ... 11
2.8 Upevnění komponent systému ... 11
2.9 Zatížení ... 12
2.10 Montáž / manipulace ... 12
2.11 Dodatečná montáž systémových komponent ... 12
2.12 Demontáž a přemístění systémových komponent a příslušenství ... 12

3 Elektrická bezpečnost

3.1 Rozmístění elektrického zařízení ... 13
3.2 Výtlačná podpěra ... 13
3.3 Plyny ... 13
3.4 Vyrovnání potenciálu ... 13
3.5 Zásuvný konektor kabelu ... 13
3.6 Kombinace zařízení ... 13
3.7 Centrální vypínač napájení ... 14
3.8 EMC ... 14
3.9 Vyloučeno ze závěrečné elektrorevize systémových komponent a příslušenství ... 14
3.10 Minimální bezpečnost ... 15

4 Mechanické a elektrické výškové nastavení ... 15

5 Různé

5.1 Čištění a dezinfekce ... 16
5.2 Servis / opravy ... 16
5.3 Provozní podmínky ... 17
5.4 Likvidace ... 17
5.5 Náhradní díly ... 17

6 Příslušenství ... 18

7 Údržba ... 18

8 Technické údaje

8.1 Únosnost modul-portu (Stacionární nosné systémy a komponenty) ... 19
8.2 Únosnost mf-portu (pevná a otočná podpěrná ramena) ... 19
8.3 Únosnost rm-portu (otočná podpěrná ramena) ... 19
8.4 Únosnost flexion-portu (systémy podpěrných ramen s proměnnou výškou) ... 19
8.5 Únosnost lf-portu (podpěrná ramena s proměnnou výškou) ... 19

1 Důležité informace

Všechny výrobky od společnosti ITD GmbH se vyrábí pro dlouhou a bezproblémovou životnost. Vývoj, konstrukce, prodej a výroba jsou ve společnosti ITD GmbH certifikovány podle DIN EN ISO 13485.

Jedná se o základ pro:
- špičkovou kvalitu a dlouhou životnost
- snadný, bezpečný a ergonomický provoz
- funkční design
- optimalizaci pro plánované využití

Výrobky splňují požadavky evropské směrnice o zdravotnických prostředcích (MDR) a jsou opatřeny značkou CE.

- Tento návod k použití si od začátku pečlivě přečtěte, abyste se postupně seznámili s funkcemi.
- Nezapomeňte adresovat všechny dotazy či obavy výrobci.
- Stacionární nosné systémy jsou určeny pouze pro popsané použití.
- Tyto pokyny je třeba uchovat po dobu životnosti výrobku.

Konfigurátor systému musí zpřístupnit návod k použití celkové konfigurace konečnému zákazníkovi.
Tímto výslovně upozorňujeme, že konfigurátor systému odpovídá za dodržování normy IEC 60601-1 a EMC normy IEC 60601-1-2 v platném znění!

1.1 Správné použití

Funkce stacionárních nosných systémů od ITD GmbH jsou:
- montáž zdravotnických zařízení a zařízení testovaných dle IEC na základě informací o povolené zátěži v souladu s požadavky IEC 60601-1 v aktuálně platném znění.
- Připojení a distribuce síťového napětí z lokální elektrické zásuvky i z datových linek.
- Konsolidace původních součástí a příslušenství systému ITD.

Pomocí mobilního nosiče zařízení lze zdravotnické zařízení přepravovat uvnitř budovy nebo jej libovolně umístit v prostoru před a po aplikaci. Tudíž je umožněna flexibilní a ekonomická účinnost všech zařízení. Kromě toho je snazší vyčistit podlahovou plochu.

Podmínky montáže závisí na lokálním prostředí.

1.2 Obecné vysvětlení symbolů

Kromě uvedených symbolů se v případě potřeby používají další symboly dle nařízení EU 2017/745 nebo ISO 15223.



Zdravotnický výrobek

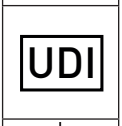

Jednoznačný identifikátor zdravotnického výrobku

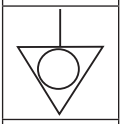

Vyrovnání potenciálu:
Vyrovnání potenciálu zajišťuje, že je odpor mezi všemi vodivými materiály dostatečně nízký.

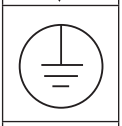

Připojení k ochrannému vodiči:
Propojuje vodiče, jednotky zařízení, vodivé části, hlavní zemnicí svorky a uzemnění.



Dodržujte pokyny pro uživatele

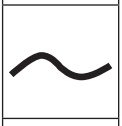

Střídavý proud

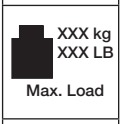

Celkové zatížení (výtlačná podpěra):
Max. celkové zatížení (= součet údajů o zatížení všech jednotlivých součástí systému)
Řiďte se prosím příslušným zatížením na štítku.

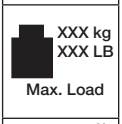

Zatížení (komponenty systému):
Řiďte se prosím příslušným zatížením na štítku.

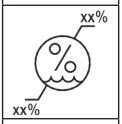

Mez vlhkosti

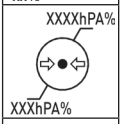

Mezní tlak vzduchu

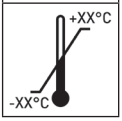

Mezní teplota



Obecná varovná značka:
Tento symbol se používá na zásuvkových lištách. Celková hodnota uvedená na typovém štítku nesmí být překročena.

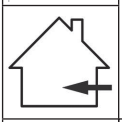

Vhodné pouze do interiéru

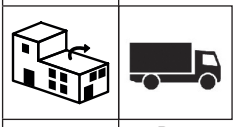

Distribuuje



Dovozce



Výrobce



Datum výroby

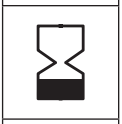

Použitelnost do

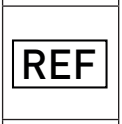

Číslo výrobku

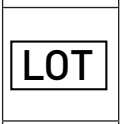

Kód šarže

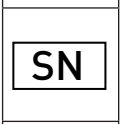

Sériové číslo



Nastavení upínací síly (naklápěcí a rotační jednotka)



Nastavit zatížení:
Popisuje rozsah zatížení a také směr rotace pro jeho nastavení



Brzda: Informace o pozici podpěrného ramene v případě přidání zařízení a indikace směru uvolnění a blokování zajišťovací funkce.



Varování před úrazy rukou

1.3 Bezpečnostní pokyny

Obecně

- Lze provozovat pouze ty stacionární nosné systémy, jejichž zařízení hlavního napětí bylo testováno a schváleno příslušnými kvalifikovanými pracovníky!
- Pracovníci (nemocniční a servisní personál), kteří se stacionárním nosným systémem přímo či nepřímo pracují, musí být proškoleni!
- Nastavení mohou provádět pouze kvalifikovaní pracovníci.
- Opravy a údržbu smí provádět pouze specializovaný personál.
- Montáž musí být v souladu se konstrukčními specifikacemi budovy.

Provoz

- Při každém nasazení (použití) zařízení je důležité zajistit, aby nedošlo ke zranění osob a poškození majetku.

Připojení

- K zásuvkám / spojovacím linkám lze připojit pouze zařízení, která splňují požadavky normy IEC 60601-1 nebo jsou testovaná dle normy IEC.
- Přídavné zdravotnické vybavení s připojovacími šrouby pro vyrovnání potenciálu se k volitelným připojovacím šroubům vyrovnání potenciálu připojuje zeleno-žlutým kabelem!



Pozor: Celková hodnota uvedená na typovém štítku nesmí být překročena. Pamatujte, že se ke stávající vícenásobné zásuvce nesmí připojovat žádné další vícenásobné zásuvky.

Únosnost

- Celková hmotnost zařízení a příslušenství na stacionárním nosném systému nesmí překročit povolenou hmotnost užitečného zatížení (viz štítek únosnosti na výtlačné podpěře).
- Nesmí být překročeno povrchové zatížení vyznačené na součástech systému!
- Zatížení zobrazené na součástech (např. infuzní stojan, kloubová ramena) nesmí být překročeno!

Ochrana proti infekci

- Při čištění je třeba dodržovat hygienické předpisy!
- Za účelem provedení údržby a oprav předávejte servisnímu technikovi pouze očištěné a dezinfikované zařízení a vybavení!

Ochrana životního prostředí

- Veškeré zbytky čisticích a dezinfekčních prostředků zlikvidujte způsobem, který nepoškozuje životní prostředí.

2 Montáž

2.1 Kompletnost

Vybalte stacionární nosný systém a zkontrolujte, zda byly do zásilky zahrnuty všechny objednané díly.

2.2 Návod k použití / montážní pokyny

Než začnete s montáží jakéhokoli zařízení, měli byste si pečlivě přečíst návod k obsluze nebo montážní pokyny. Tyto jsou součástí stacionárních nosných systémů a komponent systému i příslušenství.



2.3 Horizontální rotace

Ujistěte se, že rozsah rotace komponent systému odpovídá rozměrům zařízení a okolním podmínkám v prostředí pracoviště.

Jakmile se komponenty systému a připojené vybavení horizontálně otočí, nesmí kolidovat s jiným zařízením, jinými komponenty systému ani se stěnou. Jakákoli kolize může mít za následek poškození zařízení a zranění osob.

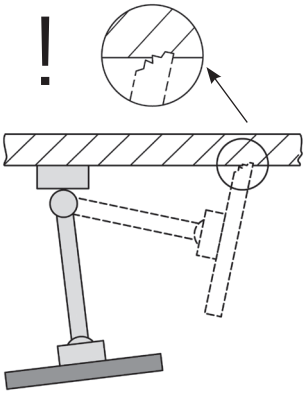

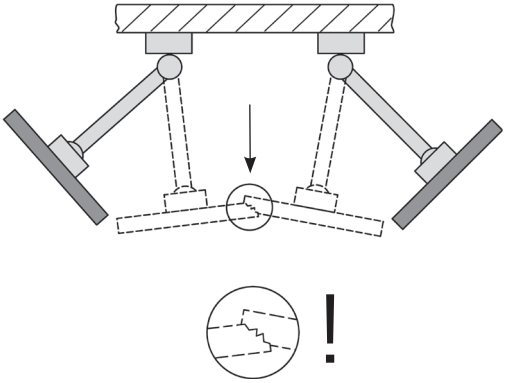

2.4 Naklápěcí / rotační zařízení

Pokud jsou komponenty systému sklopné či otočné, je důležité ověřit, zda je upínací síla pro jednotku upevněnou na daném místě vhodná. Při nesprávném nastavení aplikované síly hrozí nebezpečí převrácení zařízení. Z toho důvodu je nutné provést seřízení tak, aby bylo možné jednotku mírně naklonit nebo otočit, přičemž jednotka zůstane stabilní v jakékoli požadované poloze.

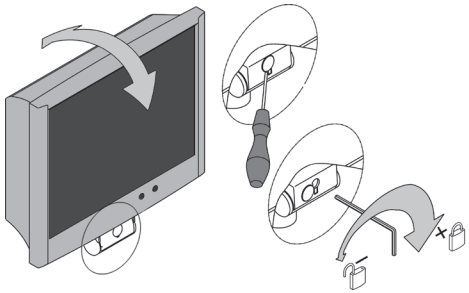

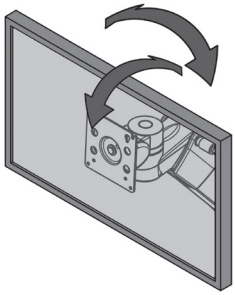

2.5 Podpěrná ramena s proměnnou výškou (flexion-port)

Při zatěžování výškově nastavitelných komponent systému bezpodmínečně dodržujte minimální a maximální přípustnou celkovou hmotnost. Z bezpečnostních důvodů se prosím ujistěte, že prostor pod podpěrným ramenem s nastavitelnou výškou (flexion-port) zůstane volný. Aby bylo možné podpěrné rameno pro zátěž nastavit, musí se umístit do horizontální polohy.

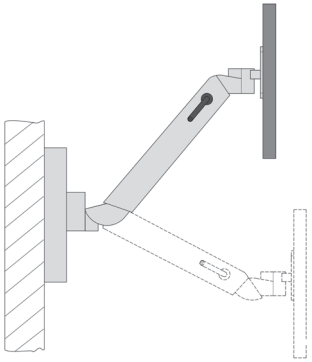

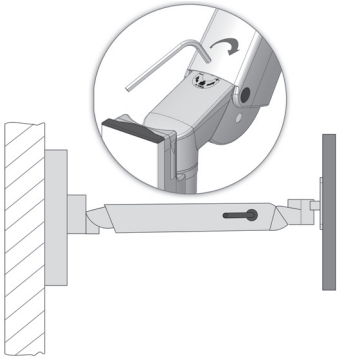

2.6 Elektrická instalace

Dodržujte prosím následující pokyny:

- Aby při otáčení nedošlo k poškození kabelu nebo k poruše zařízení, musí být kabel dostatečně dimenzován.
- Případné prověšené kabely se za žádných okolností nesmí používat pro manipulaci.
- Zkontrolujte prosím, zda je přiložený montážní materiál správně aplikovaný v souladu s montážními pokyny.
- Při otáčení ramenem dávejte pozor na případný výskyt kabelových smyček.

2.7 Připojení k již existující infrastruktuře

Při montáži na standardní kolejnice (vertikální, horizontální), sloupy, profily ITD, stropní svítidla, napájecí přívody nebo při připojení specifickém pro výrobce dbejte na dostatečnou stabilitu. Podle potřeby stav vyjasněte s výrobcem příslušného připojení.

2.8 Upevnění komponent systému

Před upevněním jednotek ke komponentám systému byste se měli ujistit, že jsou komponenty na místě pevně připevněné. Pokud nebudou připojení řádně zajištěná, může dojít ke zranění osob nebo poškození zařízení.

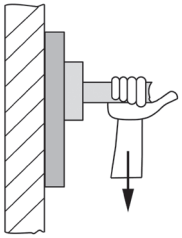

2.9 Zatížení

Pamatujte, že je důležité dodržovat maximální zatížení (viz kapitola 8).

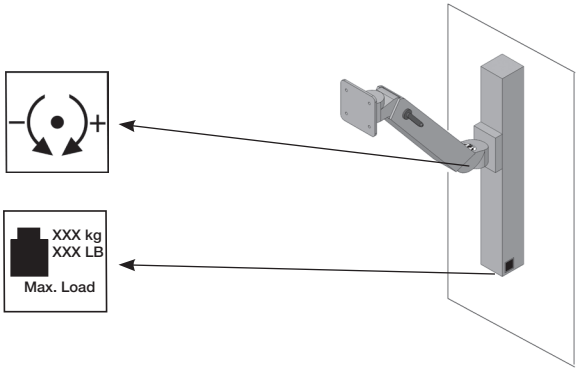

2.10 Montáž / manipulace

2.10.1 Správná instalace

Abyste předešli riziku zranění pacientů či jiných osob nebo poškození zdravotnických prostředků, zajistěte při instalaci nebo montáži stacionárních nosných systémů, aby byl mezi nosným systémem a jakýmkoli zařízením zahrnujícím elektropohony (např. nemocniční lůžka) ponechán dostatečný prostor.

2.10.2 Police

Police lze odstranit nebo je instalovat v jiné poloze. Uvolněte šrouby, přemístěte polici a poté ji znovu pevně přišroubujte. Zkontrolujte odpor ochranného uzemnění.

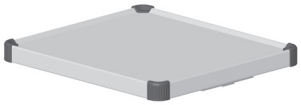

2.10.3 Zásuvky

Bloky zásuvkových jednotek jsou vybaveny západkovým mechanismem. Zásuvky lze vytáhnout ve vysunuté poloze. Na přední část lze připevnit lištu se štítky.



2.11 Dodatečná montáž systémových komponent

Dodatečnou montáž ITD systémových komponent může provádět pouze odborný personál.

2.12 Demontáž a přemístění systémových komponent a příslušenství

Jakmile mají být komponenty systému a příslušenství demontovány či přemístěny, je důležité ještě před provedením jakýchkoli změn odstranit všechny jednotky, které jsou na těchto prvcích namontované. Pokud se jedná o demontáž / montáž výškově nastavitelných podpěrných ramen flexion-port, musí se tato nejprve umístit do nejvyšší možné polohy a následně se musí nastavit upnutí (brzda) (viz štítek).

3 Elektrická bezpečnost

3.1 Rozmístění elektrického zařízení

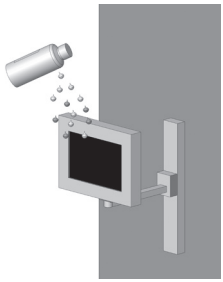

Zajistěte, aby se elektrická zařízení na stacionárním nosném systému ani systém podpěrných ramen s proměnnou výškou flexion-port, lf-port nedostaly do kontaktu s vlhkostí. Za žádných okolností neumísťujte výrobky, u nichž by mohlo dojít k úniku jejich tekutého obsahu, nad elektrická zařízení či prodlužovací kabel, do nichž by mohla tekutina pronikat.

3.2 Výtlačná podpěra



Výtlačné podpěry (Economy a Profi) jsou schopny pojmout zásuvkové lišty a nabízejí optimální rozvod kabelů pro všechny kabely, které napájí jednotky. Do výtlačných podpěr (Economy, Profi, plochá podpěra) se nesmí za žádných okolností vrtat otvory, protože v podpěrách mohou být vedeny živé kabely pod proudem.

3.3 Plyny

Elektrické zařízení by se nemělo provozovat v blízkosti plynů, např. hořlavý plyn používaný při anestezii či podobné plyny. Uživatel odpovídá za dodržování této podmínky a za zachování souladu s normou EN 60601-1-2 a předpisy ohledně elektromagnetické kompatibility (EMC).

3.4 Vyrovnání potenciálu

U stacionárního nosného systému by mělo být provedeno vyrovnání potenciálu. Kabel pro vyrovnání potenciálu by měl být nejprve připojen k základně nosného systému a až následně k zásuvce pro vyrovnání potenciálu v místnosti. Poté připojte napájecí kabely POAG k pinům POAG na desce POAG nebo k vícenásobným zásuvkám a zařízení.

3.5 Zásuvný konektor kabelu

Uživatelé stacionárního nosného systému by měli zajistit, aby kabelové spojení mezi kabelovým systémem stacionárního nosného systému a zařízením bylo trvalé a bylo možné jej přerušit pouze pomocí nářadí. Vhodné příslušenství si prosím objednejte samostatně.

3.6 Kombinace zařízení

V případě kombinace zařízení na stacionárním nosném systému je třeba dodržet následující:

- Pomocné zařízení připojené k analogovému a digitálnímu rozhraní zařízení musí být certifikováno v souladu s příslušnými specifikacemi EN (např. IEC 60950 pro zařízení na zpracování dat a IEC 60601-1 pro zdravotnické elektrické přístroje).
- Kromě toho musí všechny konfigurace vyhovovat platné verzi normy IEC 60601-1. Každý, kdo připojuje další zařízení ke vstupu či výstupu signálu, je konfigurátorem systému, a tudíž je odpovědný za zajištění souladu s normou IEC 60601-1 v platném znění. V případě jakýchkoli dotazů se obraťte na lokálního prodejce či technické služby.

Upozornění: Zajistěte, aby tomu tak bylo i v případě adaptace zařízení v napájecím obvodu (např. lišta vícenásobné zásuvky).

3.7 Centrální vypínač napájení

Zařízení s funkcemi podpory života nesmí být připojeno k centrálnímu vypínači.

3.8 EMC

Elektromagnetická kompatibilita (EMC) mezi položkami elektrického zdravotnického vybavení či jinými / novými kombinacemi umístěnými na stacionárním nosném systému by měla být zkontrolována ještě před nasazením zařízení v lékařském prostředí. Nosný systém nelze použít v elektromagneticky nekompatibilním prostředí (NMR) kvůli přítomnosti feromagnetických materiálů.

Zakázkové nosné systémy používané v prostředí jaderných spinů musí zákazník otestovat z hlediska vhodnosti použití kvůli obsažených feromagnetických materiálů.
Společnost ITD GmbH v tomto ohledu vylučuje jakoukoli odpovědnost!



3.9 Vyloučeno ze závěrečné elektrorevize systémových komponent a příslušenství

Společnost ITD GmbH vylučuje ze závěrečné elektrorevize následující systémové komponenty a příslušenství:

- Vícenásobné zásuvkové lišty bez přídavných ochranných vodičů, které nejsou zapojené při montáži
- Začleněné ME kabely a kabely spotřebičů
- Začleněné POAG desky a kabely
- Neelektrifikované podpůrné systémy
- Výškové úpravy a připojovací díly k výškovému nastavení
- Rukojeti, podložky pod myš, zásuvky, těla zásuvek a nástavce (držáky pro upevnění lahví, koše, držáky pro upevnění kamery, infuzní stojany, ...)
- Prodloužení klávesnice a výsuvné police

- Držák počítače nahoře a dole
- Nainstalovaná podpěrná ramena a držáky pro upevnění monitoru
- Vodicí kolečka
- Sekundární napájecí obvod a hlídače izolace jsou vyloučeny pouze ze zkoušky dielektrické pevnosti!

3.10 Minimální bezpečnost

Společnost ITD GmbH nemá povědomí o žádném zařízení či příslušenství snižujícím minimální bezpečnost systému. Lze používat pouze zařízení nepředstavující nebezpečí. V případě potřeby by měla být situace vyjasněna prostřednictvím analýzy rizik (ISO 14971).

4 Mechanické a elektrické výškové nastavení

Je třeba dodržovat zvláštní bezpečnostní předpisy, týkající se „mechanického nastavení výšky" pomocí „tlaku plynu", jakož i elektromechanického nastavení výšky pomocí „lineárního pohonu" a to v souladu s normou IEC 60601-1 „Mechanická nebezpečí ve spojení s pohyblivými částmi". Tímto:

- Zohledněte a dodržujte povolenou vzdálenost mezi pohyblivými částmi v souladu s normou IEC 60601-1, tabulka 20 (ISO 13857: 2008).
- Výrobky s výškovým nastavením se vyrábí a dodávají továrně nastavené v souladu s normou se zohledněním povolených bezpečnostních vzdáleností. Z důvodu nasazení či výměny ME zařízení a / nebo komponent se tyto vzdálenosti mění. To může vést k mechanickému nebezpečí. Za dodržení minimálních požadovaných vzdáleností je odpovědná příslušná osoba provádějící konfiguraci systému.
- Celková hmotnost instalovaných zařízení a příslušenství nesmí překročit stanovené maximální celkové užitečné zatížení výškového nastavení. Přetížení má za následek poškození výškového nastavení a ztrátu záruky.
- Uložená energie se uvolňuje mechanickým nastavením výšky pomocí tlaku plynu. U nezatížených systémů tak může náhlá nebrzděná aktivace nastavení výšky způsobit zranění a škody.
  - Abyste předešli zranění a škodám, nastavte seřízení výšky před instalací a demontáží zařízení do nejvyšší polohy („bez energie").
  - Výškově nastavitelný systém podpěrných ramen „flexion-port" musí být rovněž upevněn a zajištěn v nejvyšší poloze („bez energie") pomocí upínací páky (viz samostatný návod k použití pro „flexi-port", stejně jako záznamy o rizicích u systému podpěrných ramen).
- Neúmyslná aktivace elektromechanického nastavení výšky ručním tlačítkem může také způsobit zranění a škody.
  - Abyste předešli zranění a škodám, odpojte seřízení výšky před instalací a demontáží zařízení od napájení.
  - Servisní a údržbářské práce ve „vnitřním prostoru" výškového nastavení, tj. v krytém prostoru nosného sloupu, který není přístupný zvenčí, může provádět pouze specializovaný odborník.
  - Pozor: Při nastavování výšky pomocí dálkového ovladače se ujistěte, že se v rizikové oblasti nenacházejí žádné osoby.

5 Různé

5.1 Čištění a dezinfekce

Pozor: Před čištěním a dezinfekcí odpojte napájení! Před uvedením systému do provozu v lékařském prostředí je uživatel povinen na vlastní odpovědnost zajistit čištění a dezinfekci odpovídající danému použití.

Stacionární nosný systém a systém podpěrných ramen s proměnnou výškou flexion-port, lf-port se musí čistit běžnými univerzálními čisticími prostředky (neutrální čisticí prostředky). K dezinfekci lze použít komerční dezinfekční prostředky schválené pro dezinfekci povrchů či dezinfekční ubrousky. Dezinfekční prostředky musí být použity výhradně jako dezinfekce pro otírání v souladu se specifikací výrobce.

Společnost ITD provedla testy např. s použitím následujících dezinfekčních prostředků:

Produkt	**Výrobce**
Bacillol AF	Bode
Cleanisept Wipes	Dr. Schumacher
Optisal N	Dr. Schumacher
Mikrobac Tissues	Bode
Mikrozid Sensitive Wipes	Schülke
Mikrozid AF Wipes	Schülke
Mikrozid PAA Wipes	Schülke
Terralin Protect	Schülke
Incidin PLUS	Ecolab
Incidin Foam	Ecolab
Incidin Oxywipe S XL	Ecolab
Kohrsolin FF	Hartmann
Dismozol plus	Hartmann

Pokud je vyžadována úplná dezinfekce, může specializovaný odborník sestavy demontovat a při demontáži je otřením dezinfikovat.

5.2 Servis / opravy

Stacionární nosný systém a systém podpěrných ramen s proměnnou výškou flexion-port, lf-port je třeba před provedením servisních prací a před vrácením vozíku za účelem provedení opravy vždy vyčistit a vydezinfikovat vhodným čisticím prostředkem!

Opravy stacionárního nosného systému a systému podpěrných ramen s proměnnou výškou flexion-port, lf-port smí provádět pouze odborný personál. V případě veškerých záležitostí, týkajících se servisních činností doporučujeme konzultaci se společností ITD GmbH. Adresy našich servisů naleznete na začátku tohoto návodu.

5.3 Provozní podmínky

Stacionární nosný systém a systém podpěrných ramen s proměnnou výškou flexion-port, lf-port jsou navrženy pro standardní provoz v nemocnicích a lékařských ordinacích.

Provoz:

Okolní teplota:	10 °C až 40 °C
Vlhkost vzduchu:	30 % až 75 %
Tlak vzduchu:	700 hPa až 1060 hPa
Třída ochranného krytí:	IP20

Přeprava / skladování:

Okolní teplota:	-25 °C až 70 °C
Vlhkost vzduchu:	10 % až 95 %
Tlak vzduchu:	500 hPa až 1200 hPa

5.4 Likvidace



Tříděný sběr elektrických a elektronických zařízení v souladu se směrnicí WEEE odpadních elektrických a elektronických zařízeních (registrační číslo pro Německo: DE35464575). Veškerá elektrická a elektronická zařízení dodávaná se systémy uvedenými do distribuce po 13. srpnu 2005 jsou v zemích, kde platí směrnice EU 2002/96/ES, označena symbolem tříděného sběru elektrických a elektronických zařízení.

5.5 Náhradní díly

Lze používat pouze náhradní díly schválené společností ITD. Štítek s objednacím číslem je připevněn k výtlačné podpěře vašeho stacionárního nosného systému. Veškerá objednací čísla a související náhradní díly jsou archivovány ve společnosti ITD GmbH.

6 Příslušenství

Kompletní sortiment příslušenství je uveden v našich katalozích nebo na www.itd-cart.com (informace pro prodejce).

7 Údržba

Stacionární nosný systém a systém podpěrných ramen s proměnnou výškou flexion-port, lf-port byly vyvinuty a zkonstruovány pro řadu let bezproblémového používání. Aby byla zaručena bezpečnost, zkontrolujte každých 12 měsíců funkčnost následujících dílů.

Podpěrná ramena:

- Funkce rotace a naklápění jsou plynulé, bez přílišné vůle.

Podpěrná ramena s proměnnou výškou (flexion-port, lf-port):

- Výškové nastavení funguje bez omezení, zvedací síla je přizpůsobena hmotnosti zařízení.

Police:

- Zkontrolujte, jestli jsou upevňovací šrouby dotažené a police je stabilní a rovná.

Zásuvkové lišty:

- Zkontrolujte, jestli není hlavní kabel poškozený a pevně sedí.

Pomocné zásuvky:

- Zkontrolujte, jestli není kabel poškozený a pevně sedí.

Sériové číslo:

- Porovnejte sériové číslo stacionárního nosného systému a systému podpěrných ramen s proměnnou výškou flexion-port s údaji v deníku zařízení.

Pokud během těchto kontrol zjistíte jakékoli problémy, měli byste okamžitě kontaktovat vašeho dodavatele.

8 Technické údaje

8.1 Únosnost modul-portu (Stacionární nosné systémy a komponenty)

• Výtlačná podpěra, celková přidaná zátěž závisí na délce	25-150 kg / 55-330 lbs
• Držák monitoru s úpravou VESA 75 / 100	až 18 kg / 39,6 lbs
• Držák monitoru s univerzálním adaptérem	až 14 kg / 30,8 lbs
• Držák monitoru s montážním adaptérem pro stolní desku	až 14 kg / 30,8 lbs
• Police	10 kg / 22 lbs
• Zásuvka	3 kg / 6,6 lbs
• Držák klávesnice	5 kg / 11 lbs
• Podložka pod myš	3 kg / 6,6 lbs

8.2 Únosnost mf-portu (pevná a otočná podpěrná ramena)

• Podpěrné rameno, pevné	až 23 kg / 50,6 lbs
• Otočné rameno, 1krát	až 23 kg / 50,6 lbs
• Otočné rameno, 2krát	až 18 kg / 39,6 lbs

8.3 Únosnost rm-portu (otočná podpěrná ramena)

• Otočné rameno, 1krát	až 23 kg / 50,6 lbs
• Otočné rameno, 2krát (L250 mm + L250 mm)	až 23 kg / 50,6 lbs
• Otočné rameno, 2krát (L325 mm + L325 mm)	až 18 kg / 39,6 lbs

8.4 Únosnost flexion-portu (systémy podpěrných ramen s proměnnou výškou)

• flexion-port (záleží na modelu)	3-10 kg / 6,6-22 lbs 8-14 kg / 17,6-30,8 lbs 11-20 kg / 24,2-44 lbs
• Naklápěcí a rotační jednotka	až 14 kg / 30,8 lbs
• Sloupek („spodní sloupek“)	10 kg / 22 lbs
• Podložka pod myš	3 kg / 6,6 lbs

8.5 Únosnost lf-portu (podpěrná ramena s proměnnou výškou)

• v závislosti na modelu	0-7 kg / 0 – 15,4 lbs 0-5 kg / 0-11 lbs 5-10 kg / 11-22 lbs

Odpovědnost za obsah: ITD GmbH.

CH REP

Johner Medical Schweiz GmbH
Tafelstattstrasse 13a
6415 Arth
Schweiz

ITD GmbH
Jahnstrasse 1
84347 Pfarrkirchen
Germany
sales@itd-cart.com
www.itd-cart.com

DS.0241.799 - Index 004 - 09/2026 - Subject to change without notice.