KEZELÉSI ÚTMUTATÓ

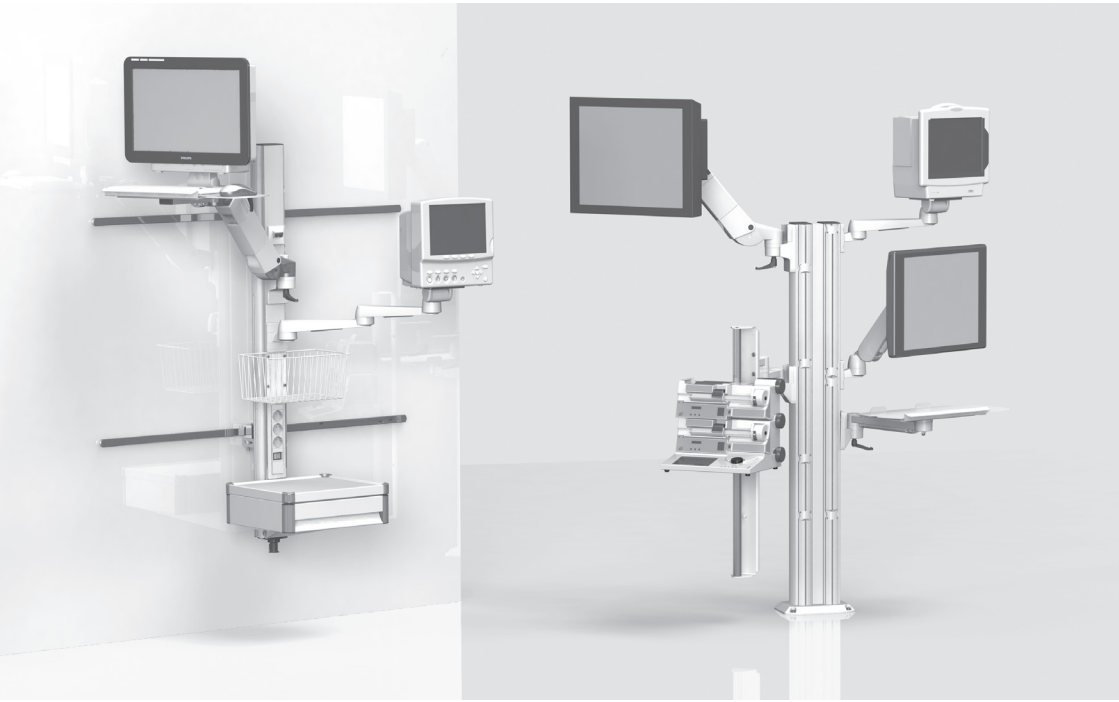

KEZELÉSI ÚTMUTATÓ

helyhez kötött hordozórendszerekhez (beleértve a változtatható magasságú flexion-port és lf-port támasztókarokat)

Ez egy I. osztályú orvostechnikai eszköz az orvostechnikai eszközökről szóló (EU) 2017/745 rendelet (MDR) VIII. melléklete értelmében.

A gyártó kijelenti, hogy ez a termék megfelel az MDR 2017/745 IX. melléklete szerinti alapvető követelményeknek, amit a CE-jelölés dokumentál.

Ezt a használati utasítást az iTD GmbH és a TouchPoint Medical Inc. egyaránt használja.
A termékcímke tartalmazza a termék mindenkori legális gyártójának specifikus dokumentációját.

EC REP

ITD GmbH
Jahnstrasse 1
84347 Pfarrkirchen
Germany
Tel: + 49 89 61 44 25- 0
Web: www.itd-cart.com

TouchPoint Medical
dba iTD Corporation
2200 TouchPoint Drive
Odessa, FL 33556 USA
Tel: + 1 800 947 3901
Web: www.itd-cart.com

CE

MD

Értékesítés és támogatás:

Észak-Amerika	Európa
ITD Corporation	ITD GmbH
E-mail: salesusa@itd-cart.com	E-mail: sales@itd-cart.com
Kína	**Ausztrália**
ITD Medical Technology Products (Shanghai) Co., Ltd.	ITD Australia Pty Ltd
E-mail: saleschina@itd-cart.com	E-mail: salesaustralia@itd-cart.com

Az értékesítéssel és szervizzel kapcsolatos további információk weboldalunkon (www.itd-cart.com) olvashatók.

Folyamatosan dolgozunk termékeink továbbfejlesztésén. Megértését kérjük ahhoz, hogy fel kell tartanunk magunknak a jogot, hogy a szállítási csomagot a forma, a felszereltség és a technológia tekintetében bármikor megváltoztassuk.

Az ITD GmbH írásos engedélye nélkül részben vagy egészben tilos a reprodukció, sokszorosítás vagy fordítás!

A szerzői jogi törvények szerinti minden jog kifejezetten az ITD GmbH számára van fenntartva.

Index 004

Ez a használati utasítás a következő termékekre érvényes:

Típusmegjelölés	Leírás
MZ.0xxx.xxx / 60xx.xxx	Helyhez kötött hordozórendszerek és modul-port rendszerelemek, beleértve az rm-port és mf-port merev és forgókarokat is és flexion-port változtatható magasságú támasztókarok
RS.0xxx.xxx - 45xx.xxx	
TH.1xxx.xxx / 2xxx.xxx / 3xxx.xxx	
TS.0xxx.xxx - TS.09xx.xxx	
TS.6xxx.xxx / TS.9xxx.xxx	
ZV.9xxx.xxx	
HA.1xxx.xxx / 2xxx.xxx	Változtatható magasságú flexion-port támasztókaros rendszerek rendszerelemei és tartozékai
HA.3xxx.xxx	lf-port változtatható magasságú támasztókarok

KD.0xxx.xxx - KD.9xxx.xxx	Ügyfélspecifikus, helyhez kötött hordozórendszerek és flexion-port, lf-port változtatható magasságú támasztókaros rendszerek
KU.0xxx.xxx – KU.9xxx.xxx	
KN.0xxx.xxx - KN.9xxx.xxx	
CD.0xxxx.xxx - CD.9xxxx.xxx	
CN.0xxx.xxx - CN.9xxx.xxx	
TP.0xxx.xxx - TP.9xxx.xxx	
OC.0xxx.xxx – OC.9xxx.xxx	
OM.0xxx.xxx – OM.9xxx.xxx	

1 Fontos információk

1.1 Helyes használat ... 5
1.2 A szimbólumok általános magyarázata ... 6
1.3 Biztonsági előírások ... 8

2 Összeszerelés

2.1 Teljesség ... 9
2.2 Kezelési útmutató / összeszerelési utasítás ... 9
2.3 Vízszintes forgókar ... 9
2.4 Döntő / forgó berendezések ... 10
2.5 Változtatható magasságú támasztókarok (flexion-port) ... 10
2.6 Huzalozás ... 11
2.7 Csatlakozás meglévő infrastruktúrához ... 11
2.8 Rendszerelemek rögzítése ... 11
2.9 Terhelhetőségi besorolás ... 12
2.10 Összeszerelés / kezelés ... 12
2.11 Rendszerelemek kiegészítő szerelése ... 12
2.12 Rendszerelemek és tartozékok szétszerelése és áthelyezése ... 12

3 Villamos biztonság

3.1 Az elektromos berendezések elhelyezése ... 13
3.2 Tartóprofil ... 13
3.3 Gázok ... 13
3.4 Ekvipotenciális kötés ... 13
3.5 Dugaszolható kábelcsatlakozó ... 13
3.6 Berendezések kombinációja ... 13
3.7 Központi áramkimaradás ... 14
3.8 EMC ... 14
3.9 A rendszerelemek és tartozékok elektromos végellenőrzéséből kizárva ... 14
3.10 Minimális biztonság ... 15

4 Mechanikus és elektromos magasságállítás ... 15

5 Egyéb

5.1 Tisztítás és fertőtlenítés ... 16
5.2 Szerviz / javítás ... 16
5.3 Környezeti feltételek ... 17
5.4 Ártalmatlanítás ... 17
5.5 Pótalkatrészek ... 17

6 Tartozékok ... 18

7 Karbantartás ... 18

8 Műszaki adatok

8.1 Terhelhetőségi modul-port (helyhez kötött hordozórendszerek és alkatrészek). ... 19
8.2 Terhelhetőség, mf-port (merev és lengő támasztókarok) ... 19
8.3 Terhelhetőség, rm-port (lengő támasztókarok) ... 19
8.4 Teherbírás, flexion-port (változtatható magasságú támasztókaros rendszerek) ... 19
8.5 Teherbírás, if-port (változtatható magasságú támasztókarok) ... 19

1 Fontos információk

Az ITD GmbH minden termékét hosszú és problémamentes élettartamra gyártják.
Az ITD GmbH-nál a fejlesztés, a kivitelezés, az értékesítés és a gyártás a DIN EN ISO 13485 szerint van tanúsítva.

Ez az alapja a következőknek:
- kiváló minőség és hosszú élettartam
- könnyű, biztonságos és ergonomikus működés
- funkcionális kialakítás
- optimalizálás a tervezett felhasználáshoz

A termékek megfelelnek az orvostechnikai eszközökről szóló EU-rendelet (MDR) követelményeinek, és CE-jelöléssel vannak ellátva.

- Olvassa el figyelmesen ezt a használati utasítást az elejétől kezdve, hogy lépésről lépésre megismerje a funkciókat.
- Kérjük, minden kérdéssel vagy problémával forduljon a gyártóhoz.
- A helyhez kötött hordozórendszerek kizárólag a leírtak szerinti használatra szolgálnak.
- Ezt az utasítást a termék élettartama alatt meg kell őrizni.

A rendszerkonfigurátor feladata, hogy a végső ügyfél számára elérhetővé tegye a teljes konfiguráció használatára vonatkozó utasítást.
Kifejezetten felhívjuk a figyelmet arra, hogy a rendszerkonfigurátor felelős az IEC 60601-1 és az IEC 60601-1-2 EMC szabvány betartásáért az érvényes változatban!

1.1 Helyes használat

Az ITD GmbH helyhez kötött hordozórendszereinek funkciói a következők:
- orvosi és IEC-ellenőrzött eszközök felszerelése a megengedett terhelési adatoknak megfelelően, az IEC 60601-1 aktuálisan érvényes kiadásának követelményei szerint.
- A hálózati feszültség csatlakoztatása és elosztása a helyi elektromos csatlakozóról, valamint az adatátviteli vonalakról.
- Az eredeti ITD-rendszer összetevőinek és tartozékainak összevonása.

A mobil eszközhordozó segítségével az orvostechnikai berendezések az épületben szállíthatók vagy tetszőlegesen elhelyezhetők a területen az alkalmazás előtt és után. Ezért az összes berendezés rugalmas, gazdaságos hatékonysága lehetséges. Ezenkívül az alapterületet könnyebb tisztítani.

Az összeszerelési feltételek a helyi környezettől függnek.

1.2 A szimbólumok általános magyarázata

A felsorolt szimbólumokon kívül szükség esetén további, az EU 2017/745 vagy az ISO 15223 szabvány szerinti szimbólumok is használatosak.

	Orvostechnikai eszköz
	Az orvostechnikai eszköz egyedi azonosítója
	Ekvipotenciális kötés: Az ekvipotenciális kötés biztosítja, hogy az összes vezető anyag közötti ellenállás kellően alacsony legyen.
	Védővezetőhöz való csatlakoztatás: Csatlakoztatja a vezetőket, a berendezésegységeket, a vezető alkatrészeket, a fő földelőkapcsokat és a földet.
	Tartsa be a használati utasítást
	Váltakozó áram
	Teljes terhelhetőség (tartóprofil): Maximális teljes terhelhetőség (= az egyes rendszerösszetevők terhelési adatainak összege) A megfelelő terhelhetőséget lásd a címkén.
	Terhelhetőségi besorolás (rendszerelemek): A megfelelő terhelhetőséget lásd a címkén.
	Páratartalom-határérték
	Légnyomás-határérték
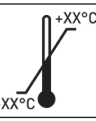	Hőmérsékleti határérték



Általános figyelmeztető jelzés: Ezt a szimbólumot a aljzatléceknél használják.
Az adattáblán megadott névleges terhelést nem szabad túllépni.

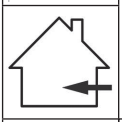

Csak belső térben használható

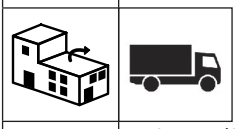

Forgalmazza



Importálja



Gyártó



Gyártás dátuma

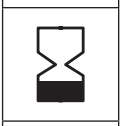

Felhasználható eddig

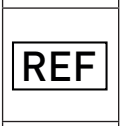

Cikkszám

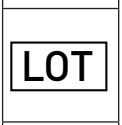

Tételkód

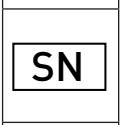

Sorozatszám



A szorítóerő beállítása (döntő- és forgatóegység)



Beállított terhelés:
Leírja a terhelési tartományt és a beállításukhoz szükséges forgásirányt is.



Fék: Információk a tartókar elhelyezéséről a készülék átvétele esetén, és jelzi a feloldás és a reteszelési funkció blokkolásának irányát.



Figyelmeztetés kézsérülésekre

1.3 Biztonsági előírások

Általános

- Csak olyan helyhez kötött hordozórendszereket szabad üzemeltetni, amelyek hálózati feszültségű berendezéseit megfelelő, szakképzett személyzet tesztelte és engedélyezte!
- A helyhez kötött hordozórendszerrel közvetlenül vagy közvetve dolgozó személyzetet (kórházi és szervizszemélyzet) ki kell oktatni!
- A beállításokat csak szakképzett személyzet végezheti.
- Javítási és karbantartási munkákat csak szakképzett személyzet végezhet.
- Az összeszerelésnek meg kell felelnie az épületre vonatkozó szerkezetépítési előírásoknak.

Működés

- A berendezés működtetésekor (használatakor) fontos biztosítani, hogy a személyek ne sérüljenek meg, és az anyagi javakat ne érje károsodás.

Csatlakozások

- A csatlakozóaljzatokhoz / csatlakozóvezetékekhez csak olyan eszközök csatlakoztathatók, amelyek megfelelnek az IEC 60601-1 szabvány követelményeinek, vagy IEC-teszttel rendelkeznek.
- Az ekvipotenciális kötéshez összekötő csavarokkal ellátott további orvosi berendezéseket a zöld-sárga vezetékkel kell csatlakoztatni az opcionális ekvipotenciális kötésű összekötő csavarokhoz!



Figyelem: Az adattáblán megadott névleges terhelést nem szabad túllépni. Kérjük, vegye figyelembe, hogy egy meglévő többes elosztóhoz nem szabad további többes elosztókat csatlakoztatni.

Terhelhetőség

- A berendezés és a tartozékok összsúlya a helyhez kötött hordozórendszeren nem haladhatja meg a megengedett hasznos teherbírást (lásd a terhelhetőségi matricát a tartóprofilon).
- A rendszerelemekre nyomtatott felületi terhelést nem szabad túllépni!
- A szerelvényeken (pl. infúziós állvány, csuklós karok) feltüntetett terhelést nem szabad túllépni!

Fertőzés elleni védelem

- A tisztítás során a higiéniai előírásokat be kell tartani!
- Karbantartási és javítási munkákhoz csak megtisztított és fertőtlenített berendezéseket és szerelvényeket adjon át a szerviztechnikusnak!

Környezetvédelem

- A tisztító- és fertőtlenítőszer-maradványokat a környezetre nem káros módon ártalmatlanítsa.

2 Összeszerelés

2.1 Teljesség

Csomagolja ki a helyhez kötött hordozórendszert, és ellenőrizze, hogy az összes megrendelt alkatrész benne van-e a szállítmányban.

2.2 Kezelési útmutató / összeszerelési utasítás

Mielőtt bármilyen berendezés összeszereléséhez hozzákezdene, olvassa el figyelmesen a kezelési útmutatót vagy a összeszerelési utasítást. Ezeket a helyhez kötött hordozórendszerek, valamint a rendszer és a tartozékok tartalmazzák.



2.3 Vízszintes forgókar

Győződjön meg arról, hogy a rendszerelemek elforgatási tartománya megfelel a berendezés méreteinek és a munkakörnyezet környezeti körülményeinek.

Ha a rendszerelemeket és a csatlakoztatott berendezéseket vízszintesen elfordítják, nem ütközhetnek más berendezésekkel, más rendszerelemekkel vagy a fallal. Bármilyen ütközés a berendezés károsodásához és személyi sérülésekhez vezethet.

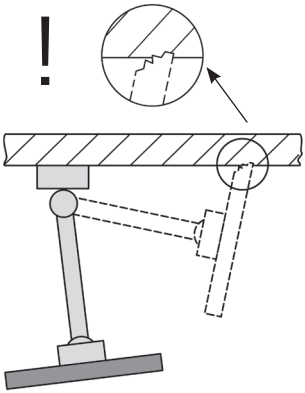

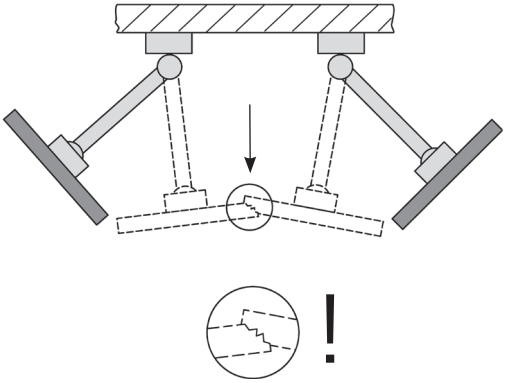

2.4 Döntő / forgó berendezések

Ha a rendszer elemei dönthetőek vagy forgathatóak, fontos meggyőződni arról, hogy a szorítóerő megfelelő-e a rögzítendő egységhez. Ha az alkalmazott erő nem megfelelően van beállítva, fennáll a berendezés felborulásának veszélye. Ezért a beállítást úgy kell elvégezni, hogy a készüléket enyhén meg lehessen dönteni vagy el lehessen forgatni, miközben a készülék stabil marad bármely kívánt helyzetben.

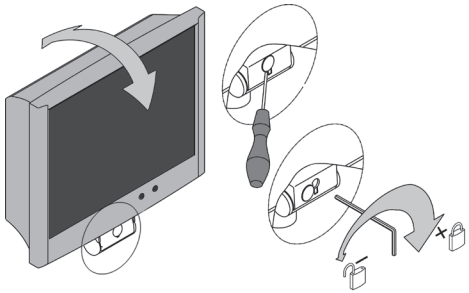

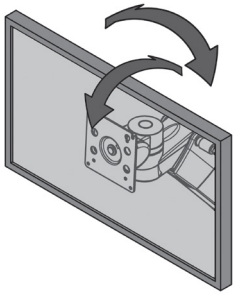

2.5 Változtatható magasságú támasztókarok (flexion-port)

Az állítható magasságú rendszerelemek betöltésekor feltétlenül tartsa be a megengedett minimális és maximális össztömeget. Biztonsági okokból ügyeljen arra is, hogy az állítható magasságú támasztókar (flexion-port) alatti tér szabad maradjon. Ahhoz, hogy a tartókart a terheléshez lehessen igazítani, vízszintes helyzetbe kell állítani.

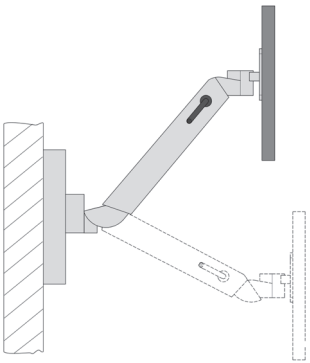

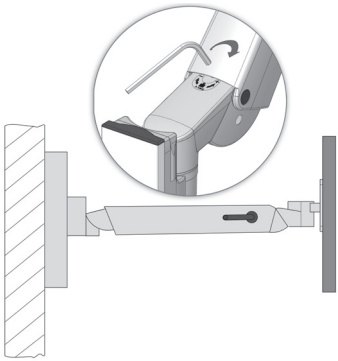

2.6 Huzalozás

Kérjük, tartsa be az alábbi utasításokat:

- Annak érdekében, hogy a kábel ne sérüljön meg, és a készülék ne hibásodjon meg elfordításkor, a kábelnek megfelelően méretezettnek kell lennie.
- Az esetlegesen lelógó kábeleket semmilyen körülmények között sem szabad fogantyúként használni.
- Kérjük, győződjön meg arról, hogy a mellékelt szerelési anyagot helyesen, az összeszerelési útmutatásoknak megfelelően alkalmazza.
- A karok elfordításakor ügyeljen az esetlegesen jelenlévő kábelhurkokra.

2.7 Csatlakozás meglévő infrastruktúrához

Szabványos sínekhez (függőleges, vízszintes), oszlopokhoz, ITD-profilokhoz, mennyezeti lámpákhoz, tápcsatornákhoz vagy gyártóspecifikus csatlakozásokhoz történő felszereléskor ügyeljen a megfelelő stabilitásra. Szükség esetén tisztázza az adott csatlakozás gyártójával.

2.8 Rendszerelemek rögzítése

Mielőtt az egységeket a rendszerelemekhez rögzíti, győződjön meg arról, hogy a rendszerelemek szilárdan a helyükön vannak. Ha a csatlakozások nincsenek megfelelően rögzítve, személyi sérülések vagy a berendezés károsodása következhetnek be.

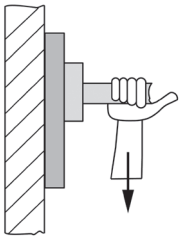

2.9 Terhelhetőségi besorolás

Felhívjuk figyelmét, hogy a maximális terhelhetőséget fontos betartani (lásd 8. fejezet).

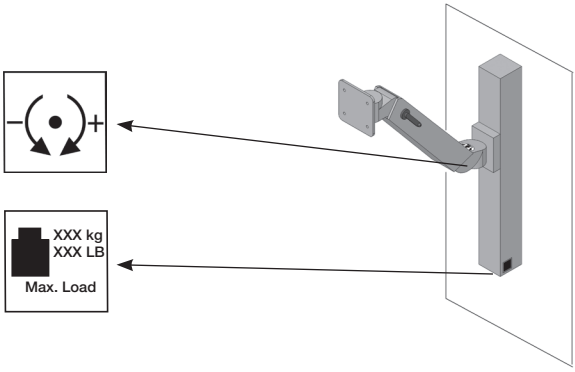

2.10 Összeszerelés / kezelés

2.10.1 Helyes telepítés

Helyhez kötött hordozórendszerek telepítésekor vagy felszerelésekor a betegek vagy mások sérülésének és az orvostechnikai eszközök károsodásának elkerülése érdekében gondoskodjon arról, hogy a hordozórendszer és az elektromos hajtásrendszereket tartalmazó berendezések (pl. kórházi ágyak) között megfelelő hely maradjon.

2.10.2 Polcok

A polcok eltávolíthatók vagy más pozícióba helyezhetők. Lazítsa meg a csavarokat, helyezze vissza a polcot, majd csavarozza vissza a helyére szorosan a polcot. Ellenőrizze a biztonsági földellenállást.

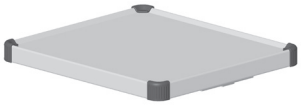

2.10.3 Fiókok

A fiókegységblokkok reteszelő mechanizmussal vannak ellátva. A fiókok kihúzott helyzetben kiemelhetők.
Egy címkecsíkot az elülső szegélyre lehet rögzíteni.



2.11 Rendszerelemek kiegészítő szerelése

ITD rendszerelemek további felszerelését csak szakképzett személyzet végezheti.

2.12 Rendszerelemek és tartozékok szétszerelése és áthelyezése

A rendszerelemek és tartozékok szétszerelésekor vagy áthelyezésekor fontos, hogy bármely módosítás előtt eltávolítsa az ezekre az elemekre szerelt egységeket. Ha ez érinti az állítható magasságú flexion-port tartókarok szétszerelését/összeszerelését , akkor ezeket először a legfelső pozícióba kell helyezni, és meg kell határozni a szorítást (fék) (lásd a matricát).

3 Villamos biztonság

3.1 Az elektromos berendezések elhelyezése

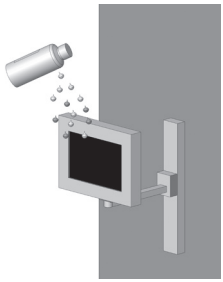

Ügyeljen arra, hogy a helyhez kötött hordozórendszeren vagy a változtatható magasságú tartórendszer flexion-portján, lf-portján lévő elektromos berendezések ne legyenek nedvesek. Semmilyen körülmények között nem szabad a termékeket olyan elektromos berendezések vagy hosszabbítóvezetékek fölé helyezni, amelyekbe a folyadék behatolhat.

3.2 Tartóprofil

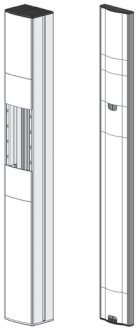

A tartóprofilok (Economy és Profi) képesek aljzatlécek befogadására, és optimális kábelvezetést biztosítanak az egységek tápellátását biztosító kábelek számára. Semmilyen körülmények között sem szabad lyukakat fúrni a tartóprofilokba (Economy, Profi, lapos profil), mert a profilban feszültség alatt álló kábelek vezethetők.

3.3 Gázok

Az elektromos berendezéseket nem szabad gázok, pl. az altatáshoz használt gyúlékony gázok vagy hasonló gázok közelében üzemeltetni. A felhasználó felelős e követelmény betartásáért, valamint az EN 60601-1-2 szabványnak és az EMC-előírásoknak való megfelelésért.

3.4 Ekvipotenciális kötés

A helyhez kötött hordozórendszerhez ekvipotenciális kötést kell végezni.
Az ekvipotenciális kötésű kábelt először a hordozórendszer alapjához, majd a helyiségben lévő ekvipotenciális kötésű dugaszhoz kell csatlakoztatni. Ezután csatlakoztassa a POAG-tápkábeleket a POAG-lemez vagy a több aljzat POAG-csapjaihoz és a készülékhez.

3.5 Dugaszolható kábelcsatlakozó

A helyhez kötött hordozórendszer felhasználóinak biztosítaniuk kell, hogy a helyhez kötött hordozórendszer kábelrendszere és a berendezés közötti kábelkapcsolat állandó kapcsolat legyen, és csak szerszámmal lehessen eltávolítani. Kérjük, a megfelelő tartozékokat külön rendelje meg.

3.6 Berendezések kombinációja

A helyhez kötött hordozórendszeren lévő berendezések kombinálásakor a következőket kell betartani:

- A berendezés analóg és digitális interfészeire csatlakoztatott segédberendezéseket a vonatkozó EN előírásoknak megfelelően kell tanúsítani (pl. IEC 60950 az adatfeldolgozó berendezéseknél és IEC 60601-1 az orvosi elektromos berendezéseknél).
- Ezenkívül minden konfigurációnak meg kell felelnie az IEC 60601-1 szabvány érvényes változatának. Bárki, aki további berendezéseket csatlakoztat a jelbemenethez vagy jelkimenethez, rendszerkonfigurátornak minősül, és ezért felelős az IEC 60601-1 szabvány érvényes változatának való megfelelésért.

Ha bármilyen kérdése van, forduljon a helyi kereskedőjéhez vagy a műszaki szolgálathoz.

Felhívás: Győződjön meg róla, hogy ez a tápáramkörben lévő berendezések (pl. többes aljzatléc) adaptálása esetén is így van.

3.7 Központi áramkimaradás

Életfenntartó funkciókkal rendelkező berendezéseket nem szabad központi be-/kikapcsolóhoz csatlakoztatni.

3.8 EMC

Az elektromágneses összeférhetőséget (EMC) a helyhez kötött hordozórendszeren elhelyezett elektromos orvostechnikai berendezések vagy más/új kombinációk között ellenőrizni kell, mielőtt a berendezéseket orvosi környezetben használják. A hordozórendszer nem használható NMR-környezetben a ferromágneses anyagok jelenléte miatt.

A nukleáris spinkörnyezetben használt, ügyfélspecifikus hordozórendszereket az ügyfélnek kell tesztelnie a használatra való alkalmasság szempontjából a bennük lévő ferromágneses anyagok miatt.
Az ITD GmbH az ezzel kapcsolatos minden felelősséget kizárja!



3.9 A rendszerelemek és tartozékok elektromos végellenőrzéséből kizárva

Az ITD GmbH a következő rendszerelemeket és tartozékokat kizárja a végső elektromos ellenőrzésből:

- Több aljzatléc további védővezetők nélkül, amelyek nincsenek bekötve a szerelvénybe
- ME-kábelek és készülékkábelek tartozékok
- POAG-lemezek és kábelek tartozékok
- Nem villamos támogatási rendszerek
- Magassági beállítások és a magassági beállítások rögzítő részei
- Fogantyúk, egérpadok, fiókok, fióktestek és tartozékok (palacktartók, kosarak, kameratartók, infúziós állványok, ...).
- Billentyűzetbővítők és kihúzható polcok

- Számítógép-tartó felül és alul
- Beépített tartókarok és monitorrögzítő konzolok
- Vezetőképes görgők
- A szigetelésmonitorokkal ellátott szekunder tápáramkörök csak a dielektromos szilárdság vizsgálatából vannak kizárva!

3.10 Minimális biztonság

Az ITD GmbH nem ismer olyan berendezést vagy tartozékot, amely csökkenti a rendszer minimális biztonságát. Csak olyan berendezés használható, amely nem jelent veszélyt. Szükség esetén ezt kockázatelemzéssel kell tisztázni (ISO 14971).

4 Mechanikus és elektromos magasságállítás

A „gáznyomással" történő „mechanikus magasságállítás", valamint a „lineáris meghajtással" történő elektromechanikus magasságállítás esetén az IEC 60601-1 „Mechanikai kockázat mozgó alkatrészekkel kapcsolatban" című szabványnak megfelelően különleges biztonsági előírásokat kell betartani. Ezáltal:

- Vegye figyelembe és tartsa be a mozgó alkatrészek közötti megengedett távolságot az IEC 60601-1 szabvány 20. táblázatának megfelelően (ISO 13857:2008).
- A magasságállítással rendelkező termékeket a szabványnak megfelelően, a megengedett biztonsági távolságok figyelembevételével gyártják és szállítják gyárilag. Az ME-eszközök és/vagy alkatrészek felszerelése vagy cseréje miatt ezek a távolságok megváltoznak. Ez mechanikai kockázatot eredményezhet. Az előírt minimális távolságok betartásáért a rendszert konfiguráló személy a felelős.
- A beszerelt eszközök és tartozékok össztömege nem haladhatja meg a magasságállítás meghatározott maximális összterhelését. A túlterhelés a magasságállítás károsodását és a garancia elvesztését eredményezi.
- A tárolt energia a gáznyomással történő mechanikus magasságállítással szabadul fel. Ezáltal a terheletlen rendszereknél a magasságállítás hirtelen, fékezetlen aktiválása sérülésekhez és károkhoz vezethet.
  - o A sérülések és károk megelőzése érdekében a készülékek felszerelése és eltávolítása előtt a magasságállítást a legfelső („energiamentes") állásba helyezze.
  - o Az állítható magasságú „flexion-port" támasztókaros rendszert szintén a legfelső („energiamentes") helyzetben kell rögzíteni és biztosítani a szorítókar segítségével (lásd a „flexion-port" külön használati utasítását, valamint a támasztókaros rendszerre vonatkozó kockázati megjegyzéseket).
- Az elektromechanikus magasságállítás nem szándékos aktiválása a kézi gomb segítségével szintén sérülésekhez és károkhoz vezethet.
  - o A sérülések és károk megelőzése érdekében a készülékek felszerelése és eltávolítása előtt válassza le a magasságállítást a tápegységről.
  - o A magasságállítás „belső területén", azaz a tartóoszlopon belüli, kívülről nem hozzáférhető, fedett területen végzett szervizelési és karbantartási feladatokat csak szakemberek végezhetik.
  - o Figyelem: A magasságállítás távirányítóval történő működtetése esetén győződjön meg arról, hogy a veszélyeztetett területen nincsenek személyek.

Magyar

5 Egyéb

5.1 Tisztítás és fertőtlenítés

Figyelem: Tisztítás és fertőtlenítés előtt áramtalanítson! A rendszer orvosi környezetben történő üzembe helyezése előtt a felhasználó saját felelősségére gondoskodnia kell az alkalmazáshoz szükséges tisztításról és fertőtlenítésről.

A helyhez kötött hordozórendszert és a változtatható magasságú támasztókaros rendszer flexion-portját, lf-portját kereskedelmi forgalomban kapható általános tisztítószerekkel (semleges tisztítószerek) kell tisztítani. A fertőtlenítéshez felületek fertőtlenítésére jóváhagyott kereskedelmi fertőtlenítőszerek vagy törléses fertőtlenítés használhatók. A fertőtlenítőszereket kizárólag törléses fertőtlenítésre szabad használni, a gyártó előírásaival összhangban.

Az ITD például a következő fertőtlenítőszerekkel végzett vizsgálatokat:

Termék	**Gyártó**
Bacillol AF	Bode
Cleanisept Wipes	Dr. Schumacher
Optisal N	Dr. Schumacher
Mikrobac Tissues	Bode
Mikrozid Sensitive Wipes	Schülke
Mikrozid AF Wipes	Schülke
Mikrozid PAA Wipes	Schülke
Terralin Protect	Schülke
Incidin PLUS	Ecolab
Incidin Foam	Ecolab
Incidin Oxywipe S XL	Ecolab
Kohrsolin FF	Hartmann
Dismozol plus	Hartmann

Ha teljes fertőtlenítésre van szükség, a szerelvényeket szakember szedheti szét, és szétszerelve lehet fertőtleníteni.

5.2 Szerviz / javítás

A helyhez kötött hordozórendszert és a flexion-port, lf-port változtatható magasságú támasztókaros rendszert minden esetben megfelelő tisztítószerrel kell megtisztítani és fertőtleníteni, mielőtt bármilyen szervizelési műveletet végeznek, illetve mielőtt a kocsit javítás céljából visszaküldik!

A helyhez kötött hordozórendszer és a flexion-port, lf-port változtatható magasságú támasztókaros rendszer javítását csak szakszemélyzet végezheti. Javasoljuk, hogy a szolgáltatási tevékenységekkel kapcsolatos minden kérdésben konzultáljon az ITD GmbH-val. Szervizcímeinket a kézikönyv elején találja.

5.3 Környezeti feltételek

A helyhez kötött hordozórendszert és a flexion-port, lf-port változtatható magasságú támasztókaros rendszert kórházakban és orvosi rendelőkben történő szabványos használatra tervezték.

Működés:

Környezeti hőmérséklet:	10° C – 40° C
Páratartalom:	30 % – 75 %
Légnyomás:	700 hPa – 1060 hPa
Védettségi osztály:	IP20

Szállítás/tárolás:

Környezeti hőmérséklet:	-25° C – 70° C
Páratartalom:	10% – 95%
Légnyomás:	500 hPa – 1200 hPa

5.4 Ártalmatlanítás



Elektromos és elektronikus berendezések szelektív gyűjtése az elektromos és elektronikus berendezések hulladékairól szóló WEEE-irányelvnek megfelelően (Németországra vonatkozó nyilvántartási szám: DE35464575). A 2005. augusztus 13. után forgalomba hozott rendszerekkel ellátott valamennyi elektromos és elektronikus berendezést az elektromos és elektronikus berendezések elkülönített gyűjtésére vonatkozó szimbólummal jelölték, amely jelzi, hogy ezeket a berendezéseket a 2002/96/EK európai uniós irányelv hatálya alá tartozó országokban elkülönített gyűjtésnek kell alávetni ártalmatlanítás céljából.

5.5 Pótalkatrészek

Kizárólag az ITD által engedélyezett pótalkatrészek használhatók. Helyhez kötött hordozórendszerének tartóprofiljára egy rendelési számot tartalmazó matrica van ragasztva. Minden rendelési számot és a hozzájuk tartozó pótalkatrészeket az ITD GmbH archiválja.

6 Tartozékok

A tartozékok átfogó választéka megtalálható katalógusainkban vagy a www.itd-cart.com weboldalon (információk a kereskedők számára).

7 Karbantartás

A helyhez kötött hordozórendszert és a flexion-port, lf-port változtatható magasságú támasztókart sokéves problémamentes használatra fejlesztették ki és gyártják. A biztonság garantálása érdekében 12 havonta ellenőrizze a következő alkatrészek működőképességét.

Tartókarok:

- A forgatás és a billenés zökkenőmentesen, túlzott játék nélkül működik.

Változtatható magasságú támasztókarok (flexion-port, lf-port):

- A magasságállítás szabadon működik, az emelőerő a készülék súlyához igazodik.

Polcok:

- Ellenőrizze, hogy a rögzítőcsavarok meg lettek-e húzva, és hogy a polc stabil és sík-e.

Aljzatlécek:

- Ellenőrizze a főkábelt sérülés és szilárd rögzítés szempontjából.

Kiegészítő aljzatok:

- Ellenőrizze a kábelt sérülés és szilárd rögzítés szempontjából.

Sorozatszám:

- Hasonlítsa össze a helyhez kötött hordozórendszer és a flexion-port változtatható magasságú támasztókaros rendszer sorozatszámát a felszerelési napló adataival.

Ha ezen ellenőrzések során bármilyen problémát észlel, azonnal lépjen kapcsolatba a szállítóval.

8 Műszaki adatok

8.1 Terhelhetőségi modul-port (helyhez kötött hordozórendszerek és alkatrészek).

• Tartóprofil, a teljes hozzáadott terhelés függ a hosszúságtól	25-150 kg / 55–330 lb
• Monitortartó VESA 75 / 100 adaptációval	max. 18 kg / 39,6 lb
• Monitortartó univerzális adapterrel	max. 14 kg / 30,8 lb
• Monitortartó asztali rögzítő adapterrel	max. 14 kg / 30,8 lb
• Polc	10 kg / 22 lb
• Fiók	3 kg / 6,6 lb
• Billentyűzettartó	5 kg / 11 lb
• Egérpad	3 kg / 6,6 lb

8.2 Terhelhetőség, mf-port (merev és lengő támasztókarok)

• Tartókar, merev	max. 23 kg / 50,6 lb
• Forgatható kar, 1-szeres	max. 23 kg / 50,6 lb
• Forgatható kar, 2-szeres	max. 18 kg / 39,6 lb

8.3 Terhelhetőség, rm-port (lengő támasztókarok)

• Forgatható kar, 1-szeres	max. 23 kg / 50,6 lb
• Forgatható kar, 2-szeres (L250 mm + L250 mm)	max. 23 kg / 50,6 lb
• Forgatható kar, 2-szeres (L325 mm + L325 mm)	max. 18 kg / 39,6 lb

8.4 Teherbírás, flexion-port (változtatható magasságú támasztókaros rendszerek)

• flexion-port (modelltől függően)	3–10 kg / 6,6–22 lb 8–14 kg / 17,6–30,8 lb 11–20 kg / 24,2–44 lb
• Döntő- és forgatóegység	max. 14 kg / 30,8 lb
• Post („Down-Post")	10 kg / 22 lb
• Egérpad	3 kg / 6,6 lb

8.5 Teherbírás, if-port (változtatható magasságú támasztókarok)

• modelltől függően	0–7 kg / 0–15,4 lb 0-5kg / 0-11lbs 5-10kg / 11-22lbs

A tartalomért felelős: ITD GmbH

CH REP

Johner Medical Schweiz GmbH
Tafelstattstrasse 13a
6415 Arth
Schweiz

ITD GmbH
Jahnstrasse 1
84347 Pfarrkirchen
Germany
sales@itd-cart.com
www.itd-cart.com

DS.0242.799 - Index 004 - 09/2026 - Subject to change without notice.