РЪКОВОДСТВО ЗА РАБОТА

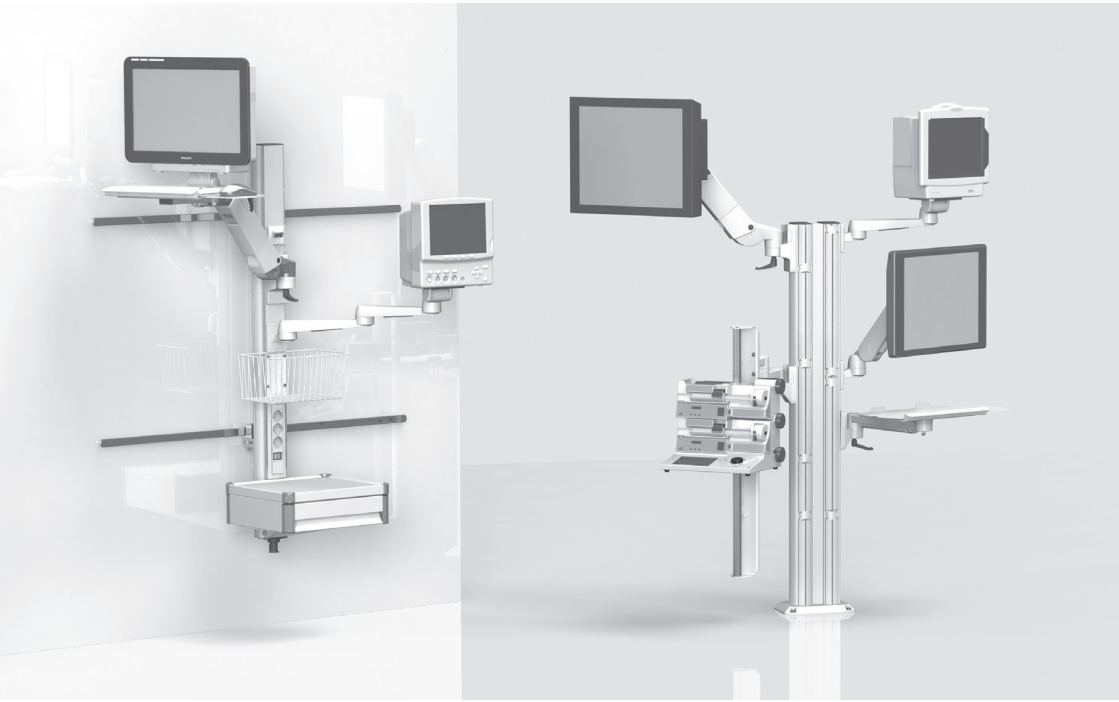

РЪКОВОДСТВО ЗА РАБОТА

за стационарни носещи системи (включително опорни рамена с променлива височина flexion-port и lf-port)

Този продукт е медицинско изделие клас I по смисъла на приложение VIII от Регламент (ЕС) 2017/745 за медицинските изделия (MDR).

Производителят декларира, че продуктът отговаря на основните изисквания съгласно Регламент (ЕС) 2017/745, приложение IX, което е документирано с маркировката „CE".

Настоящото ръководство за употреба се използва както от iTD GmbH, така и от TouchPoint Medical Inc. Етикетът съдържа специфична документация на съответния легален производител на изделието.

EC REP

ITD GmbH
Jahnstrasse 1
84347 Pfarrkirchen
Germany
Tel: + 49 89 61 44 25- 0
Web: www.itd-cart.com

TouchPoint Medical
dba iTD Corporation
2200 TouchPoint Drive
Odessa, FL 33556 USA
Tel: + 1 800 947 3901
Web: www.itd-cart.com

CE

MD

Продажби и support:

Северна Америка	Европа
ITD Corporation	ITD GmbH
Имейл: salesusa@itd-cart.com	Имейл: sales@itd-cart.com
Китай	**Австралия**
ITD Medical Technology Products (Shanghai) Co., Ltd.	ITD Australia Pty Ltd
Имейл: saleschina@itd-cart.com	Имейл: salesaustralia@itd-cart.com

Допълнителна информация във връзка с продажбата и сервизното обслужване е налична на нашия уебсайт (www.itd-cart.com).

Работим постоянно, за да доразвиваме нашите продукти. Молим да проявите разбиране, че си запазваме правото при необходимост да правим промени във формата, оборудването и технологията на доставяния пакет.

Не се разрешава възпроизвеждането, размножаването или преводът частично или изцяло без писменото разрешение на ITD GmbH!

ITD GmbH си запазва изрично всички права съгласно законодателството в областта на авторското право.

Индекс 004

ВАЛИДНОСТ

Тези инструкции за употреба са валидни за следните продукти:

Обозначение на типа	Описание
MZ.0xxx.xxx / 60xx.xxx	Стационарни носещи системи и системни компоненти modul-port, вкл. неподвижни и чупещи се рамена rm-port и mf-port и Носещи рамена с променлива височина flexion-port
RS.0xxx.xxx - 45xx.xxx	
TH.1xxx.xxx / 2xxx.xxx / 3xxx.xxx	
TS.0xxx.xxx - TS.09xx.xxx	
TS.6xxx.xxx / 9xxx.xxx	
ZV.9xxx.xxx	
HA.1xxx.xxx/2xxx.xxx	Системни компоненти и приспособления за системи от опорни рамена с променлива височина flexion-port
HA.3xxx.xxx	Носещи рамена с променлива височина lf-port

KD.0xxx.xxx - KD.9xxx.xxx	Стационарни носещи системи по спецификация на клиента и системи от опорни рамена с променлива височина flexion-port, lf-port
KU.0xxx.xxx – KU.9xxx.xxx	
KN.0xxx.xxx - KN.9xxx.xxx	
CD.0xxxx.xxx - CD.9xxxx.xxx	
CN.0xxx.xxx - CN.9xxx.xxx	
TP.0xxx.xxx - TP.9xxx.xxx	
OC.0xxx.xxx – OC.9xxx.xxx	
OM.0xxx.xxx – OM.9xxx.xxx	

СЪДЪРЖАНИЕ

1 Важна информация

1.1 Правилна употреба ... 5
1.2 Общо обяснение на символите ... 6
1.3 Инструкции за безопасност ... 8

2 Монтаж

2.1 Окомплектовка ... 9
2.2 Ръководство за работа/инструкции за монтаж ... 9
2.3 Хоризонтално шарнирно съединение ... 9
2.4 Оборудване за накланяне/въртене ... 10
2.5 Носещи рамена с променлива височина (flexion-port) ... 10
2.6 Окабеляване ... 11
2.7 Прикрепване към съществуваща инфраструктура ... 11
2.8 Фиксиране на системните компоненти ... 11
2.9 Допустимо натоварване ... 12
2.10 Монтаж/работа ... 12
2.11 Допълнително монтиране на системни компоненти ... 12
2.12 Разглобяване и преместване на системни компоненти и приспособления ... 12

3 Електрическа безопасност

3.1 Разполагане на електрическото оборудване ... 13
3.2 Профил на опорната част ... 13
3.3 Газове ... 13
3.4 Еквипотенциално свързване ... 13
3.5 Съединител за кабел ... 13
3.6 Комбиниране на оборудване ... 13
3.7 Прекъсвач на централното захранване ... 14
3.8 EMC ... 14
3.9 Системни компоненти и приспособления, изключени от крайната проверка на електрическата система ... 14
3.10 Минимална безопасност ... 15

4 Механична и електрическа настройка за височина ... 15

5 Разни

5.1 Почистване и дезинфекция ... 16
5.2 Сервизно обслужване/ремонт ... 16
5.3 Условия на средата ... 17
5.4 Обезвреждане ... 17
5.5 Резервни части ... 17

6 Приспособления ... 18

7 Поддръжка ... 18

8 Технически данни

8.1 Товароносимост modul-port (стационарни носещи системи и компоненти) ... 19
8.2 Товароносимост rm-port (неподвижни и подвижни носещи рамена) ... 19
8.3 Товароносимост rm-port (подвижни носещи рамена) ... 19
8.4 Товароносимост flexion-port (система от носещи рамена с променлива височина) ... 19
8.5 Товароносимост lf-port (носещи рамена с променлива височина) ... 19

1 Важна информация

Всички продукти на ITD GmbH са изработени за дълъг и безпроблемен полезен живот. Разработването, конструирането, продажбите и производството в ITD GmbH са сертифицирани в съответствие със стандарт DIN EN ISO 13485.

Това е предпоставка за:
- най-високо качество и дълъг полезен живот;
- лесна, безопасна и ергономична работа;
- функционален дизайн;
- оптимизация за планираната употреба.

Продуктите отговарят на изискванията на Регламента на ЕС за медицинските изделия (MDR) и са обозначени с маркировката „CE".

- Внимателно прочетете тези инструкции за употреба от началото, за да се запознаете с функциите стъпка по стъпка.
- За всички запитвания или проблеми се обръщайте към производителя.
- Стационарните носещи системи за предназначени само за описаното използване.
- Съхранявайте тези инструкции през целия полезен живот на продукта.

Конфигураторът на системата предоставя на крайния клиент инструкциите за употреба на цялата конфигурация.
Изрично отбелязваме, че конфигураторът на системата носи отговорност за спазването на стандарт IEC 60601-1 и на стандарт IEC 60601-1-2 за EMC в действащата им версия!

1.1 Правилна употреба

Функциите на стационарните носещи системи на ITD GmbH са:
- монтиране на медицински и изпитани от IEC изделия в съответствие с информацията за допустимото натоварване съгласно изискванията на стандарт IEC 60601-1 в действащото към момента издание;
- свързване и разпределение на мрежовото напрежение от електрическия контакт на мястото, както и от кабелите за данни;
- укрепване на оригиналните системни компоненти и приспособления на ITD.

Когато използвате подвижна количка за оборудване, можете да пренасяте медицинското оборудване в сградата или да го разполагане на произволно място преди и след приложението. Това позволява гъвкаво и икономически ефективно използване на цялото оборудване.
Освен това почистването на подовите пространства е по-лесно.

Условията за монтаж зависят от местната среда.

1.2 Общо обяснение на символите

В допълнение към изброените символи при необходимост се използват и други символи съгласно Регламент (ЕС) 2017/745 или ISO 15223.



Медицинско изделие

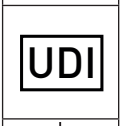

Уникален идентификатор на медицинското изделие

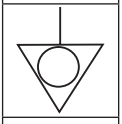

Еквипотенциално свързване:
Еквипотенциалното свързване осигурява достатъчно ниско съпротивление между всички проводящи материали.

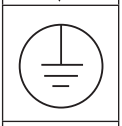

Връзка със защитен проводник:
Свързва проводниците, частите на оборудването, проводящите части, главните заземителни клеми и масата.



Спазвайте инструкциите за потребителя

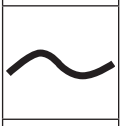

Променлив ток

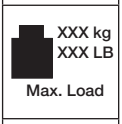

Общо допустимо натоварване (профил на опорната част):
Максимално общо допустимо натоварване (= сума от данните на натоварването на всички отделни компоненти на системата). Вижте етикета за съответното натоварване.

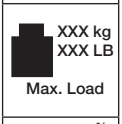

Допустимо натоварване (системни компоненти):
Вижте етикета за съответното натоварване.

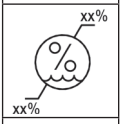

Граница на влажността

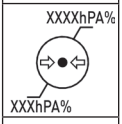

Граница на въздушното налягане

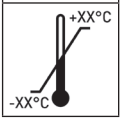

Граница на температурата



Общи предупредителни означения:
Този символ се използва върху щепсели разклонители. Общото натоварване, посочено на фирмената табелка, не трябва да се надвишава.



Подходящи само за употреба на закрито

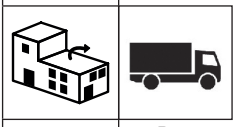

Дистрибутор



Вносител



Производител



Дата на производство

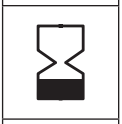

Срок на годност

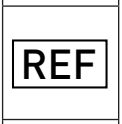

Номер на артикул

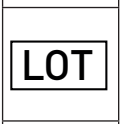

Партиден код

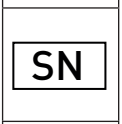

Сериен номер



Регулиране на силата на затягане (модул за накланяне и шарнирен модул)



Задаване на натоварването:
Описва обхвата на натоварване и посоката на въртене за неговото задаване



Спирачка: Информация за положението на опорното рамо в случай на приемане на изделието, показва посоката за освобождаване и блокиране на заключващата функция.



Предупреждение за нараняване на ръцете

1.3 Инструкции за безопасност

Общи

- Може да се работи само с такива стационарни носещи системи, чието оборудване за мрежово напрежение е изпитано и одобрено от съответен квалифициран персонал!
- Персоналът (болничният и сервизният персонал), работещ пряко или непряко със стационарни носещи системи, трябва да бъде инструктиран!
- Задаването на настройките може да се изпълнява само от квалифициран персонал.
- Ремонтите и поддръжката трябва да се извършват само от квалифициран персонал.
- Монтажът трябва да бъде в съответствие с конструктивните характеристики на сградата.

Работа

- При всяко задействане (употреба) на оборудването е важно да се гарантира, че няма физически травми и материални повреди.

Връзки

- Само изделия, които отговарят на изискванията на стандарт IEC 60601-1 или са изпитани от IEC, може да бъдат свързвани към щепселите/свързващите кабели.
- Допълнителното медицинско оборудване със свързващи палци за еквипотенциално свързване трябва да бъде свързано със зелено-жълтия кабел към свързващите палци за алтернативно еквипотенциално свързване!



Внимание: Общото натоварване, посочено на фирмената табелка, не трябва да се надвишава. Имайте предвид, че към съществуващ многогнездов щепсел не трябва да се свързват други многогнездови щепсели.

Товароносимост

- Общото тегло на оборудването и приспособленията върху стационарната носеща система не може да надвишава разрешеното полезно тегло (вж. стикера за товароносимостта на профила на опорната част).
- Повърхностното натоварване, отпечатано върху системните компоненти, не може да бъде надвишавано!
- Натоварването, указано върху крепежните елементи (напр. стойка на профила, съчленени рамена), не може да бъде надвишавано!

Защита от инфекции

- При почистване трябва да се спазват правилата за хигиена!
- Предавайте само почистено и дезинфекцирано оборудване и крепежни елементи на сервизния техник за работи по поддръжка и ремонт!

Опазване на околната среда

- Обезвреждайте всички остатъци от препарати за почистване и дезинфекция по безопасен за околната среда начин.

2 Монтаж

2.1 Окомплектовка

Извадете стационарната носеща система от опаковката и проверете дали всички поръчани от вас части са включени в пратката.

2.2 Ръководство за работа/инструкции за монтаж

Преди да започнете монтажа на някакво оборудване, прочетете внимателно ръководството за работа или инструкциите за монтаж. Те са включени към стационарните носещи системи и системните компоненти и аксесоари.



2.3 Хоризонтално шарнирно съединение

Уверете се, че обхватът на шарнирното съединение на системните компоненти е подходящ за размерите на оборудването и на околните условия в работната среда.

Когато системните компоненти и прикрепеното оборудване се движат хоризонтално от шарнирното съединение, не трябва да се удрят с друго оборудване, други системни компоненти или стената. Евентуален удар може да предизвика повреда на оборудването и наранявания на хора.

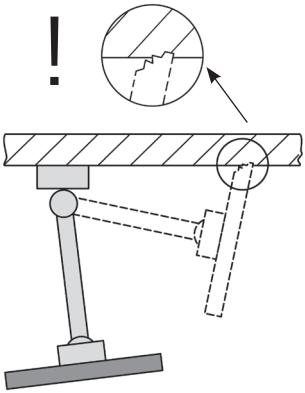

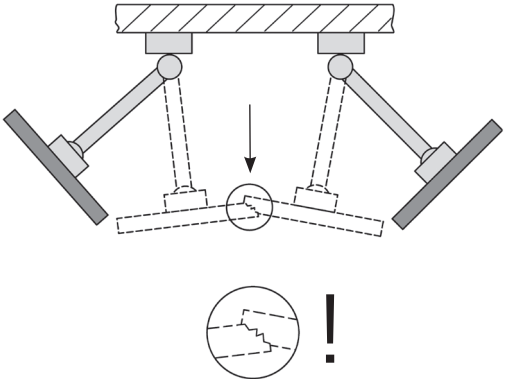

2.4 Оборудване за накланяне/въртене

Ако системните компоненти могат да се наклоняват или въртят, е важно да установите дали силата на затягане е подходяща за съответния модул, който ще бъде закрепен на мястото. Ако приложената сила е неправилно настроена, има риск от преобръщане на оборудването. Поради това трябва да се направи настройка, за да е сигурно, че модулът може да се наклони или завърти леко и в същото време да остане стабилен във всяко желано положение.

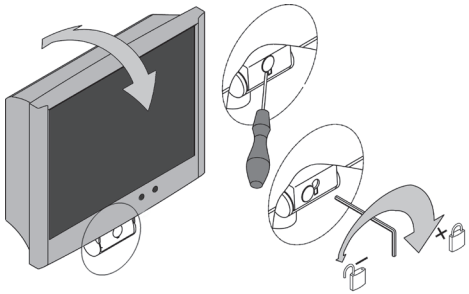

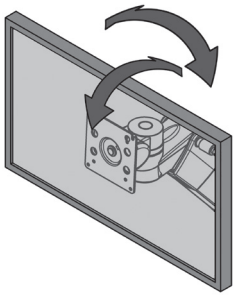

2.5 Носещи рамена с променлива височина (flexion-port)

Когато натоварвате системните компоненти, чиято височина може да се настрои, непременно обърнете внимание на минималното и максималното допустимо общо тегло. От съображения за безопасност се уверете също така, че пространството под носещото рамо, чиято височина се настройва (flexion-port), е свободно. За да можете да настроите носещото рамо спрямо натоварването, то трябва да бъде поставено в хоризонтално положение.

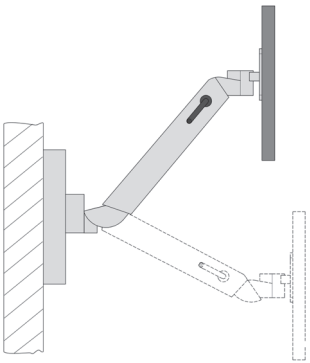

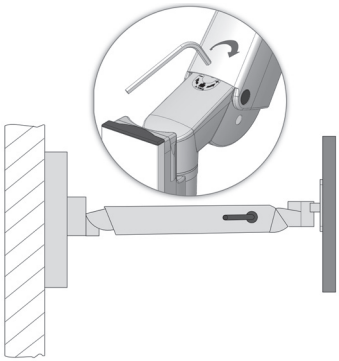

2.6 Окабеляване

Спазвайте следните инструкции:

- За да не се получи повреда на кабела или неизправност на изделието при движение от шарнирното съединение, кабелът трябва да е с достатъчен размер.
- В никакъв случай не използвайте евентуално увиснали кабели като ръкохватка.
- Уверете се, че поставяте правилно включените монтажни материали в съответствие с инструкциите за монтаж.
- Когато движите чупещите се рамена, обръщайте внимание на евентуално налични кабелни контури.

2.7 Прикрепване към съществуваща инфраструктура

Когато монтирате към стандартни релси (вертикални, хоризонтални), стълбове, ITD профили, таванни осветителни тела, захранващи проводи или връзки по спецификация на производител, се уверете, че има достатъчна стабилност. Ако е необходимо, изяснете това с производителя на съответната връзка.

2.8 Фиксиране на системните компоненти

Преди да фиксирате блокове към системните компоненти, трябва да се уверите, че системните компоненти са здраво фиксирани на място. Ако някоя връзка не е подходящо закрепена, може да се стигне до наранявания на хора или повреда на оборудването.

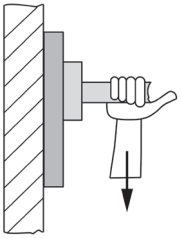

2.9 Допустимо натоварване

Обърнете внимание, че е важно да се спазва максималното допустимо натоварване (вж. глава 8).

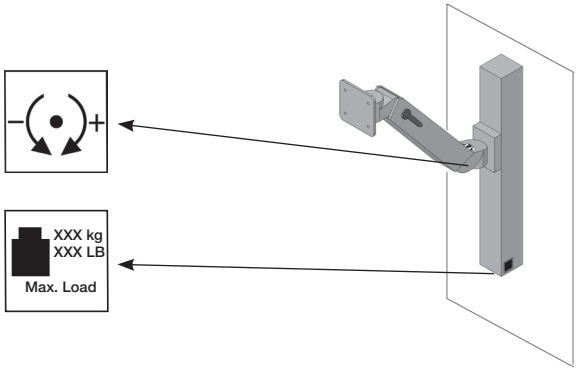

2.10 Монтаж/работа

2.10.1 Правилна инсталация

Когато инсталирате или монтирате стационарни носещи системи, за да предотвратите риск от нараняване на пациенти или други хора или повреда на медицинска апаратура, уверете се, че е оставено достатъчно пространство между носещата система и всяко оборудване, съдържащо системи с електрическо задвижване (напр. болнични легла).

2.10.2 Рафтове

Рафтовете могат да бъдат премахнати или поставени на друго място. Разхлабете винтовете, поставете рафта на друго място и после отново затегнете здраво полицата на мястото. Проверете съпротивлението на защитното заземяване.

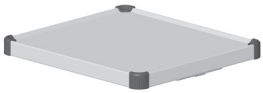

2.10.3 Чекмеджета

Модулните блокове с чекмеджета разполагат със затварящ механизъм. Чекмеджетата могат да бъдат извадени в изтеглено положение. На предната стена може да бъде залепена лентичка с надпис.



2.11 Допълнително монтиране на системни компоненти

Допълнителното монтиране на системни компоненти на ITD трябва да се извършва само от специализиран персонал.

2.12 Разглобяване и преместване на системни компоненти и приспособления

Когато се разглобяват системни компоненти или приспособления или се променя местоположението им, е важно да се отстранят всички монтирани върху тях модули, преди да се правят каквито и да е промени. Ако това засяга демонтажа/монтажа на опорни рамена с променлива височина flexion-port, те първо трябва да бъдат поставени в най-горно положение и трябва да бъде определено затягането (спирачката) (вижте стикера).

3 Електрическа безопасност

3.1 Разполагане на електрическото оборудване

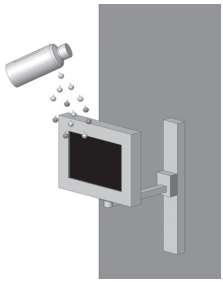

Уверете се, че електрическото оборудване върху стационарната носеща система или системата от опорни рамена с променлива височина flexion-port, lf-port не се овлажнява. В никакъв случай не поставяйте продукти, от които може да протече течност, върху електрическото оборудване или удължителния кабел, тъй като може да ги намокри.

3.2 Профил на опорната част



В профилите на опорната част (Economy и Profi) могат да се разполагат щепсели разклонители. Профилите са оптимален кабелен канал за всякакви електрозахранващи кабели за модулите. В никакъв случай не пробивайте дупки в профилите на опорната част (Economy, Profi, плосък профил), тъй като в тях може да минават кабели под напрежение, по които протича ток.

3.3 Газове

С електрическото оборудване не трябва да се работи в близост до газове, като напр. запалими газове, използвани за анестезия, или други такива. Потребителят отговаря за спазването на това изискване и за изпълнението на стандарт EN 60601-1-2 и правилата за EMC.

3.4 Еквипотенциално свързване

Стационарната носеща система трябва да бъде свързана еквипотенциално. Кабелът за еквипотенциално свързване първо трябва да бъде свързан към базата на носещата система и след това към контакта за еквипотенциално свързване в помещението. След това свържете захранващите кабели POAG към POAG щифтовете на POAG платката или на многогнездовите щепсели и уреда.

3.5 Съединител за кабел

Потребителите на стационарната носеща система се уверяват, че между кабелната система на стационарната носеща система и оборудването има постоянна кабелна връзка и тя може да бъде прекъсната само с помощта на инструменти. Поръчайте отделно подходящите приспособления.

3.6 Комбиниране на оборудване

Спазвайте следното за комбинирането на оборудване върху стационарната носеща система:

- Помощното оборудване, свързано към аналогови и цифрови интерфейси на оборудването, трябва да бъде сертифицирано в съответствие с приложимите спецификации на стандартите EN (напр. стандарти IEC 60950 за оборудване за обработка на данни и IEC 60601-1 за електромедицинските апарати).
- Освен това всички конфигурации трябва да отговарят на действащата версия на стандарт IEC 60601-1. Всеки, който свързва допълнително оборудване към сигнален вход/изход, е конфигуратор на системата и следователно е отговорен да гарантира спазването на действащата версия на стандарт IEC 60601-1.

Ако имате въпроси, обърнете се към местния търговски представител или технически служби.

Имайте предвид следното: Уверете се, че това е изпълнено и за адаптацията на оборудването в електрическата верига (напр. многогнездов щепсел разклонител).

3.7 Прекъсвач на централното захранване

Оборудване с животоподдържащи функции не трябва да се свързва с централен ключ за включване и изключване.

3.8 EMC

Проверете електромагнитната съвместимост (EMC) между елементите на електромедицинското оборудване или други/нови комбинации, поставени върху стационарните носещи системи, преди оборудването да бъде въведено в употреба в медицински условия. Носещата система не може да се използва в MR среда поради наличието на феромагнитни материали.

Носещи системи по спецификация на клиента, използвани в среда с ядрено въртене (MR), трябва да бъдат изпитани от клиента за пригодност за употреба поради съдържащите се в тях феромагнитни материали.
ITD GmbH изключва всякаква отговорност в това отношение!



3.9 Системни компоненти и приспособления, изключени от крайната проверка на електрическата система

ITD GmbH изключва следните системни компоненти и приспособления от крайната проверка на електрическата система:

- Многогнездовите щепсели разклонители без допълнителни защитни проводници, които не са свързани с кабел при монтажа.
- Приложените кабели за медицинско оборудване и апарати
- Приложените платки и кабели POAG
- Неелектрифицираните носещи системи
- Настройките за височина и приставните части към тях
- Ръкохватките, подложките за мишка, чекмеджетата, блоковете за чекмеджета и приставките (скоби за стойка за бутилка, кошници, скоби за монтаж на камера, инфузионни стативи ...)
- Изтеглящите се приставки за клавиатура и изтеглящите се рафтове

- Поставка за компютър отгоре и отдолу
- Инсталирани носещи рамена и скоби за стойка за монитор
- Направляващи колелца
- Вторични електрически вериги с контрол на изолацията се изключват само от проверката на диелектричната сила!

3.10 Минимална безопасност

ITD GmbH няма данни за елемент от оборудването или приспособление, който намалява минималната безопасност на системата. Може да се използва само оборудване, което не създава риск. Ако е необходимо, изяснете това посредством анализ на риска (стандарт ISO 14971).

4 Механична и електрическа настройка за височина

Спазвайте специалните правила за безопасност за „механичната настройка за височина" посредством „газово налягане", както и за електромеханичната настройка за височина посредством „линейно задвижване" в съответствие със стандарт IEC 60601-1 „Механичен риск във връзка с движещи се части". При това:

- Имайте предвид и се придържайте към разрешеното отстояние между движещите се части в съответствие със стандарт IEC 60601-1 в таблица 20 (ISO 13857:2008).
- Продуктите с настройка за височина се произвеждат и доставят франко завода в съответствие с ъс стандарта, като се съобразяват разрешените безопасни отстояния. Вследствие на оборудването с медицински апарати и/или компоненти или тяхната замяна тези отстояния може да се променят. Това може да доведе до механичен риск. Съответното лице, което конфигурира системата, е отговорно за спазването на минималните изискуеми отстояния.
- Общото тегло на инсталираните апарати и приспособления не трябва да надвишава посоченото максимално общо полезно тегло на настройката за височина. Претоварването може да доведе до повреда на настройката за височина и загуба на гаранцията.
- Натрупаната енергия се освобождава с механичната настройка за височина посредством газово налягане. Поради това при ненатоварени системи внезапното, неограничавано от спирачка задействане на настройката за височина може да доведе до наранявания и повреди.
  - За да предотвратите наранявания и повреди, преди инсталиране и отстраняване на апарати поставете настройката за височина в най-горно положение (изключено захранване)
  - Системата от опорни рамена с променлива височина flexion-port трябва да бъде фиксирана и закрепена в най-горно положение (изключено захранване) с помощта на затягащия лост (вижте отделните инструкции за потребителя за flexion-port, както и бележките за риска, свързан със системата от опорни рамена).
- Неволното задействане на електромеханичната настройка за височина посредством ръчния бутон също може да доведе до наранявания и повреди.
  - За да предотвратите наранявания и повреди, преди инсталиране и отстраняване на апарати изключете настройката за височина от електрическото захранване.
  - Задачи по сервизно обслужване и поддръжка в „вътрешната зона" на настройката за височина, т.е. в покритата зона във вътрешността на опорната колона, която е недостъпна отвън, трябва да се извършват само от специалисти.
  - Внимание: Ако управлявате настройката за височина с помощта на дистанционно управление, уверете се, че няма хора в зоната на опасност.

Български

5 Разни

5.1 Почистване и дезинфекция

Внимание: Преди почистване и дезинфекция откачете от захранването! В медицинска среда потребителят е отговорен за почистването и дезинфекцията, необходими за съответното приложение.

Стационарната носеща система и системата от опорни рамена с променлива височина flexion-port, lf-port трябва да се почистват, като се използват универсални почистващи препарати, продавани в търговската мрежа (неутрални почистващи препарати). За дезинфекция може да се използват дезинфектанти, одобрени за дезинфекция на повърхности, или дезинфекциращи кърпи, продавани в търговската мрежа. Препаратите за дезинфекция трябва да се използват само за дезинфекция чрез избърсване в съответствие със спецификациите на производителя.

Например ITD направи изпитвания, като използва следните дезинфектанти:

Продукт	**Производител**
Bacillol AF	Bode
Cleanisept Wipes	Dr. Schumacher
Optisal N	Dr. Schumacher
Mikrobac Tissues	Bode
Mikrozid Sensitive Wipes	Schülke
Mikrozid AF Wipes	Schülke
Mikrozid PAA Wipes	Schülke
Terralin Protect	Schülke
Incidin PLUS	Ecolab
Incidin Foam	Ecolab
Incidin Oxywipe S XL	Ecolab
Kohrsolin FF	Hartmann
Dismozol plus	Hartmann

Ако е необходима пълна дезинфекция, сглобените части могат да бъдат разглобени от специалист и избърсани с цел дезинфекция в разглобено състояние.

5.2 Сервизно обслужване/ремонт

Стационарната носеща система и системата от опорни рамена с променлива височина flexion-port, lf-port винаги се почистват и дезинфекцират с подходящ почистващ препарат преди сервизни работи и преди връщането им за ремонт!

Ремонтът на стационарната носеща система и на системата от опорни рамена с променлива височина flexion-port, lf-port трябва да се извършва само от специализиран персонал. Препоръчваме ви да се консултирате с ITD GmbH по всички въпроси, отнасящи се до сервизните дейности. Ще откриете адресите на нашите сервизи в началото на това ръководство.

5.3 Условия на средата

Стационарната носеща система и системата от опорни рамена с променлива височина flexion-port, lf-port са проектирани за стандартна работа в болници и медицински кабинети.
Работа:

Околна температура:	от 10°C до 40°C
Влажност на въздуха:	от 30% до 75%
Въздушно налягане:	от 700 hPa до 1060 hPa
Клас на защита:	IP20

Транспорт/съхранение:

Околна температура:	от -25°C до 70°C
Влажност на въздуха:	от 10% до 95%
Въздушно налягане:	от 500 hPa до 1200 hPa

5.4 Обезвреждане



Разделно събиране за електрическо и електронно оборудване в съответствие с Директивата относно отпадъците от електрическо и електронно оборудване (регистрационен номер за Германия: DE35464575). Всяко електрическо и електронно оборудване, което се доставя със системи, пуснати на пазара след 13 август 2005 г., е маркирано със символа за разделно събиране на електрическото и електронното оборудване, който указва, че това оборудване подлежи на разделно събиране за обезвреждане в държавите, в които действа Директива 2002/96/ЕО.

5.5 Резервни части

Може да се използват само резервни части, които са разрешени от ITD. Стикер с номера на поръчката е залепен на профила на опорната част на вашата стационарна носеща система. Всички номера на поръчки и свързаните с тях резервни части се съхраняват в ITD GmbH.

6 Приспособления

Пълният набор от приспособления е наличен в нашите каталози или на адрес www.itd-cart.com (информация за търговски представители).

7 Поддръжка

Стационарната носеща система и системата от опорни рамена с променлива височина flexion-port, lf-port са разработени и конструирани за многогодишно безпроблемно използване. Проверявайте функционалността на следните части на всеки 12 месеца, за да гарантирате безопасността.

Носещи рамена:

- Въртенето и накланянето се изпълняват плавно, без прекомерна хлабина.

Системи от опорни рамена с променлива височина (flexion-port, lf-port):

- Настройката за височина функционира свободно, повдигащата сила е съобразена с теглото на апарата.

Рафтове:

- Проверете дали винтовете за монтаж са затегнати и дали рафтът е стабилен и равен.

Щепсели разклонители:

- Проверете мрежовия кабел за повреда и плътно прилягане.

Помощни щепсели:

- Проверете кабела за повреда и плътно прилягане.

Сериен номер:

- Сравнете серийния номер на стационарната носеща система и системата от опорни рамена с променлива височина flexion-port с данните в инспекционната книга на оборудването.

Ако установите проблеми по време на тези проверки, се свържете незабавно с доставчика.

8 Технически данни

8.1 Товароносимост modul-port (стационарни носещи системи и компоненти)

• Профил на опорната част, общото добавено тегло зависи от дължината	25 – 150 кг/55 – 330 фунта
• Поставка за монитор с приспособление за стойка VESA 75/100	до 18 кг/39,6 фунта
• Поставка за монитор с универсално приспособление	до 14 кг/30,8 фунта
• Поставка за монитор с приспособление за вертикална скоба Table Top Mount	до 14 кг/30,8 фунта
• Полица	10 кг/22 фунта
• Чекмедже	3 кг/6,6 фунта
• Поставка за клавиатура	5 кг/11 фунта
• Подложка за мишка	3 кг/6,6 фунта

8.2 Товароносимост rm-port (неподвижни и подвижни носещи рамена)

• Носещо рамо, неподвижно	до 23 кг/50,6 фунта
• Чупещо се рамо, единично	до 23 кг/50,6 фунта
• Чупещо се рамо, двойно	до 18 кг/39,6 фунта

8.3 Товароносимост rm-port (подвижни носещи рамена)

• Чупещо се рамо, единично	до 23 кг/50,6 фунта
• Чупещо се рамо, двойно (L250 мм + L250 мм)	до 23 кг/50,6 фунта
• Чупещо се рамо, двойно (L325 мм + L325 мм)	до 18 кг/39,6 фунта

8.4 Товароносимост flexion-port (система от носещи рамена с променлива височина)

• flexion-port (в зависимост от модела)	3 – 10 кг/6,6 – 22 фунта 8 – 14 кг/17,6 – 30,8 фунта 11 – 20 кг/24,2 – 44 фунта
• Модул за накланяне и шарнирен модул	до 14 кг/30,8 фунта
• Post (Down-Post)	10 кг/22 фунта
• Подложка за мишка	3 кг/ 6,6 фунта

8.5 Товароносимост lf-port (носещи рамена с променлива височина)

• в зависимост от модела	0 – 7 кг/0 – 15,4 фунта 0-5kg / 0-11lbs 5-10kg / 11-22lbs

Отговорност за съдържанието: ITD GmbH.

CH REP

Johner Medical Schweiz GmbH
Tafelstattstrasse 13a
6415 Arth
Schweiz

ITD GmbH
Jahnstrasse 1
84347 Pfarrkirchen
Germany
sales@itd-cart.com
www.itd-cart.com

DS.0243.799 - Index 004 - 09/2026 - Subject to change without notice.