BRUKSANVISNING



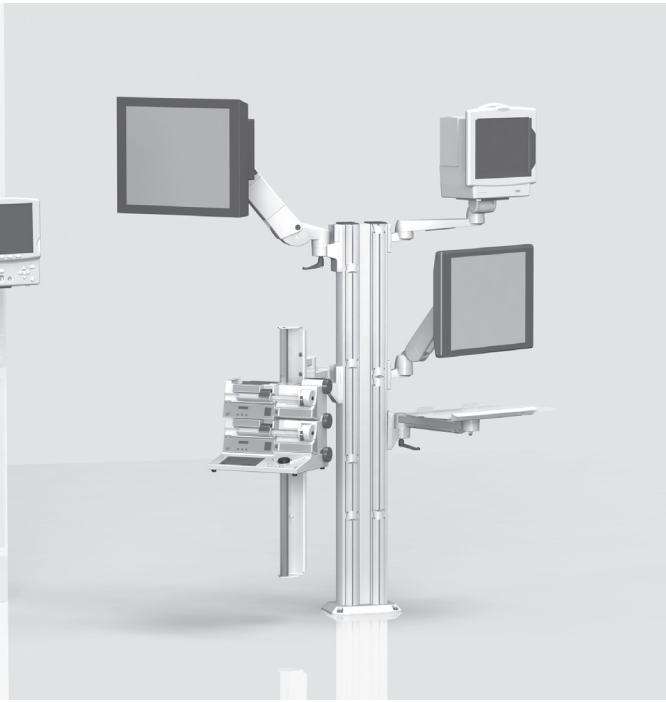

BRUKSANVISNING

for stasjonære bæresystemer
(inkludert høydejusterbare bærearmer, flexion-port og lf-port)

Dette er medisinsk utstyr i klasse I i henhold til European Medical Device Regulation (MDR) 2017/745, vedlegg VIII.

Produsenten erklærer at dette produktet er i samsvar med de grunnleggende kravene i henhold til MDR 2017/745, vedlegg IX og dokumenterer dette med CE-merking.

Denne bruksanvisningen brukes av både iTD GmbH og TouchPoint Medical Inc.
På produktetiketten finnes en spesifikk dokumentasjon til den respektive, lovlige produsenten av produktet.

EC REP

ITD GmbH
Jahnstrasse 1
84347 Pfarrkirchen
Germany
Tel: + 49 89 61 44 25- 0
Web: www.itd-cart.com

TouchPoint Medical
dba iTD Corporation
2200 TouchPoint Drive
Odessa, FL 33556 USA
Tel: + 1 800 947 3901
Web: www.itd-cart.com

CE

MD

Salg og support:

Nord-Amerika	Europa
iTD Corporation	iTD GmbH
E-post: salesusa@itd-cart.com	E-post: sales@itd-cart.com
Kina	**Australia**
iTD Medical Technology Products (Shanghai) Co., Ltd.	iTD Australia Pty Ltd
E-post: saleschina@itd-cart.com	E-post: salesaustralia@itd-cart.com

Ytterligere informasjon om salg og service finner du på vår nettside (www.itd-cart.com).

Vi jobber kontinuerlig med videreutvikling av produktene våre. Vennligst ha forståelse for vi til enhver tid må forbeholde oss retten til å gjøre endringer i leveringsomfanget når det gjelder form, utstyr og teknologi.

Ettertrykk, mangfoldiggjøring eller oversettelse, også delvis, er ikke tillatt uten skriftlig tillatelse fra iTD GmbH! Alle rettigheter i henhold til åndsverkloven er uttrykkelig forbeholdt iTD GmbH.

Innholdsfortegnelse 004

Denne bruksanvisningen gjelder for følgende produkter:

Typebetegnelse	Beskrivelse
MZ.0xxx.xxx / 60xx.xxx	Stasjonære modul-port bæresystemer og systemkomponenter inkl Svingarmer rm-port og mf-port og høydejusterbare bærearmer lf-port og flexion-port
RS.0xxx.xxx / 45xx.xxx	
TH.1xxx.xxx / 2xxx.xxx / 3xxx.xxx	
TS.0xxx.xxx - TS.09xx.xxx	
TS.6xxx.xxx / TS.9xxx.xxx	
ZV.9xxx.xxx	
HA.1xxx.xxx / 2xxx.xxx	Systemkomponenter og tilbehør, høydejusterbare bærearmsystemer flexion-port
HA.3xxx.xxx	Høydejusterbare bærearmer lf-port

KD.0xxx.xxx - KD.9xxx.xxx	Kundenspesifikke, stasjonære bæresystemer og Kundespesifikke bærearmsystemer, flexion-port, og lf-port
KU.0xxx.xxx – KU.9xxx.xxx	
KN.0xxx.xxx - KN.9xxx.xxx	
CD.0xxxx.xxx - CD.9xxxx.xxx	
CN.0xxx.xxx - CN.9xxx.xxx	
TP.0xxx.xxx - TP.9xxx.xxx	
OC.0xxx.xxx – OC.9xxx.xxx	
OM.0xxx.xxx – OM.9xxx.xxx	

Norsk

1 Viktige opplysninger

1.1 Tiltenkt bruk ... 5
1.2 Generell symbolforklaring ... 6
1.3 Sikkerhetsmerknader ... 8

2 Montering

2.1 Kapasitet ... 9
2.2 Bruksanvisning / monteringsanvisning ... 9
2.3 Horisontal panorering ... 9
2.4 Vippe / rotere enhetene ... 10
2.5 Høydejusterbare bærearmsystemer (flexion-port) ... 10
2.6 Kabling ... 11
2.7 Innfesting til eksisterende infrastruktur ... 11
2.8 Innfesting av systemkomponenter ... 11
2.9 Belastning ... 12
2.10 Montering / betjening ... 12
2.11 Påfølgende innfesting av systemkomponenter ... 12
2.12 Demontering og ombygging av systemkomponenter og tilbehør ... 12

3 Elektrisk sikkerhet

3.1 Plassering av elektrisk utstyr ... 13
3.2 Bæreprofil ... 13
3.3 Gasser ... 13
3.4 Ekvipotensialbinding ... 13
3.5 Kabelkontakt ... 13
3.6 Kombinering av enheter ... 13
3.7 Sentralt strømbrudd ... 14
3.8 EMV ... 14
3.9 Systemkomponenter/tilbehør ekskludert fra testen av elektrisk effekt ... 14
3.10 Minimum sikkerhet ... 15

4 Mekanisk og elektrisk høydejustering ... 15

5 Diverse

5.1 Rengjøring og desinfisering ... 16
5.2 Reparasjon / service ... 16
5.3 Miljøbetingelser ... 17
5.4 Avhending ... 17
5.5 Reservedeler ... 17

6 Tilbehør ... 18

7 Vedlikehold ... 18

8 Tekniske data

8.1 Modulport for lastekapasitet ... 19
8.2 Lastekapasitet mf-port ... 19
8.3 Lastekapasitet for rm-port ... 19
8.4 Lastekapasitet for flexion-port ... 19
8.5 Lastekapasitet for lf-port ... 19

1 Viktige opplysninger

Alle produkter fra iTD GmbH produseres for en lang og feilfri levetid.
Utvikling, konstruksjon, salg og produksjon hos iTD GmbH er i henhold til DIN EN ISO 13485 sertifisert.

Dette er grunnlaget for:

- høyeste kvalitet og lang levetid
- enkel, sikker og ergonomisk betjening
- funksjonelt design
- Optimering for bruksformål.

Produktene tilfredsstiller kravene til loven om medisinsk utstyr - MDR (Medizinproduktgesetz - europeisk lov om medisinsk utstyr) - og er CE-merket.

- Les denne bruksanvisningen nøye fra begynnelsen for å gjøre deg kjent med funksjonene trinn for trinn.
- Hvis du har spørsmål eller er i tvil, vennligst kontakt produsenten.
- De stasjonære bæresystemene er kun beregnet for den tiltenkte bruken som er beskrevet.
- Disse instruksjonene må oppbevares i hele produktets levetid.

Systemkonfiguratoren har mottatt bruksanvisningen for den overordnede konfigureringen
Det påpekes uttrykkelig at systemkonfiguratoren er ansvarlig for samsvar og ansvarlig for kravene i IEC 60601-1 og EMC-standarden IEC 60601-1-2 i gjeldende versjon!

1.1 Tiltenkt bruk

De stasjonære bæresytstemene til iTD GmbH brukes for:

- for å tilpasse medisinsk og IEC-testet utstyr i samsvar med de tillatte belastningsspesifikasjonene, samtidig med kravene i IEC 60601-1 i gjeldende versjon.
- tilkobling og fordeling av nettspenninger fra lokalt strømuttak og av datalinjer.
- feste av originale iTD-systemkomponenter og tilbehør.

Ved hjelp av det stasjonære bæresystemet kan medisinsk utstyr plasseres på gulvet, i taket og på veggen. Dermed er de stasjonære bæresystemene for et bredt utvalg av universelle bruksområder aktuelle

Monteringskravene avhenger av lokale forhold.

1.2 Generell symbolforklaring

I tillegg til symbolene som er oppført, brukes andre symboler i henhold til EU 2017/745 eller ISO 15223 om nødvendig.



Medisinsk produkt

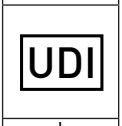

Tydelig identifikator til et medisinsk produkt



Ekvipotensialbinding
Ekvipotensialbindingen sikrer at motstanden mellom alle ledende materialer er tilstrekkelig liten.



Tilkobling av beskyttelsesleder:
Leder, driftsmidler, ledende deler, hovedjordterminal og jord kobles til.



Følg bruksanvisningen

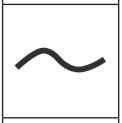

Vekselstrøm

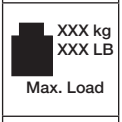

Total belastning (bærerprofil):
Maksimal totallast (= oppsummering av belastningsopplysningene til alle enkelte systemkomponenter). Vær oppmerksom på den tilsvarende etiketten for tillatt belastning.

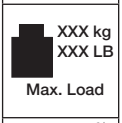

Belastningsinformasjon (systemkomponenter):
Vær oppmerksom på den tilsvarende etiketten for tillatt belastning.

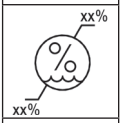

Fuktighetsgrense

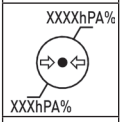

Lufttrykkgrense

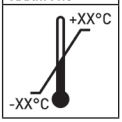

Temperaturgrense



Generell advarsel: Denne festes til stikkontaktenskinnen.
Den som er angitt på etiketten Total effekt må ikke overskrides.



Kun egnet for innendørs bruk.

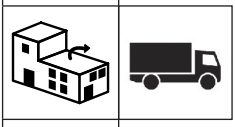

Distribuert av



Importør



Produsent



Produksjonsdato

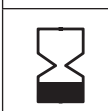

Kan brukes inntil



Artikkelnummer



Batchkode



Serienummer



Justering av klemkraften (roterende og svingbare enhet)

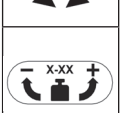

Lasteinnstilling:
Beskriver lasteområdet og rotasjonsretningen for lasteinnstillingen.



Bremsefunksjon:
Gir informasjon om plasseringen av bærearmen i tilfelle av godkjenning av enheten og gir retningen for frigivelsen eller blokkering av holde-åpen-funksjonen



Advarsel om håndskader

1.3 Sikkerhetsmerknader

Generelt

- Kun stasjonære bæresystemer må tas i bruk, hvis nettspenningsutstyr er kontrollert og godkjent av kvalifiserte fagfolk!
- Personale (sykehus- og servicepersonale) som arbeider direkte eller indirekte med et stasjonært bæresystem skal instrueres!
- Justeringsarbeid må kun utføres av fagpersonale.
- Reparasjon og vedlikehold får kun utføres av kvalifisert personell.
- Monteringen skal utføres i henhold til bygningens statistiske spesifikasjoner.

Betjening

- Ved enhver bruk må man passe på at ingen personer kommer til skade eller at gjenstander blir skadet!

Koblinger

- Kun enheter som oppfyller kravene i IEC 60601-1 eller som er IEC-testet, kan kobles til stikkontaktene / tilkoblingskablene.
- Ekstra medisinsk utstyr med koblingsbolter for ekvipotensialutjevning er ved hjelp av grønn-gul linje på den valgfrie koblingsbolten for ekvipotensialutgjevning



OBS! Den totale effekten som er angitt på etiketten må ikke overskrides. Vær oppmerksom på at det ikke kan kobles flere flerkontakter til den eksisterende flerkontakten.

Belastning

- Den totale vekten av innretninger og tilbehør på det stasjonære bæresystemet må ikke overstige den totale tillatte belastningen (se lastmerke på bæreprofilen).
- Overflatebelastningen som er trykt på systemkomponentene må ikke overskrides!
- Belastningen som er spesifisert på tilbehøret (f.eks. infusjonsstativ, leddarmer) må ikke overskrides!

Infeksjonsvern

- Ved rengjøringsarbeid må hygieneforskriftene overholdes!
- Overlat kun rengjort og desinfisert enheter og utstyr til en servicetekniker for vedlikeholds- og reparasjonsarbeid!

Miljøvern

- Kast alle rengjørings- og desinfeksjonsrester eller rester på en ufarlig og miljøvennlig måte!

2 Montering

2.1 Fullstendighet

Pakk først ut det stasjonære bæresystemet ogse deretter vedlagte følgeseddel for å sjekke om alle delene du har bestilt er tilstede.

2.2 Bruksanvisning / monteringsanvisning

Før du begynner med installeringen, vennligst les bruksanvisningen nøye. Monteringsanvisning som dekker de stasjonære bæresystemene samt systemet og tilbehørskomponenter er inkludert.



2.3 Horisontal panorering

Sørg for at dreieområdet til systemkomponentene er tilpasset både enhetens størrelse og romforholdene.

Når systemkomponentene svinges horisontalt med enhetene festet, kan de kollidere med andre enheter eller med andre systemkomponenter eller med veggen. En kollisjon kan føre til skade på utstyr og mennesker.

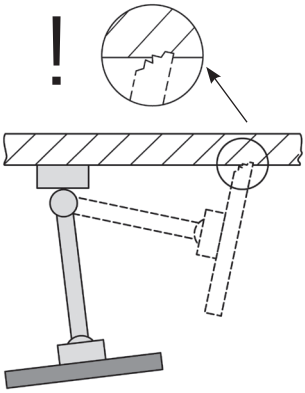

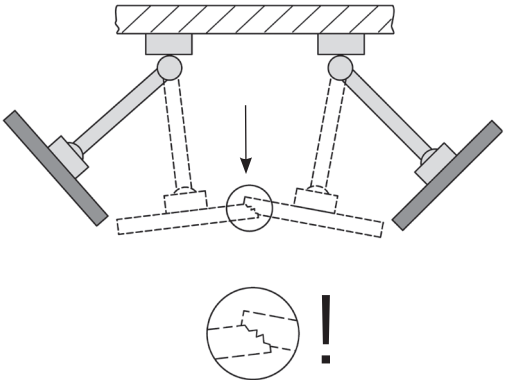

2.4 Vippe / rotere enhetene

Ved tiltbare eller roterbare systemkomponenter skal det kontrolleres om klemkraften tilpasses enheten som skal festes. Hvis innstillingen er feil, er det fare for at enheten velter. Derfor må dette gjøres på en slik måte at enheten lett kan vippes eller roteres, men forblir stabil i enhver ønsket posisjon.

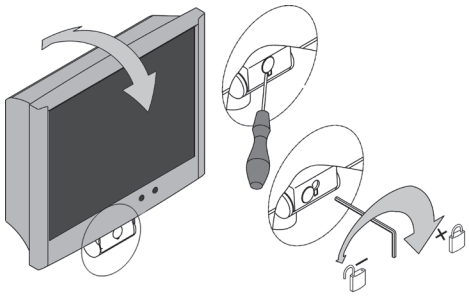

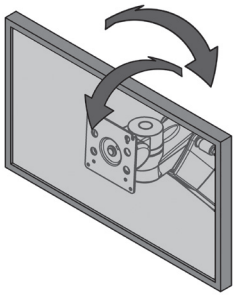

2.5 Høydejusterbare bærearmsystemer (flexion-port)

Ved lasting av de høydejusterbare systemkomponentene er det viktig at minimalt eller maksimalt tillatt totalvekt må overholdes. Sørg også for at plassen under det høydejusterbare bærearmsystemet (flexion-port) forblir fri av sikkerhetsgrunner. For å kunne justere bærearmens belastning, må den stå i horisontal posisjon.

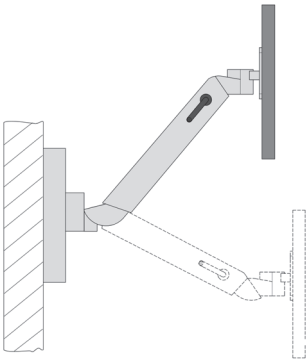

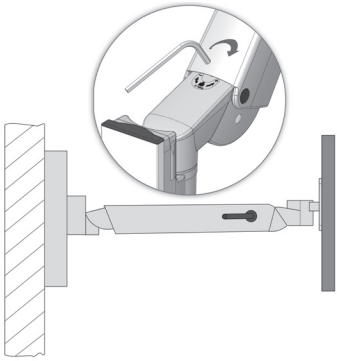

2.6 Kabling

Vær oppmerksom på følgende:merknader:

- Slik at det ikke er skade på kabelen eller feil ved dreining
  Når enheten kommer, må kablene være tilstrekkelig lange.
- Kabler som kan henge ned må aldri brukes som håndtak.
- Sørg for at det vedlagte monteringsmaterialet er riktig i samsvar med monteringsanvisningen som brukes.
- Vær oppmerksom på eventuelle kabelløkker når du svinger armene.

2.7 Innfesting til eksisterende infrastruktur

Ved montering på standardskinner (vertikale, horisontale), runde rør, iTD-profiler, taklys, tilførselskanaler eller med produsentspesifikke koblinger, sikre at tilstrekkelig stabilitet er garantert. Dette må eventuelt avklares med produsenten av den respektive tilkoblingen.

2.8 Innfesting av systemkomponenter

Før du kobler enhetene til systemkomponentene, sørg for en fast tilkobling av systemkomponentene. Utilstrekkelig tilkobling kan føre til skader eller ulykker.

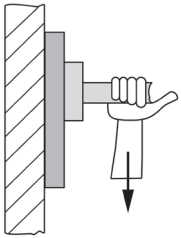

Norsk

2.9 Belastning

Vær oppmerksom på at den respektive maksimale lastekapasiteten til bæresystemet og individuelle systemkomponenter ikke overskrides (se avsnitt 8).

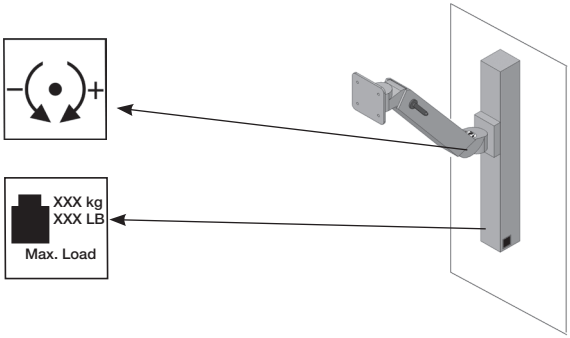

2.10 Montering / betjening

2.10.1 Tiltenkt plassering

Når du fester / monterer stasjonære støttesystemer, sørg for at det er tilstrekkelig plass til elektrisk drevet utstyr som f.eks. pasientsenger. Slik at risiko for skade på pasienten eller tredjeparter samt skader på medisinsk utstyr kan unngås.

2.10.2 Oppbevaringshyller

Oppbevaringshyllene kan fjernes eller festes et annet sted. Gjør dette ved å løsne skruene fra gulvet, plasser dem på nytt og skru dem fast i gulvet på nytt. Sjekk deretter beskyttelsesledermotstanden.

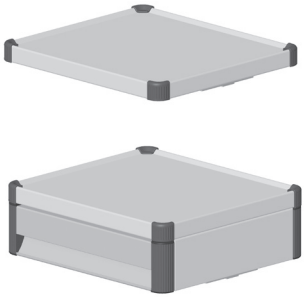

2.10.3 Skuffer

Skuffene kan tas av når de trekkes ut.
En merkelist kan festes til frontpanelet.

2.11 Påfølgende innfesting av systemkomponenter

En ettermontering av iTD-systemkomponenter er kun tillatt utført av kvalifisert fagpersonale.

2.12 Demontering og ombygging av systemkomponenter og tilbehør

Så snart systemkomponenter og tilbehør er demontert eller har endret plassering, må enheten som er registrert på den fjernes på forhånd. Hvis dette involverer (de)montering av de høydejusterbare flexion-port-bærearmene, må de først bringes til toppposisjon og fastspenningen (bremsen) bestemmes (se Klistremerke)

3 Elektrisk sikkerhet

3.1 Plassering av elektrisk utstyr

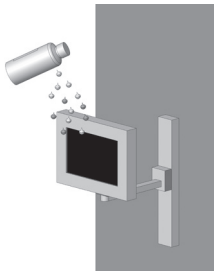

Vær oppmerksom på at elektriske enheter er på stasjonære bæresystemer eller de høydejusterbare bærearmsystemene i flexion-porten, If-porten må ikke bli våt. Ikke under noen omstendigheter bør du plassere produkter som kan lekke væske til elektriske apparater eller stikkontakter som væsker kan trenge inn i.

3.2 Bæreprofil

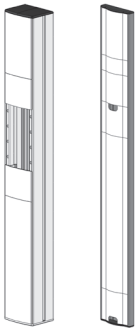

Bæreprofilene (Economy og Profi) har plass til stikkontakter og tilby optimal plassering av eksisterende enhetskabler. Ikke bor i en ITD-bæreprofil (Economy, Profi, flat profil), da disse inneholder strømførende kabler.

3.3 Gasser

Ikke bruk elektriske enheter i nærheten av gasser, for eksempel brennbar anestesigass eller lignende. Fordi brukeren er ansvarlig for samsvar med EN 60601-1-2 og EMV.

3.4 Ekvipotensialbinding

Ekvipotensialbinding er mulig med de stasjonære bæresystemene.
For å gjøre dette må du først koble POAG-kabelen til bunnen av bærearm-systemet og deretter POAG-kontakten til rommet. Koble deretter til POAG Kabler med POAG-stiften på POAG-platen eller flerkontakten og enheten.

3.5 Kabelkontakt

Operatøren av det stasjonære bæresystemet skal sørge for at det er en kontaktforbindelse

mellom kabelsystemet til det stasjonære bæresystemet og enheten det er en ikke-løsbar tilkobling eller en tilkobling som bare kan kobles fra med et verktøy. Derfor må tilbehør bestilles separat.

3.6 Kombinering av enheter

Følgende må overholdes ved kombinasjon av enheter på det stasjonære bæresystemet:

- Ekstrautstyr koblet til enhetens analoge og digitale grensesnitt må være verifiserbart i samsvar med de relevante EN-spesifikasjonene (f.eks. IEC 60950 for databehandlingsenheter og IEC 60601-1 for elektromedisinsk enheter) er tilstrekkelig.
- Videre må alle konfigureringer være i samsvar med den gyldige versjonen av systemstandarden IEC 60601-1 Alle som kobler tilleggsenheter til signalinngangs-eller utgangsdelen er systemkonfigurator og er derfor ansvarlig for å sikre at den gyldige versjonen av systemstandarden IEC 60601-1 er overholdt.

Hvis du har spørsmål, ta kontakt med din lokale fagforhandler eller teknisk service.
:Merknad: Gjelder også tilpasning av enheter i strømforsyningskretsen (f.eks. flerkontakt)!

3.7 Sentralt strømbrudd

Ingen enheter med livsstøttende funksjoner kan kobles til en sentral inngang /enheter med livsstøttende funksjoner kan kobles til en sentral på / av-bryter.

3.8 EMV

Den elektromagnetiske kompatibiliteten til de elektromedisinske enhetene på det stasjonære bæresystemet må kontrolleres før medisinsk bruk. Før du bruker noen annen enhetskombinasjon til medisinske formål, sjekk det elektriske magnetisk kompatibilitet av de enkelte enhetene med hverandre. Bruk av stasjonært bæresystem i miljø med magnetresonanstomografi, som skyldes ferromagnetiske materialer er ikke tillatt.

Kundespesifikke stasjonære bæresystemer, som brukes innenfor området til magnetresonanstomografien, må testes av kunden for bruksegnethet på grunn av partielle ferromagnetiske stoffer. iTD GmbH fraskriver seg ethvert ansvar i denne forbindelse!



3.9 Systemkomponenter/tilbehør ekskludert fra testen av elektrisk effekt

iTD GmbH utfører ikke en elektrisk effekttest for følgende systemkomponenter og tilbehør::

- Flerstikkontakter uten ekstra beskyttelsesleder som ikke er kablet under montering
- Vedlagte ME-linjer og enhetslinjer
- Vedlagte POAG-plater eller linjer
- Bæresystemer uten elektrifisering
- Høydejusteringer og fester til høydejusteringer
- Håndtak, musematter, skuffer, skuffekropper og tilbehør (flaskeholdere, kurver, kameraholdere, Iinfusjonsstativ, ...)
- Tastaturskuffer og uttrekkbare hyller
- Datamaskinbraketter over og under
- Monterte bærearmer og monitorbraketter
- Ledende roller
- Sekundære strømkretser med isoleringsmonitorer er kun utelukket fra dielektrisk styrketest!

3.10 Minimum sikkerhet

iTD GmbH er ikke kjent med noen enhet eller tilbehør som garanterer redusert inimumssikkerheten til systemet. Kun enheter som ikke representerer en fare kan brukes. Ved behov må dette avklares ved hjelp av en risikoanalyse (ISO 14971).

4 Mekanisk og elektrisk høydejustering

Spesielle sikkerhetsforskrifter i henhold til IEC 60601-1 "Mekanisk fare i forbindelse med bevegelige deler" gjelder både for "mekanisk høydejustering ved hjelp av" gasstrykk "og den elektromekaniske høydejusteringen ved hjelp av" lineær drift " Merk. Følgende gjelder:

- De tillatte avstandene mellom bevegelige deler i henhold til IEC 60601-1 i tabell 20 (ISO 13857: 2008) må tas i betraktning og overholdes.
- Produkter med høydejustering leveres fra fabrikk, i samsvar med standardene i samsvar med tillatte sikkerhetsavstander produsert og levert. Ved å utstyre eller bytte ME-enheter og/eller komponenter, endres disse avstandene. Dette kan da føre til en mekanisk fare. Den respektive systemkonfiguratoren er ansvarlig for overholdelse av de nødvendige minimumsavstandene.
- Den totale vekten av de sammensatte enhetene og tilbehøret må ikke overstige den foreskrevne maksimale totalbelastningen for høydejusteringen. Overbelastning fører til skade på høydejusteringen og tap av garanti.
- Med den mekaniske høydejusteringen via gasstrykk blir lagret energi frigjort. Ved ubelastede systemer kan plutselig, ubremset aktivering av høydejusteringen føre til personskader og skader.
    - o For å unngå personskader og skader,før montering og demontering av enheter for å bringe høydejusteringen til topp ("energifri") posisjon.
    - o Det høydejusterbare bærearmsystemet "flexion-port" skal også festes og sikres i øverste ("energifri") posisjon ved hjelp av klemspaken (se egen bruksanvisning for "flexion-port" samt fareadvarsler på bærearmsystemet).
- Utilsiktet aktivering av den elektromekaniske høydejusteringen ved hjelp av håndknapper kan også føre til skader og skader.
    - o For å unngå personskader og skader, må høydejusteringen kobles fra strømforsyningen før montering og demontering av enheter.
    - o Service- og vedlikeholdsarbeid i "interiøret" av høydejusteringen, d.v.s.. i tildekket, eksternt utilgjengelig område innenfor bæresøylen må kun utføres av opplært fagpersonell.
    - o Obs Når du betjener høydejusteringen ved hjelp av fjernkontrollknappen, er det viktig å sørge for at det ikke er personer i fareområdet.

Norsk

5 Diverse

5.1 Rengjøring og desinfisering

OBS! Koble hele systemet fra strømnettet før du rengjør eller. eller desinfiserer det. I medisinsk miljø må brukeren selv sørge for nødvendig rengjøring og desinfisering i henhold til bruken.

Det stasjonære bæresystemet eller det høydejusterbare bærearmsystemet flexion-port, lf-port kan rengjøres med kommersielt tilgjengelige universalrengjøringsmidler (nøytrale rengjøringsmidler).

Kommersielt tilgjengelige desinfiseringsmidler som er godkjent for overflatedesinfisering eller tørrdesinfisering kan brukes til desinfisering. Desinfiseringsmidlene skal påføres og brukes som ren tørrdesinfisering i henhold til produsentens spesifikasjoner.

Produkt	Produsent
Bacillol AF	Bode
Cleanisept Wipes	Dr. Schumacher
Optisal N	Dr. Schumacher
Mikrobac Tissues	Bode
Mikrozid Sensitive Wipes	Schülke
Mikrozid AF Wipes	Schülke
Mikrozid PAA Wipes	Schülke
Terralin Protect	Schülke
Incidin PLUS	Ecolab
Incidin Foam	Ecolab
Incidin Oxywipe S XL	Ecolab
Kohrsolin FF	Hartmann
Dismozol plus	Hartmann

Hvis desinfisering er helt nødvendig, kan monteringer demonteres av en spesialist og tørrdesinfiseres i demontert tilstand.

5.2 Reparasjon / service

Det stasjonære bæresystemet eller det høydejusterbare bærearmsystemets flexion-port, lf-port må tas med før hvert reparasjonstiltak, inkludert ved retur for reparasjonsformål egnet rengjøringsmiddel for rengjøring og desinfisering!

Reparasjoner på det stasjonære bæresystemet eller det høydejusterbare bærearmsystemet flexion-port, lf-port må kun utføres av kvalifisert personell. Vi anbefaler at du kontakter iTD for alle tjenester. Du finner adressene til våre offisielle kontorer på de første sidene i denne bruksanvisningen.

5.3 Miljøbetingelser

Det stasjonære bæresystemet eller det høydejusterbare bærearmsystemet flexion-port, lf-port er designet for vanlige sykehus- og praksisoperasjoner.

Operasjon

Omgivelsestemperatur:	10° C til 40° C
Luftfuktighet:	30 % til 75 %
Lufttrykk	700 hPa til 1060 hPa
Beskyttelsesklasse:	IP20

Transport/lagring:

Omgivelsestemperatur:	-25° C til 70° C
Luftfuktighet:	10 % til 95 %
Lufttrykk	500 hPa til 1200 hPa

5.4 Avhending

Separat henting av elektrisk og elektronisk utstyr iht WEEE-direktivet (reg.nr. DE35464575 for Tyskland). Elektrisk og elektronisk skrot som ble satt i omløp etter 13. august 2005 er merket med symbol for separat avhending og merket med elektrisk og elektronisk avfall. Dette betyr at skrotet er i land der EU-direktivet 2002/96 / EC er gyldig og separat søppelhåndtering skal gjennomføres.



5.5 Reservedeler

Bare reservedeler som er godkjent av iTD GmbH kan brukes! På bærerprofilen til det stasjonære bæresystemet er det et klistermerke med et ordrenummer. Alle ordrenumre og tilhørende enkeltdeler arkiveres hos iTD GmbH.

Du kan bruke dette til å skaffe de nødvendige reservedelene fra iTD.

6 Tilbehør

Du kan finne et bredt utvalg av tilbehør i våre kataloger eller på www.itd-cart.com (informasjon for forhandlere).

7 Vedlikehold

Det stasjonære bæresystemet eller det høydejusterbare bærearmsystemet flexion-port, lf-port ble utviklet og bygget for mange års problemfri bruk. Sjekk funksjonsdyktigheten til følgende deler i tolv måneder for å garantere sikkerheten:

Bærearmer:
- Dreiingen og tiltingen fungerer jevnt uten for mye slark.

Høydejusterbare bærearmer flexion-port, lf-port:
- Høydejusteringen fungerer problemfritt, løftekraften tilpasses redskapets vekt.

Oppbevaringshyller:
- Kontroller at festeskruene er strammet til slik at hyllen står stødig og rett.

Stikkontakter:
- Kontroller hovedkabelen for skade og tett passform.

Ekstra stikkontakter:
- Sjekk kablene for skader og tett passform.

Serienumre:
- Sammenlign serienummeret til det stasjonære bæresystemet eller det høydejusterbare bærearmsystemets bøyningsport med dataene i enhetsloggen.

Skulle du oppdage et problem under denne kontrollen, vennligst ta omgående kontakt med din leverandør.

8 Tekniske data

8.1 Modul-portens lastekapasitet (bærersystemer og systemkomponenter)

- Bæreprofil, total nyttelast avhengig av lengde: 25-150 kg / 55-330 lbs
- Skjermfeste med VESA 75/100-tilpasning opptil 18 kg / 39,6 lbs
- Skjermfeste med universaladapter opp til 14 kg / 30,8 lbs
- Skjermfeste med bordmonteringsadapter opptil 14 kg / 30,8 lbs
- Oppbevaringshylle 10 kg / 22 lbs
- Skuff 3 kg / 6,6 lbs
- Tastaturholder 5 kg / 11 lbs
- Musematte 3 kg / 6,6 lbs

8.2 Mf-portens bæreevne (støtte- og svingarmer)

- Bærearm, stiv opp til 23 kg / 50,6 lbs
- Svingarm, enkel opp til 23 kg / 50,6 lbs
- Svingarm, to-veis opp til 18 kg / 39,6 lbs

8.3 Lastekapasitet for rm-port (svingarmer)

- Svingarm, enkel opp til 23 kg / 50,6 lbs
- Svingarm, to-veis (L250 mm + L250 mm) opptil 23 kg / 50,6 lbs
- Svingarm, to-veis (L325 mm + L325 mm) opptil 18 kg / 39,6 lbs

8.4 Lastekapasitet for flexion-port (høydejusterbare bærearmsystemer)

- flexion-port (avhengig av modell) 3-10 kg / 6.6-22 lbs
  8-14 kg / 17,6-30,8 lbs
  11-20 kg / 24,2-44 lbs
- Roterende og svingbar enhet opp til 14 kg / 30,8 lbs
- Ned-stolpe ("Down-Post") 0 kg / 22 lbs
- Musematte 3 kg / 6,6 lbs

8.4 Lastekapasitet for lf-port (høydejusterbare bærearmsystemer)

- avhengig av modell 0-7 kg / 0 – 15.4 lbs
  0-5kg / 0-11lbs
  5-10kg / 11-22lbs

iTD GmbH er ansvarlig for riktigheten av innholdet.

CH REP

Johner Medical Schweiz GmbH
Tafelstattstrasse 13a
6415 Arth
Schweiz

ITD GmbH
Jahnstrasse 1
84347 Pfarrkirchen
Germany
sales@itd-cart.com
www.itd-cart.com

DS.0248.799 - Index 004 - 09/2026 - Subject to change without notice.