KÄYTTÖOHJE



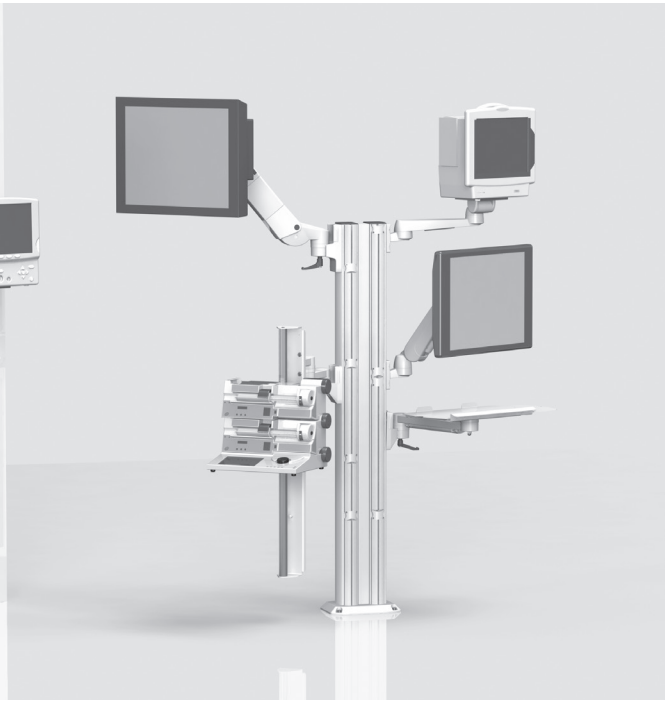

KÄYTTÖOHJE

kiinteille telineille (sisältää
korkeussäädettävän kannatinvarren flexion-port ja lf-port)

Suomi

Sivu 2

Tämä on MDR 2017/745 liitteen VIII mukainen luokan I lääkintälaite. Valmistaja vakuuttaa, että tämä tuote on lääkintälaitedirektiivin (MDR) 2017/745 liitteen IX olennaisten vaatimusten mukainen, mikä on osoitettu CE-merkinnällä.

Tätä käyttöohjetta käyttävät sekä iTD GmbH että TouchPoint Medical Inc.
Tuotemerkinnässä on ilmoitettu tuotteen lainmukaisen valmistajan dokumentaatio.

EC REP
ITD GmbH
Jahnstrasse 1
84347 Pfarrkirchen
Germany
Tel: + 49 89 61 44 25- 0
Web: www.itd-cart.com

TouchPoint Medical
dba iTD Corporation
2200 TouchPoint Drive
Odessa, FL 33556 USA
Tel: + 1 800 947 3901
Web: www.itd-cart.com

CE

MD

Myynti ja tuki:

Pohjois-Amerikka	Eurooppa
iTD Corporation	iTD GmbH
Email: salesusa@itd-cart.com	Email: sales@itd-cart.com
Kiina	**Australia**
iTD Medical Technology Products (Shanghai) Co., Ltd.	iTD Australia Pty Ltd
Email: saleschina@itd-cart.com	Email: salesaustralia@itd-cart.com

Lisätietoja myynnistä ja huollosta saat verkkosivustoltamme (www.itd-cart.com).

Työskentelemme jatkuvasti parantaaksemme tuotettamme. Varaamme oikeuden muuttaa toimituslaajuutta muodon, laitteiden ja tekniikan suhteen milloin tahansa.

Kopiointi, monistaminen tai kääntäminen myös osittain ei ole sallittua ilman iTD GmbH:n kirjallista lupaa!

Kaikki tekijänoikeudet ovat iTD GmbH:n omaisuutta.

indeksi 004

Tämä käyttöohje koskee seuraavia tuotteita:

Tyyppikuvaus	Kuvaus
MZ.0xxx.xxx / 60xx.xxx	Kiinteät telineet ja järjestelmäkomponentit modul-port sis. kannatin- ja kääntövarret rm-port ja mf-port ja korkeussäädettävä kannatinvarsi flexion-port
RS.0xxx.xxx - 45xx.xxx	
TH.1xxx.xxx / 2xxx.xxx / 3xxx.xxx	
TS.0xxx.xxx - TS.09xx.xxx	
TS.6xxx.xxx / TS.9xxx.xxx	
ZV.9xxx.xxx	
HA.1xxx.xxx / 2xxx.xxx	Järjestelmän osat ja lisävarusteet korkeussäädettävät kannatinvarsijärjestelmät flexion-port
HA.3xxx.xxx	Korkeussäädettävä kannatinvarsi lf-port

KD.0xxx.xxx - KD.9xxx.xxx	Asiakaskohtaiset, kiinteät telineetja korkeussäädettävät kannatinvarsijärjestelmät flexion-port, lf-port
KU.0xxx.xxx – KU.9xxx.xxx	
KN.0xxx.xxx - KN.9xxx.xxx	
CD.0xxxx.xxx - CD.9xxxx.xxx	
CN.0xxx.xxx - CN.9xxx.xxx	
TP.0xxx.xxx - TP.9xxx.xxx	
OC.0xxx.xxx – OC.9xxx.xxx	
OM.0xxx.xxx – OM.9xxx.xxx	

Suomi

1 Tärkeitä tietoja
1.1 Käyttötarkoitus ... 5
1.2 Yleisten symbolien selitykset ... 6
1.3 Turvallisuusohjeet ... 8
2 Asennus
2.1 Kokonaisuus ... 9
2.2 Käyttö/asennusohje ... 9
2.3 Kääntäminen vaakasuunnassa ... 9
2.4 Laitteen kallistus/kierto ... 10
2.5 Korkeussäädettävät kannatinvarsijärjestelmät (flexion-port) ... 10
2.6 Kaapelointi ... 11
2.7 Kiinnitys valmiisiin rakenteisiin ... 11
2.8 Järjestelmäkomponenttien kiinnitys ... 11
2.9 Kuormitus ... 12
2.10 Asennus/käyttö ... 12
2.11 Järjestelmäkomponenttien asennus jälkikäteen ... 12
2.12 Järjestelmäkomponenttien ja lisätarvikkeiden purkaminen ja muuntaminen ... 12
3 Sähköturvallisuus
3.1 Sähkölaitteiden sijoittaminen ... 13
3.2 Kannatinprofiili ... 13
3.3 Kaasut ... 13
3.4 Potentiaalin tasaus ... 13
3.5 Kaapeliliitännät ... 13
3.6 Laitteiden yhdistely ... 13
3.7 Keskitetty virrankatkaisu ... 14
3.8 Sähkömagneettinen mukautuvuus ... 14
3.9 Järjestelmäkomponentit/lisävarusteet eivät kuulu alkuperäiseen sähkötestaukseen ... 14
3.10 Minimiturvallisuus ... 15
4 Mekaaninen ja elektroninen korkeuden säätö ... 15
5 Muita tietoja
5.1 Puhdistus ja desinfiointi ... 16
5.2 Korjaus/ Huolto ... 16
5.3 Ympäristön olosuhteet ... 17
5.4 Kierrätys ... 17
5.5 Varaosat ... 17
6 Lisätarvikkeet ... 18
7 Huolto ... 18
8 Tekniset tiedot
8.1 Kantokyky modul-port ... 19
8.2 Kantokyky mf-port ... 19
8.3 Kantokyky rm-port ... 19
8.4 Kantokyky flexion-port ... 19
8.5 Kantokyky lf-port ... 19

1 Tärkeitä tietoja

Kaikki iTD GmbH:n tuotteet on valmistettu pitkää ja häiriötöntä käyttöä varten. iTD GmbH on sertifioinut kehityksen, rakennuksen, käytön ja tuotannon standardin DIN 13485 mukaisesti.

Se toimii perustana seuraaville:
- paras laatu ja pitkä käyttöikä
- yksinkertainen, varma ja ergonominen käyttö
- funktionaalinen muotoilu
- optimointi käyttötarkoitukseen.

Tuotteet ovat Euroopan lääkinnällisiä laitteita koskevan asetuksen vaatimusten mukaisia. (MDR) ja niissä on CE-merkintä.

- Lue tämä käyttöohje läpi huolellisesti ennen käytön aloitusta tutustuaksesi toimintoihin vaihe vaiheelta.
- Jos sinulla on kysyttävää tai et ole varma jostakin, ota välittömästi yhteyttä valmistajaan.
- Kiinteät telineet on tarkoitettu vain kuvattuihin, tarkoituksenmukaisiin käyttöihin.
- Säilytä tämä käyttöohje tuotteen käyttöiän ajan.

Järjestelmän asentajan täytyy tarjota loppukäyttäjille käyttöohje kokonaiskonfiguraatiota varten. Tässä on nimenomaisesti mainittu, että järjestelmän asentaja on vastuussa IEC 60601-1 ja EMV-standardin IEC 60601-1-2 voimassa olevien versioiden vaatimusten täyttymisestä!

1.1 Käyttötarkoitus

iTD GmbH:n kiinteää telinettä käytetään:
- Lääketieteellisten laitteiden kiinnittämiseen sallittujen kuormitustietojen IEC 60601-1 uusimman version vaatimusten mukaisesti.
- Verkkojännitteen liittäminen ja jakelu paikallisesta virranottopaikasta sekä dataliitännät.
- Alkuperäisten iTD-järjestelmäosien ja lisätarvikkeiden kiinnitys.

Kiinteän telineen avulla lääketieteellisiä laitteita voidaan sijoittaa lattialle, seinälle ja kattoon. Näin ollen kiinteä teline tukee monia eri käyttötarkoituksia.

Asennusvaatimukset riippuvat asennuspaikan olosuhteista.

Suomi

1.2 Yleisten symbolien selitykset

Esitettyjen symbolien lisäksi käytetään tarvittaessa muita EU 2017/745 -asetuksen tai ISO 15223 -standardin mukaisia symboleja.

	Lääkinnällinen laite
	Lääkinnällisen laitteen yksiselitteinen tunniste
	Potentiaalin tasaus: Potentiaalin tasaus varmistaa, että resistanssi kaikkien johtavien materiaalien välillä on riittävän pieni.
	Suojajohtoliitäntä: Johdin, työvälineen runko, johtavat osat, päämaattoliitin ja maa yhdistetty.
	Noudata käyttöohjetta
	Vaihtovirta
	Kokonaiskuormitus (kannatinprofiili): Maksimi kokonaiskuormitus (= erillisten järjestelmäkomponenttien yhteenlaskettu kuormitus). Huomioi sallittu kuormitus, joka on mainittu tarrassa.
	Kuormitustiedot (Järjestelmäkomponentit): Huomioi sallittu kuormitus, joka on mainittu tarrassa.
	Kosteuden raja-arvo
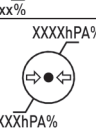	Ilmanpaineen raja-arvo
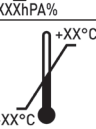	Lämpötilaraja



Yleinen varoitus: Tämä on kiinnitetty pistorasialistaan.
Tyyppikilvessä kerrottua kokonaistehoa ei saa ylittää.



Tarkoitettu vain sisäkäyttöön.

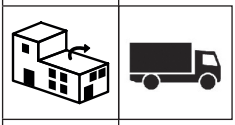

Jälleenmyyjä



Maahantuoja



Valmistaja



Valmistuspäivä

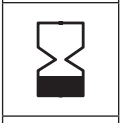

Käytettävissä saakka

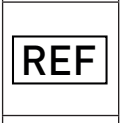

Tuotenumero

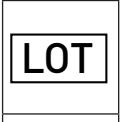

Eräkoodi

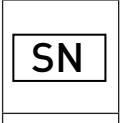

Sarjanumero



Kiinnitysvoiman asetus (Kiertyvä ja kallistuva yksikkö)



Kuorman säätö:
Kuvaa kuorma-aluetta sekä kuorma-asetuksen kääntymissuuntaa.





Jarrutustoiminto:
Kertoo kannatinvarren sijoittamisesta laitetta kiinnitettäessä ja osoittaa vapauttamisen tai lukitustoiminnon suunnan.

Käden loukkaantumisvaara

1.3 Turvallisuusohjeet

Yleistä
- Vain sellainen kiinteä teline voidaan ottaa käyttöön, jonka jännitelaitteet on testattu ja jotka ovat pätevän asiantuntijahenkilöstön hyväksymiä!
- Henkilöstön (sairaala- ja huoltohenkilöstö), joka käyttää kiinteää telinettä suoraan ja välillisesti, täytyy saada opastus telineen käyttöön!
- Asetustyöt saa tehdä vain ammattihenkilöstö.
- Korjaus- ja huoltotyöt saa tehdä vain ammattitaitoinen henkilökunta.
- Asennus tulee tehdä rakennuksen tilastollisten tietojen mukaisesti.

Käyttö
- Käytön aikana on huomioitava, ettei ihmisiä loukkaannu tai omaisuus vahingoitu!

Liitännät
- Pistorasiaan / liitäntöihin saa liittää vain laitteita, jotka ovat IEC 60601-1 standardin mukaisia!
- Muiden lääketieteellisten laitteiden liittäminen liitospulteilla potentiaalin tasausta varten täytyy liittää lisävarusteena saatavilla oleviin liitospultteihin vihreäkeltaisella kaapelilla!



- Huomio: Tyyppikilvessä ilmoitettua kokonaistehoa ei saa ylittää. Huomaa, että moninapapistorasioita ei saa liittää edelleen muihin moninapapistorasioihin

Kuormitus
- Laitteiden ja lisävarusteiden kokonaispaino kiinteässä telineessä ei saa ylittää suurinta sallitua kuormaa (ks. kuormaetiketti kannatinprofiilissa).
- Järjestelmäkomponentteihin painettua pintakuormaa ei saa ylittää!
- Lisälaitteille määritettyä kuormaa (esim. infuusioteline, nivelvarsi) ei saa ylittää!

Infektiosuojaus
- Huomioi hygieniamääräykset puhdistustyössä!
- Toimita vain puhdistetut ja desinfioidut laitteet ja varusteet huoltoteknikolle huolto- ja korjaustöitä varten!

Ympäristön suojelu
- Kierrätä kaikki puhdistus- ja desinfiointiainejäämät ympäristöystävällisesti!

2 Asennus

2.1 Kokonaisuus

Avaaensin kiinteä teline ja tarkasta mukana tulevasta toimituslistasta, että kaikki osat ovat mukana.

2.2 Käyttö/asennusohje

Ennen kuin aloitat asennusta, lue huolellisesti tämä käyttöohje sekä asennusohjeet, jotka tulevat telineen sekä järjestelmä- ja lisävarusteiden mukana.



2.3 Kääntäminen vaakasuunnassa

Varmista, että järjestelmän komponenttien kääntöalue sopii sekä laitteen kokoon että tilan olosuhteisiin.

Kun järjestelmän komponentteja liikutellaan vaakasuunnassa niihin liitetyillä laitteilla, ne eivät saa törmätä toisiin laitteisiin tai seinään. Törmäys voi vaurioittaa laitteita tai aiheuttaa vammoja henkilöille.

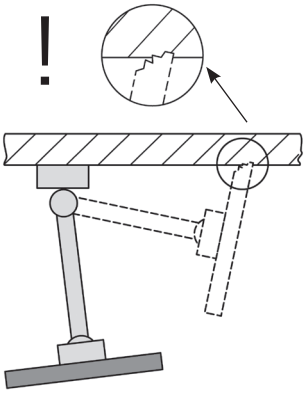

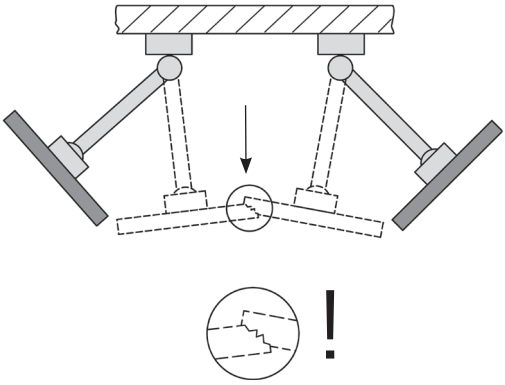

2.4 Laitteen kallistus/kierto

Kallistettavien ja kierrättävien järjestelmän osien osalta on tarkastettava, sopiiko puristusvoima kiinnitettävään laitteeseen. Väärät asetukset voivat kaataa laitteen. Sen vuoksi on huomioitava, että vaikka laitteen kallistaminen tai kierto on helppoa, laite pysyy vakaasti halutussa asennossa.

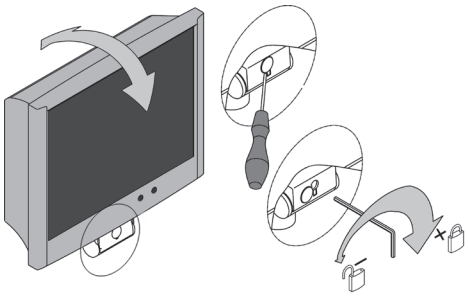

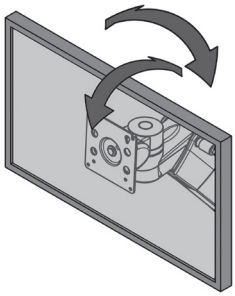

2.5 Korkeussäädettävä kannatinvarsijärjestelmä (flexion-port)

Kuormitettaessa korkeussäädettäviä järjestelmäkomponentteja on ehdottomasti huomioitava pienintai suurin sallittu kokonaispaino. Varmista, että paikka korkeussäädettävän kantovarsijärjestelmän alla (flexion-port) on vapaa turvallisuuden vuoksi. Jotta kannatinvartta voidaan säätää kuorman mukaisesti, täytyy se tuoda vaakasuoraan asentoon.

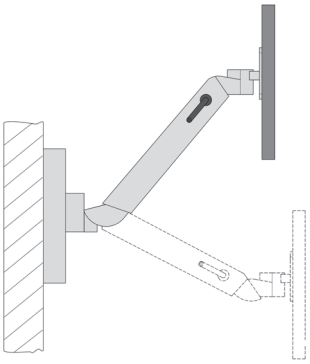

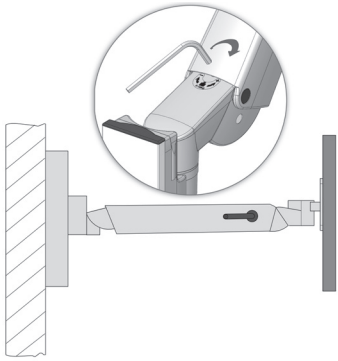

2.6 Kaapelointi

Huomioi seuraavat ohjeet:

- Kaapelien täytyy olla oikein mitoitettuja, jotta kallistaminen ei vaurioita kaapeleita tai pudota laitteita.
- Mahdollisesti roikkuvia kaapeleita ei saa ikinä käyttää kahvoina tarttumiseen.
- Huomaa, että mukana tulevia asennusmateriaaleja käytetään asennusohjeen mukaisesti.
- Kun käännät vartta, huomioi mahdolliset sotkeutuneet kaapelit.

2.7 Kiinnitys valmiisiin rakenteisiin

Vakiokaiteiden (pysty- tai vaakasuuntainen), pyöreiden putkien, iTD-profiilien, kattovalojen, syöttökanavien tai valmistajakohtaisten liitosten asennuksessa on varmistettava riittävä vakaus. Tämä voidaan selvittää kunkin liitännän valmistajan kanssa.

2.8 Järjestelmäkomponenttien kiinnitys

Ennen kuin kiinnität laitteita järjestelmäkomponentteihin, varmista, että järjestelmäkomponentit ovat tiukasti kiinni. Riittämätön liitäntä voi aiheuttaa vammoja tai vaurioita.

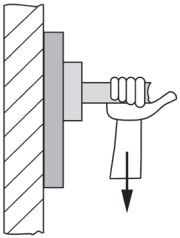

2.9 Kuormitus

Huomioi, että telineen kulloinenkin maksimikuorma sekä yksittäiset järjestelmäkomponentit eivät ylity ks. kohta 8).

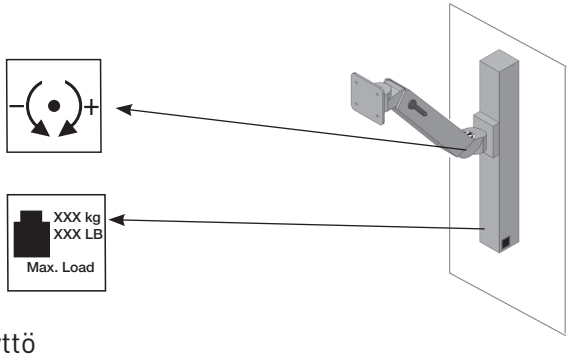

2.10 Asennus / käyttö

2.10.1 Asianmukainen kiinnitys

Kiinteän telineen kiinnityksessä/asennuksessa on huomioitava, että sähköisesti käytettäville laitteille, esim. potilaiden sängyille, on riittävästi tilaa.
Näin voidaan välttää potilaiden tai kolmansien osapuolien vammautumisen vaara sekä lääketieteellisten laitteiden vaurioituminen.

2.10.2 Hyllyt

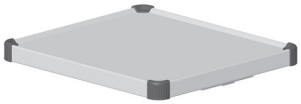

Hyllyt voidaan irrottaa tai asettaa toiseen kohtaan.
Irrota ruuvit, aseta hyllyt uudelleen ja ruuvaa ne paikoilleen.
Testaa sitten suojamaadoitus.

2.10.3 Vetolaatikot



Vetolaatikot voidaan irrottaa, kun ne vedetään ulos.
Etupaneeliin voidaan kiinnittää kuvaava etiketti.

2.11 Järjestelmäkomponenttien asennus jälkikäteen

iTD-järjestelmän komponenttien asennuksen jälkikäteen saa tehdä vain ammattihenkilö.

2.12 Järjestelmäkomponenttien ja lisätarvikkeiden purkaminen ja muuntaminen

Kun järjestelmäkomponentteja ja lisätarvikkeita täytyy purkaa tai niiden paikkaa on muutettava, nämä laitteet on ensin irrotettava. Jos kyseessä on korkeussäädettävän kannatinvarren asennus tai purku flexion-port täytyy nämä ensin kiinnittää ylimpään asentoon ja puristus (jarrutus) täytyy määrittää (ks. tarra).

3 Sähköturvallisuus

3.1 Sähkölaitteiden sijoittaminen

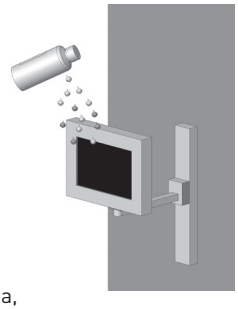

Huomaa, etteivät sähkölaitteet kiinteässä telineessä tai korkeussäädettävässä kannatinvarsijärjestelmässä flexion-port, lf-port saa kastua. Älä aseta sähkölaitteiden tai pistorasiarimojen päälle sellaisia tuotteita, joista voi vuotaa nesteitä.

3.2 Kannatinprofiili

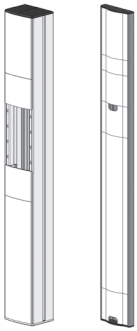

Kannatinprofiileihin (Economy ja Profi) voidaan kiinnittää pistorasialistoja, ja ne tarjoavat optimaalisen kiinnityksen olemassa oleville laitekaapeleille. Älä poraa iTD-kannatinprofiilia (Economy, Profi, tasainen profiili), sillä sen sisällä voi olla virtaa johtavia kaapeleita.

3.3 Kaasut

Sähkölaitteita ei saa käyttää kaasujen, esim. syttyvien anestesiakaasujen tai vastaavien lähellä. Sen vuoksi käyttäjä on vastuussa standardin EN 60601-1-2 ja EMV:n noudattamisesta.

3.4 Potentiaalin tasaus

Potentiaalin tasaus on mahdollista kiinteissä telineissä.
Tämän tekemiseksi liitä ensin potentiaalintasauskaapeli tukivarren jalustaan ja sitten tilan potentiaalintasauspistokkeeseen. Seuraavaksi liitä potentiaalintasaus-kaapelit potentiaalintasauslevyjen tapeilla tai moninapapistorasia ja laitteet.

3.5 Kaapeliliitäntä

Kiinteän telineen käyttäjän on huomioitava, ettäkaapelin liitäntä kiinteän telineen ja laitteen välillä on irtoamaton tai irrotettavissa vain työkaluilla. Siihen tarvittavat lisävarusteet täytyy tilata erikseen.

3.6 Laitteiden yhdistely

Yhdistettäessä laitteita kiinteään telineeseen on huomioitava seuraavaa:

- Lisävarusteiden, jotka liitetään laitteen analogisiin ja digitaalisiin liitäntöihin, täytyy olla niitä vastaavien EN-määritysten mukaisia. (esim. IEC 60950 tietoteknisten laitteiden ja IEC 60601-1 lääketieteellisten sähkölaitteiden turvallisuus).
- Lisäksi kaikkien konfiguraatioiden täytyy olla järjestelmästandardin IEC 60601-1 voimassa olevan version mukaisia. Henkilö, joka liittää lisälaitteita signaalituloihin ja lähtöihin, on järjestelmän asentaja ja on siten vastuussa siitä, että järjestelmän standardin IEC 60601-1 uusinta versiota noudatetaan. Jos sinulla on kysyttävää, ota yhteyttä paikalliseen jälleenmyyjään tai tekniseen palveluun.

Ohje: Tämä koskee myös laitteiden liittämistä syöttövirtapiiriin (esim. moninapapistorasia)!

3.7 Keskitetty virrankatkaisu

Mitään elintoimintoja ylläpitäviä laitteita ei saa liittää keskitettyyn virrankäynnistys/katkaisupiiriin.

3.8 Sähkömagneettinen mukautuvuus

Sähkömagneettinen mukautuvuus kiinteässä telineessä olevissa lääketieteellisissä laitteissa on tarkistettava ennen käyttöä. Ennen kuin käytät mitään muuta laiteyhdistelmää, tarkasta yksittäisten laitteiden sähkömagneettinen yhteensopivuus. Kiinteän telineen käyttö magneettikuvausympäristössä ei ole sallittua ferromagneettisten materiaalien vuoksi.

iTD GmbH irtisanoutuu kaikesta vastuusta tämän suhteen!

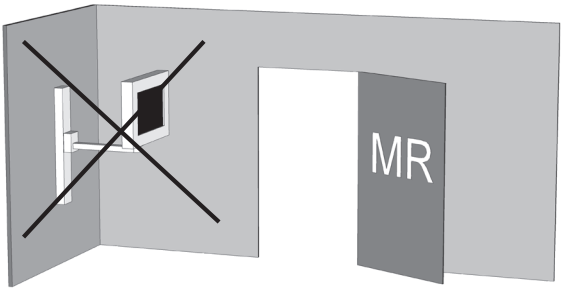

3.9 Järjestelmäkomponentit/lisävarusteet eivät kuulu alkuperäiseen sähkötestaukseen

iTD GmbH ei suorita sähkön lähtötehon testejä seuraaville järjestelmäkomponenteille ja lisävarusteille:

- Moninapapistorasiat ilman lisäsuojajohtoa, jota ei ole kiinnitetty kokoonpanoon
- mukana tulevat ME-johdot tai laitejohdot
- mukana tulevat potentiaalintasauslevyt tai -johdot
- telineet ilman sähköistystä
- korkeussäätö ja liitososat korkeusasetukseen
- kahvat, hiirimatot, vetolaatikot, vetolaatikon rungot ja lisävarusteet (pullonpidikkeet, korit, kamerapidikkeet, infuusiotelineet, ...)
- Näppämistöteline ja vedettävät hyllyt
- Tietokoneen pidikkeet ylhäällä ja alhaalla
- Asennettu kantovarsi ja näytön pidike
- Sähköä johtavat rullat
- Toissijaiset virtapiirit eritysohjaimella suljetaan vasta läpilyöntilujuuden testin jälkeen!

3.10 Minimiturvallisuus

iTD GmbH ei tunne laitteita ja lisätarvikkeita, jotka vähentävät järjestelmän minimiturvallisuutta. Vain sellaisia laitteita saa käyttää, jotka eivät altista vaaralle. Tarvittaessa tämä selvitetään riskianalyysin (ISO 14971) avulla.

4 Mekaaninen ja elektroninen korkeuden säätö

Sekä "mekaanista korkeudensäätöä" "kaasunpaineella" että "sähkömekaanista korkeussäätöä" lineaarisen käytön avulla koskee erityisiä turvallisuusmääräyksiä asetuksen IEC 60601-1" mukaisesti. Nämä on huomioitava liikkuvien osien aiheuttamia mekaanisia vaaroja koskien. Näin ollen:

- Sallittu etäisyys liikkuvien osien välillä IEC 60601-1 mukaisesti taulukossa 20 (ISO 13857:2008) on huomioitu ja sitä noudatetaan.
- Tuotteet korkeussäädöllä valmistetaan ja toimitetaan tehtaalta standardin mukaisina sallituilla turvaetäisyyksillä. Varustamalla tai vaihtamalla ME-laitteita ja/tai komponentteja nämä etäisyydet muuttuvat. Tämä voi aiheuttaa mekaanisen vaaran. Vastuussa vaadittujen minimietäisyyksien säilyttämisestä on kulloinenkin järjestelmän asentaja.
- Asennetun laitteen ja lisävarusteiden osien kokonaispaino ei saa ylittää määrättyä suurinta korkeussäädön kokonaiskuormaa. Ylikuormitus aiheuttaa vaurioita korkeussäätöön ja johtaa takuun mitätöitymiseen.
- Mekaanisessa korkeudensäädössä tallennettua energiaa vapautetaan kaasun paineella. Kuormaamattomassa järjestelmässä äkillinen, jarruttamaton korkeussäädön käyttö voi aiheuttaa vammoja tai vahinkoja.
    - o Onnettomuuksien ja vaurioiden välttämiseksi ennen laitteiden asennusta ja purkua korkeussäätö on tuotava ylimpään (energiavapaaseen) asentoon.
    - o Korkeussäädettävä kannatinjärjestelmä„flexion-port" täytyy kiinnittää ja varmistaa ylimpään ("energiavapaaseen") asentoon kiristysvivun avulla (ks. erillinen käyttöohje "flexion-port" sekä varoitukset kannatinvarsijärjestelmässä).
- Tahaton sähkömekaanisen korkeussäädön käyttö käsipainikkeella voi johtaa vammautumiseen ja vahinkoihin.
    - o Vammautumisen ja vaurioiden välttämiseksi virransyöttö korkeussäädettävistä laitteista on katkaistava ennen asennusta ja purkua.
    - o Huoltotöitä korkeussäädön "sisäalueella" eli peitettynä olevia alueita tai tukipilarin ulkopuolelta saa antaa vain pätevän ammattihenkilöstön tehtäväksi.
    - o Huomio: Käytettäessä korkeuden säätöä kaukosäätimellä, on huomioitava, ettei vaara-alueella ole ihmisiä.

Suomi

5 Muita tietoja

5.1 Puhdistus ja desinfiointi

Huomio: Irrota kokonaisjärjestelmä verkosta ennen puhdistusta tai desinfiointia.
Ennen järjestelmän käyttöönottoa lääketieteellisessä ympäristössä käyttäjän on huolehdittava itse sovelluksen edellyttämästä puhdistuksesta ja desinfioinnista.

Kiinteän telineen tai korkeussäädettävän kannatinvarsijärjestelmän flexion-port, lf-port saa puhdistaa yleisesti saatavilla olevalla yleispuhdistusaineella (neutraalilla).

Desinfiointiin voidaan käyttää yleisesti saatavilla olevaa desinfiointiainetta, joka on sallittu pintojen desinfiointiin tai desinfiointipyyhkeitä. Desinfiointiaineita levitetään ja käytetään valmistajan käyttöohjeiden mukaisesti.

iTD on tehnyt esimerkkitestejä seuraavilla desinfiointiaineilla:

Tuote	Valmistaja
Bacillol AF	Bode
Cleanisept Wipes	Dr. Schumacher
Optisal N	Dr. Schumacher
Mikrobac Tissues	Bode
Mikrozid Sensitive Wipes	Schülke
Mikrozid AF Wipes	Schülke
Mikrozid PAA Wipes	Schülke
Terralin Protect	Schülke
Incidin PLUS	Ecolab
Incidin Foam	Ecolab
Incidin Oxywipe S XL	Ecolab
Kohrsolin FF	Hartmann
Dismozol plus	Hartmann

Jos koko rakenne täytyy desinfioida, se voidaan antaa asiantuntijan purettavaksi ja järjestelmä voidaan desinfioida purettuna.

5.2 Korjaus/Huolto

Kiinteä teline tai korkeussäädettävä kannatinvarsijärjestelmä flexion-port, lf-port onpuhdistettava ja desinfioitava sille tarkoitetulla puhdistusaineella ennen jokaista korjaus- ja huoltotyötä, myös lähetettäessä laitteistoa korjaukseen!

Korjauksia kiinteään telineeseen tai korkeussäädettävään kannatinvarsijärjestelmään flexion-port, lf-port saa tehdä vain pätevä ammattihenkilöstö. Kaikkien huoltoa koskevien asioiden suhteen suositellaan kääntymään iTD GmbH:n puoleen.

5.3 Ympäristöolosuhteet

Kiinteä telinetai korkeussäädettävä kannatinvarsijärjestelmä flexion-port, lf-port on suunniteltu tavalliseen sairaala- ja vastaanottokäyttöön.

Käyttö:

Ympäristön lämpötila:	10° C - 40° C
Ilmankosteus:	30 % - 75 %
Ilmanpaine:	700 hPa - 1060 hPa
Suojausluokka:	IP20

Kuljetus/varastointi:

Ympäristön lämpötila:	-25° C - 70° C
Ilmankosteus:	10 % - 95 %
Ilmanpaine:	500 hPa - 1200 hPa

5.4 Kierrätys



Sähkö- ja elektroniikkalaitteiden erillinen kierrätys WEEE-asetuksen mukaisesti (Rek.-Nr. DE35464575 Saksassa).
Sähkö- ja elektroniikkaromuasetus, joka on annettu 13. elokuuta 2005, on merkitty näytetyllä symbolilla tarkoittamaan sähkö- ja elektroniikkaromun kierrätystä. Tämä ilmoittaa, että maissa, joissa EU-asetus 2002/96/EY on voimassa, sähkö- ja elektroniikkaromu on toimitettava erilliseen jätteenkierrätykseen.

5.5 Varaosat

Vain iTD GmbH:n sallimia varaosia saa käyttää!
Kiinteän telineen kannatinprofiilissa on tarra, jossa on tilausnumero. Kaikki tilausnumerot ja niihin kuuluvat varaosat on arkistoitu iTD GmbH:lla.

Sen avulla voit hankkia tarvittavat varaosat iTD:ltä. Virallisten toimipaikkojemme osoitteet löytyvät tämän käyttöohjeen ensimmäiseltä sivulta.

6 Lisätarvikkeet

Luetteloistamme tai osoitteesta
www.itd-cart.com (Tietoja jälleenmyyjille) löytyy laaja valikoima lisätarvikkeita.

7 Huolto

Kiinteä teline tai korkeussäädettävä kannatinvarsijärjestelmä flexion-port, lf-port on kehitetty ja rakennettu ongelmattomaan käyttöön. Testaa 12 kk välein seuraavien osien toiminnallisuus turvallisuuden takaamiseksi:

Kannatinvarsi:

- Kääntö ja kallistus toimivat tasaisesti ilman liiallista välystä.

Korkeussäädettävät kannatinvarret flexion-port, lf-port:

- Korkeudensäätö toimii helposti, nostovoima on sovitettu laitteen painon mukaan.

Hyllyt:

- Testaa, ovatko kiinnitysruuvit kiristettyjä ja hyllyt vakaita ja suorassa.

Pistorasialista:

- Testaa pääkaapeli vaurioiden varalta ja että se on kunnolla paikoillaan.

Apupistorasiat:

- Testaa kaapeli vaurioiden varalta ja että se on kunnolla paikoillaan

Sarjanumerot:

- Vertaa kiinteän telineen tai korkeussäädettävän kannatinvarsijärjestelmän sarjanumeroa flexion-port laitteen mukana tulevan kirjan tietoihin.

Jos tässä tarkastuksessa huomataan ongelmia, ilmoita siitä välittömästi toimittajalle.

8 Tekniset tiedot

8.1 Kantokyky modul-port (Telineet ja järjestelmäkomponentit)

- Kannatinprofiili, kokonaiskuormitus pituuden mukaan: 25-150 kg / 55-330 lbs
- Näyttökiinnitys VESA 75 / 100-sovituksella 18 kg / 39.6 lbs asti
- Näyttökiinnitys yleissovittimella 14 kg / 30.8 lbs asti
- Näyttökiinnitys Table Top Mount -sovittimella 14 kg / 30.8 lbs asti
- Hylly 10 kg / 22 lbs
- Vetolaatikko 3 kg / 6.6 lbs
- Näppäimistöteline 5 kg / 11 lbs
- Hiirimatot 3 kg / 6.6 lbs

8.2 Kantavuus, mf-port (tuki- ja kääntövarret)

- Tukivarsi, jäykkä enintään 23 kg / 50.6 lbs asti
- Kääntövarsi, yksiosainen enintään 23 kg / 50.6 lbs asti
- Kääntövarsi, kaksiosainen enintään 18 kg / 39.6 lbs asti

8.3 Kantavuus, rm-port (kääntövarret)

- Kääntövarsi, yksiosainen enintään 23 kg / 50.6 lbs asti
- Kääntövarsi, kaksiosainen (P250 mm + P250 mm) enintään 23 kg / 50.6 lbs asti
- Kääntövarsi, kaksiosainen (P325 mm + P325 mm) enintään 18 kg / 39.6 lbs asti

8.4 Kantokykyflexion-port (Korkeussäädettävät kannatinvarsijärjestelmät)

- flexion-port (mallin mukaan) 3-10 kg / 6.6-22 lbs
8-14 kg / 17.6-30.8 lbs
11-20 kg / 24.2-44 lbs
- Kierto- ja kääntöyksikkö 14 kg / 30.8 lbs asti
- Pylväs ("Down-Post") 10 kg / 22 lbs
- Hiirimatot 3 kg / 6.6 lbs

8.5 Kantokyky lf-port (Korkeussäädettävä kannatinvarsi)

- mallista riippuen 0-7 kg / 0 – 15.4 lbs
0–5 kg / 0–11 lbs
5–10 kg / 11–22 lbs

iTD GmbH on vastuussa tietojen paikkansapitävyydestä.

CH REP

Johner Medical Schweiz GmbH
Tafelstattstrasse 13a
6415 Arth
Schweiz

ITD GmbH
Jahnstrasse 1
84347 Pfarrkirchen
Germany
sales@itd-cart.com
www.itd-cart.com

DS.0276.799 - Index 004 - 09/2026 - Subject to change without notice.