BRUKSANVISNING



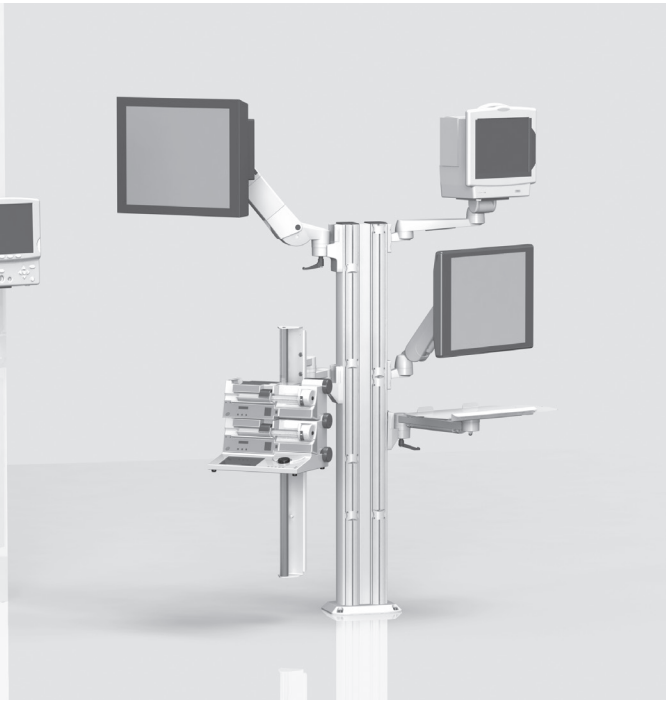

BRUKSANVISNING

för stationära bärsystem (inklusive
höjdinställningsbara bärarmar flexion-port och lf-port)

Svenska

Svenska

Detta är en medicinsk utrustning av klass I i enlighet med bilaga VIII till MDR 2017/745. Tillverkaren förklarar att detta produkten uppfyller de väsentliga kraven i bilaga IX till medicinteknikdirektivet (MDR) 2017/745, som är CE-märkt.

Denna bruksanvisning används av både iTD GmbH och av TouchPoint Medical Inc. På produktdekalen finns en specifik dokumentation från respektive juridisk tillverkare av produkten.

EC REP

ITD GmbH
Jahnstrasse 1
84347 Pfarrkirchen
Germany
Tel: + 49 89 61 44 25- 0
Web: www.itd-cart.com

TouchPoint Medical
dba iTD Corporation
2200 TouchPoint Drive
Odessa, FL 33556 USA
Tel: + 1 800 947 3901
Web: www.itd-cart.com

CE

MD

Myynti ja support:

Pohjois-Amerikka	Eurooppa
iTD Corporation	iTD GmbH
Email: salesusa@itd-cart.com	Email: sales@itd-cart.com
Kiina	**Australia**
iTD Medical Technology Products (Shanghai) Co., Ltd.	iTD Australia Pty Ltd
Email: saleschina@itd-cart.com	Email: salesaustralia@itd-cart.com

Mer information om försäljning och service finns på vår hemsida (www.itd-cart.com).

Vi arbetar ständigt med vidareutvecklingen av våra produkter. Vi ber därför om förståelse för att vi alltid förbehåller oss för ändringar i leveransomfattningen vad gäller form, utrustning och teknik.

Eftertryck. mångfaldigande eller översättning, även utdragsvis, är inte tillåtet utan skriftligt godkännande av iTD GmbH.

Samtliga rättigheter enligt upphovsmannarättslagen förbehålls uttryckligen iTD GmbH.

Index 004

Denna produkt gäller för följande produkter:

Typbeteckning	Beskrivning
MZ.0xxx.xxx / 60xx.xxx	Stationära bärsystem och systemkomponenter modul-port inkl. bär- och svängarmar rm-port och mf-port och Höjdinställningsbara bärarmar flexion-port
RS.0xxx.xxx - 45xx.xxx	
TH.1xxx.xxx / 2xxx.xxx / 3xxx.xxx	
TS.0xxx.xxx - TS.09xx.xxx	
TS.6xxx.xxx / 9xxx.xxx	
ZV.9xxx.xxx	
HA.1xxx.xxx / 2xxx.xxx	Systemkomponenter och tillbehör höjdinställningsbara bärarmssystem flexion-port
HA.3xxx.xxx	Höjdinställningsbara bärarmar lf-port

KD.0xxx.xxx - KD.9xxx.xxx	Kundspecifika, stationära bärsystem och höjdinställningsbara bärarmssystem flexion-port, lf-port
KU.0xxx.xxx – KU.9xxx.xxx	
KN.0xxx.xxx - KN.9xxx.xxx	
CD.0xxxx.xxx - CD.9xxxx.xxx	
CN.0xxx.xxx - CN.9xxx.xxx	
TP.0xxx.xxx - TP.9xxx.xxx	
OC.0xxx.xxx – OC.9xxx.xxx	
OM.0xxx.xxx – OM.9xxx.xxx	

INNEHÅLL

1 Viktiga informationer
1.1 Ändamålsenlig an användning ... 5
1.2 Allmän symbolförklaring ... 6
1.3 Säkerhetsanvisningar ... 8
2 Montage
2.1 Fulltalighet ... 9
2.2 Bruksanvisning/Monteringsanvisningar ... 9
2.3 Horisontell svängning ... 9
2.4 Luta/Rotera apparaterna ... 10
2.5 Höjdinställningsbara bärarmssystem (flexion-port) ... 10
2.6 Kabeldragning ... 11
2.7 Infästning i befintlig infrastruktur ... 11
2.8 Infästning av systemkomponenter ... 11
2.9 Belastning ... 12
2.10 Montering/Hantering ... 12
2.11 Påbyggnad av systemkomponenter i efterhand ... 12
2.12 Demontering och ombyggnad av systemkomponenter och tillbehör ... 12
3 Elektrisk säkerhet
3.1 Placering av elektriska apparater ... 13
3.2 Bärarprofil ... 13
3.3 Gaser ... 13
3.4 Potentialutjämning ... 13
3.5 Kabelstickanslutning ... 13
3.6 Kombination av apparater ... 13
3.7 Centralt strömavbrott ... 14
3.8 EMC ... 14
3.9 Systemkomponenter/Tillbehörsdelar, som är uteslutna från den elektriska utgångskontrollen ... 14
3.10 Minimisäkerhet ... 15
4 Mekanisk och elektrisk höjdinställning ... 15
5 Övrigt
5.1 Rengöring och desinficering ... 16
5.2 Reparation/Service ... 16
5.3 Omgivningsförutsättningar ... 17
5.4 Avfallshantering ... 17
5.5 Reservdelar ... 17
6 Tillbehör ... 18
7 Underhåll ... 18
8 Tekniska data
8.1 Bärförmåga modul-port ... 19
8.2 Bärförmåga mf-port ... 19
8.3 Bärförmåga rm-port ... 19
8.4 Bärförmåga flexion-port ... 19
8.5 Bärförmåga lf-port ... 19

1 Viktiga informationer

Alla produkter från iTD GmbH är konstruerade för en lång och störningsfri livslängd. Utveckling, konstruktion, försäljning och produktion hos iTD GmbH är certifierade enligt DIN 13485.

Det är grunden för:
- högsta kvalitet och en lång livslängd
- enkel, säker och ergonomisk hantering
- funktionell design
- optimering för användningsändamålen.

Produkterna uppfyller kraven i den europeiska förordningen om medicintekniska produkter. (MDR) och har CE-märkning.

- Läs igenom denna bruksanvisning noga från början så att du stegvis gör dig förtrogen med funktionerna.
- Vid frågor eller tveksamheter vänder du dig till tillverkaren.
- De stationära bärsystemen är endast avsedda för det beskrivna, ändamålsenliga syftet.
- Denna anvisning skall förvaras under produktens hela livslängd.

Bruksanvisningen för den totala konfigurationen skall systemkonfigureraren ställa till slutkundens förfogande. Vi vill också uttryckligen påpeka att systemkonfigureraren ansvarar för iakttagandet av kraven i IEC 60601-1 och EMC-normen IEC 60601-1-2 i den gällande versionen.

1.1 Ändamålsenlig användning

De stationära bärsystemen från iTD GmbH har till syfte att:
- endast bära upp medicinska apparater enligt de tillåtna belastningsuppgifterna under iakttagandet av IEC 60601-1 i den aktuellt gällande versionen.
- ansluta och fördela nätspänningar från och med det lokala strömavtappningsstället och från dataledningar.
- fästa original iTD systemkomponenter och tillbehör.

Med hjälp av det stationära bärsystemet kan medicinska apparater positioneras i golvet, i taket och i väggen. Därmed så är de stationära bärsystemen universellt användbara i många olika fall.

Montageförutsättningarna beror på de lokala förutsättningarna.

Svenska

1.2 Allmän symbolförklaring

Utöver de angivna symbolerna ska ytterligare symboler enligt EU 2017/745 och ISO 15223 användas vid behov.

	Medicinteknisk produkt
	Unik identifiering av en medicinteknisk produkt
	Potentialutjämning: Potentialutjämningen säkerställer att motståndet mellan alla ledande material är tillräckligt litet.
	Skyddsledaranslutning: Ledare, som kopplas samma driftsmedelskroppar, ledande delar, huvudjordklämma och jord.
	Följ bruksanvisningen
	Växelström
	Total last (bärarprofil): Maximal total last (= summan av belastningsuppgifterna för alla enskilda systemkomponenter). Observera respektive etikett gällande den tillåtna belastningen.
	Belastningsuppgift (systemkomponenter): Beträffande den tillåtna belastningen, observera den respektive etiketten.
	Fuktighetsbegränsning
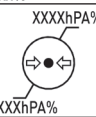	Lufttrycksbegränsning
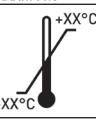	Temperaturbegränsning



Allmänna varningar:
Denna är fäst på uttagslisten. Den totala effekt, som anges på typskylten får inte överskridas.



Endast avsedd för inomhusbruk.

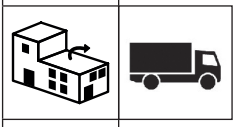

Distribueras av



Importör



Tillverkare



Tillverkningsdatum

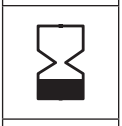

Används före

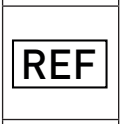

Artikelnummer

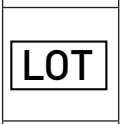

Batchkod

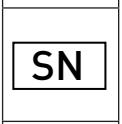

Seriennummer



Inställning av klämkraften (vrid- och svängenhet)



Lastinställning:
Beskriver lastområdet och vridriktningen för lastinställningen.

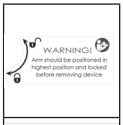

Bromsfunktion: Informerar om positioneringen av bärarmen vid nedtagning av utrustning och anger riktningen för frigivningen resp. spärrandet av arreteringsfunktionen.



Varning för handskador

1.3 Säkerhetsanvisningar

Allmänt6

- Det är endast tillåtet att ta stationära bärsystem i drift, vars nätspänningsanordningar kontrollerats och godkänts av kvalificerad yrkespersonal.
- Personal (sjukhus- och servicepersonal), direkt eller indirekt arbetar med ett stationärt bärsystem skall vara instruerade.
- Inställningsarbeten får bara utföras av yrkesutbildad personal.
- Reparationer och underhållsarbeten får endast utföras av kvalificerad personal.
- Monteringen skall göras i enlighet med byggnadens statiska förutsättningar.

Handhavande

- Vid varje användning skall det kontrolleras att inga människor skadas eller att föremål skadas.

Anslutningar

- Det är endast tillåtet att ansluta apparater till uttagen/anslutningsledningarna, som uppfyller kraven i IEC 60601-1.
- Ytterligare medicinska apparater med anslutningsbult för potentialutjämning kan erhållas med grön-gul ledning på potentialutjämnings-anslutningsbulten (tillval).



- Observera: Den totala effekt, som anges på typskylten får inte överskridas. Observera att den befintliga grenkontakten inte får anslutas till någon ytterligare grenkontakt.

Belastning

- Den totala vikten för apparaterna och tillbehöret på det stationära bärsystemet får inte överskrida den tillåtna totala belastningen (se belastningsetikett på bärprofilen).
- Den ytbelastning, som anges på systemkomponenterna får inte överskridas.
- Den belastning, som anges på påbyggnaderna (t.ex. infusionsstativ, ledarmar) får inte överskridas.

Infektionsskydd

- Vid rengöringsarbeten skall de hygieniska föreskrifterna beaktas.
- Överlämna endast rengjorda och desinficerade apparater och utrustning till en servicetekniker för underhåll och reparation.

Skydd av miljön

- Avfallshantera alla rengörings- och desinfektionsmedelsrester så att inga skador uppkommer och miljövänligt.

2 Montage

2.1 Fullständighet

Packa först upp det stationära bärsystemet och kontrollera med hjälp av den bifogade följesedeln om alla beställda delar finns med.

2.2 Bruksanvisning/monteringsanvisningar

Innan du börjar med monteringen läser du noga igenom bruksanvisningen resp. monteringsanvisningarna, som är bifogade det stationära bärsystemet och tillbehörskomponenterna.



2.3 Horisontell svängning

Kontrollera att systemkomponenternas svängningsområde är anpassad både till apparaternas storlek och rumsförutsättningarna.

Vid horisontell svängning av systemkomponenterna med därpå fästa apparater får dessa varken kollidera med andra systemkomponenter eller med väggen. En kollision kan leda till skador på apparater och till personskador.

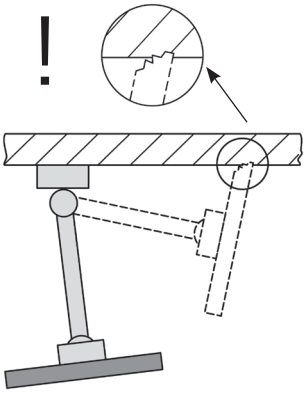

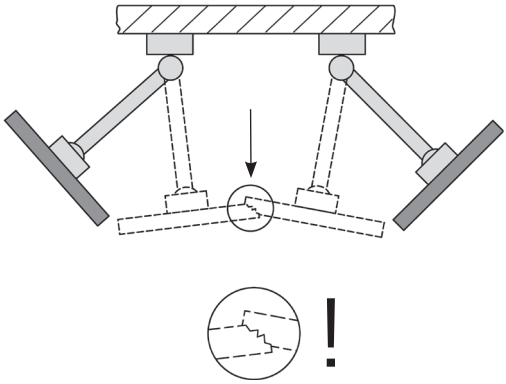

2.4 Lutning/rotering av apparaterna

Vid lutningsbara resp. roterbara systemkomponenter skall det kontrolleras om klämkraften är anpassad till den utrustning som skall fästas. Vid en felaktig inställning finns risk för att utrustningen skall tippa. Därför skall denna utföras på ett sådant sätt att utrustningen visserligen kan lutas resp. roteras på ett enkelt sätt, men att den samtidigt förblir stabil i varje önskad position.

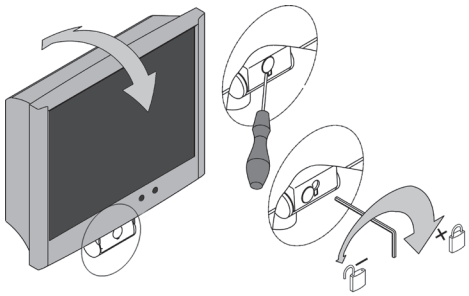

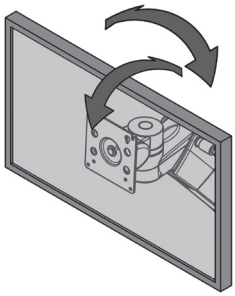

2.5 Höjdinställningsbara bärarmssystem (flexion-port)

Vid belastning av de höjdinställningsbara systemkomponenter är det viktigt att beakta den minsta resp. största totala vikten. Säkerställ därutöver att platsen under det höjdinställningsbara bärarmssystemet (flexion-port) förblir fri av säkerhetsskäl. För att kunna ställa in bärarmen på belastning så skall denna sättas i en vågrät position.

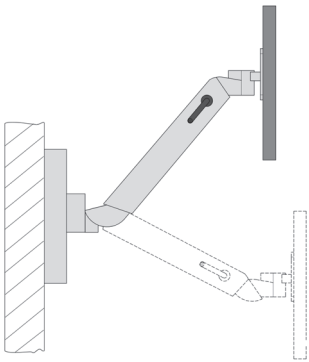

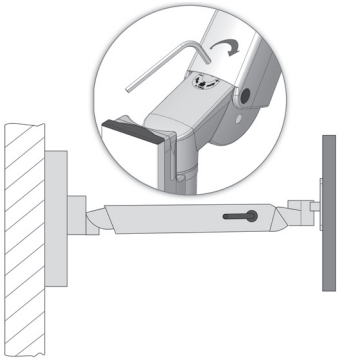

2.6 Kabeldragning

Beakta följande anvisningar:

- För att kablarna inte skall skadas vid svängningen eller utrustningen sluta fungera så skall kabellängden vara tillräcklig.
- Eventuella nedhängande kablar får inte användas som handtag.
- Kontrollera att det bifogade montagematerialet används korrekt enligt montageanvisningen.
- Vid svängning av armarna är det viktigt att beakta eventuella befintliga kabelöglor.

2.7 Infästning i befintlig infrastruktur

Vid montering i normskenor (vertikal, horisontell), rundrör, iTD-profiler, takamplar, Vid försörjningskanaler eller tillverkarspecifika anslutningar skall det kontrolleras att en tillräcklig stabilitet är säkerställd. Denna skall i förekommande fall klargöras med tillverkaren av respektive anslutning.

2.8 Infästning av systemkomponenter

Innan du sätter dit utrustningen på systemkomponenterna bör du övertyga dig om att anslutningen av systemkomponenterna är stabil. En otillräcklig anslutning kan leda till personskador eller materiella skador.

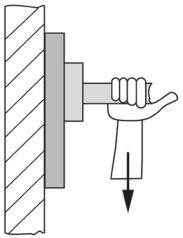

2.9 Belastning

Observera att bärsystemets respektive de enskilda systemkomponenternas maximala belastning inte får överskridas (se avsnitt 8).

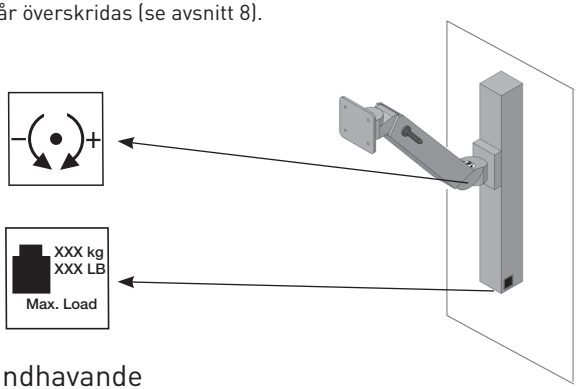

2.10 Montering/Handhavande

2.10.1 Ändamålsenlig ditsättning

Vid ditsättningen/monteringen av stationära bärsystem är det viktigt att se till att det finns tillräckligt med plats till elektriskt drivna anordningar.
På så sätt kan bl.a. en risk för personskador på patienten eller utomstående eller skador på medicinsk utrustning undvikas.

2.10.2 Avläggningsgolv

Avläggningsgolven kan tas bort eller monteras in på annat ställe. Lossa skruvarna, positionera om golvet och skruva fast golvet igen.
Kontrollera därefter skyddsledarmotståndet.

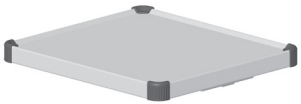

2.10.3 Utdragsfack

Utdragsfacken kan dras ut och tas ur.
På fronten kan en textremsa sättas dit.



2.11 Påbyggnad av systemkomponenter i efterhand

En påbyggnad av iTD systemkomponenter får bara utföras av fackpersonal.

2.12 Demontering och ombyggnad av systemkomponenter och tillbehör

Så snart systemkomponenter och tillbehör skall demonteras eller flyttas så skall dessförinnan den utrustning som står på dem tas bort. Om det rör sig om (de-)montering av de höjdinställningsbara bärarmarna flexion-port så skall dessa först sättas i den översta positionen och klämningen (bromsen) arreteras (se etikett).

3 Elektrisk säkerhet

3.1 Placering av elektriska apparater

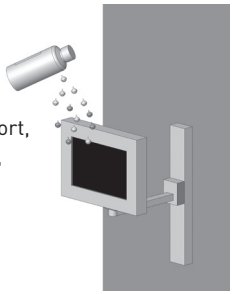

Observera att elektriska apparater på de stationära bärsystemen resp. de höjdinställningsbara bärarmssystemen flexion-port, lf-port inte får blir blöta. Placera under inga omständigheter produkter, som kan förlora vätska ovanför elektriska apparater resp. uttagslister i vilka vätska kan tränga in.

3.2 Bärarprofil

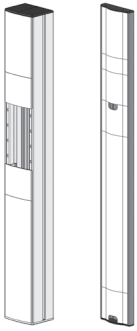

Bärarprofilerna (Economy och Profi) kan ta upp uttagslister och erbjuder en optimal placering av de befintliga apparatkablarna. Borra inte i en ITD bärarprofil (Economy, Profi, platt profil), eftersom det kan finnas strömförande kablar i dem.

3.3 Gaser

När elektriska apparater drivs så får detta inte ske i närheten av gaser, såsom t.ex. antändliga narkosgaser eller liknande. För det ansvarar användaren, liksom även för iakttagandet av EN 60601-1-2 och EMC.

3.4 Potentialutjämning

Vid de stationära bärarsystemen är en potentialutjämning möjlig.
För att uppnå en sådan ansluter du först POAG-ledningen till bärarmssystemets bas och och därefter till rummets POAG-stickkontakt. Därefter ansluter du POAG-ledningarna med POAG-stiftet till POAG-plattan resp. grenkontakten och utrustningen.

3.5 Kabelstickanslutning

Den driftsansvarige för det stationära bärarsystemet skall se till det vid kabelstickkontakten mellan kabelsystemet till det stationära bärarsystemet och utrustningen rör sig om en anslutning som inte kan lossas eller där det krävs verktyg för att lossa den. Erforderligt tillbehör skall beställas extra.

3.6 Kombination av apparater

Vid kombination av utrustning på det stationära bärarsystemet skall följande beaktas:

- Tilläggsutrustningar, som skall anslutas till utrustningens analoga och digitala gränssnitt skall bevisligen uppfylla kraven för de relevanta EN-specifikationerna (t.ex. IEC 60950 för databearbetande utrustning och IEC 60601-1 för elektromedicinsk utrustning).
- Därutöver skall alla konfigurationer uppfylla kraven i den gällande versionen av systemnormen IEC 60601-1. Den som ansluter ytterligare utrustning till signalingångs- eller utgångsdelen är systemkonfigurerare och därmed ansvarig för att den gällande versionen av systemnormen IEC 60601-1 iakttas.

Vid frågor kontaktar du din lokala fackhandlare eller teknisk service.
Anmärkning: Gäller också för adaptionen av utrustning i försörjningsströmkretsen (t.ex. grenuttag).

3.7 Centralt strömavbrott

Det är inte tillåtet att ansluta apparater med livsuppehållande funktioner till en central till-/från-brytare.

3.8 EMC

Den interna elektromagnetiska kompatibiliteten hos de elektromedicinska apparater, som befinner sig på det stationära bärarsystemet skall kontrolleras innan medicinsk användning. Innan medicinsk användning av en annan apparatkombination kontrollerar du den interna elektromagnetiska kompatibiliteten för de enskilda apparaterna. En användning av det stationära bärarsystemet inom en kärnspinmiljö är inte tillåtet på grund av de ferromagnetiska materialen.

iTD GmbH tar inget ansvar beträffande detta.



3.9 Systemkomponenter/Tillbehörsdelar, som är uteslutna från den elektriska utgångskontrollen

ITD GmbH genomför ingen elektrisk utgångskontroll vid fölande systemkomponenter och tillbehörsdelar:

- Grenkontakter utan ytterligare skyddsledare, som inte ansluts i monteringen
- bifogade ME-ledningar och apparatledningar
- bifogade POAG-plattor resp. -ledningar
- bärarsystem utan elektrifiering
- höjdinställningar och påbyggnadsdelar på höjdinställningar
- handtag, mousepads, utdragslådor, utdragslådstommar och påbyggnader (flaskhållare, korgar, kamerahållare, infusionsstativ, ...)
- tangentbordsutdrag och utdragbara förvaringsgolv
- datorhållare uppe och nere
- monterade bärarmar och monitorhållare
- Ledande rullar
- Sekundärströmkretsar med isoleringsvakter är exkluderade från spänningsstabilitetskontrollen.

3.10 Minimisäkerhet

iTD GmbH känner inte till någon apparat eller tillbehör som reducerar systemets minimisäkerhet. Det är endast tillåtet att använda apparater som inte innebär någon fara. I förekommande skall detta klarläggas med en riskanalys (ISO 14971).

4 Mekanisk och elektrisk höjdinställning

Både för den "mekaniska höjdinställningen" via "Gastryck" och för den elektromekaniska höjdinställningen med "Linjärdrift" skall speciella säkerhetsföreskrifter enligt IEC 60601-1 "Mekanisk fara i kombination med rörliga delar beaktas. I det sammanhanget gäller:

- De tillåtna avstånden mellan rörliga delar enligt IEC 60601-1 i tabell 20 (ISO 13857:2008) skall beaktas och iakttas.
- Produkter med höjdinställning tillverkas och levereras från fabriken, enligt norm under iakttagande av de tillåtna säkerhetsavstånden. Genom att bestycka eller byta ME-apparaterna och/eller komponenterna så förändras dessa avstånd. Detta kan leda till en mekanisk fara. Ansvarig för iakttagandet av de begärda minimiavstånden är den respektive ansvarige systemkonfigureraren.
- De monterade apparaternas och tillbehörens vikt får inte överskrida den maximalt tillåtna belastningen. Överbelastning leder till skador på höjdinställningen och att garantin slutar gälla.
- Vid mekanisk höjdinställning via gastryck frisätts sparad energi. Vid olastade system kan en plötslig, obromsad manövrering av höjdinställningen leda till personskador och materiella skador.
    - o För att undvika personskador och materiella skador skall innan monteringen och demonteringen av apparater höjdinställningen sättas i den översta ("energifria") positionen.
    - o Det höjdinställningsbara bärarmssystemet "flexion-port" därutöver fixeras och säkras i den översta ("energifria") positionen med hjälp av klämspaken (se separat bruksanvisning för "flexion-port" och riskanvisningar på bärarmssystemet).
- En ofrivillig aktivering av den elektro-mekaniska höjdinställningen med handknapp kan också leda till personskador och materiella skador.
    - o För att undvika personskador och materiella skador skall höjdinställningen skiljas från strömförsörjningen.
    - o Service- und och underhållsarbeten "inne i" höjdinställningen, dvs. i den övertäckta delen, som inte är åtkomlig utifrån, får bara utföras av utbildad fackpersonal.
    - o Observera: Vid hantering av höjdinställningen med hjälp av fjärrknappen är det viktigt att observera att inga personer finns i riskområdet.

5 Övrigt

5.1 Rengöring och desinficering

Observera: Skilj hela systemet från nätet innan du utför en rengöring resp. desinficering.

Innan systemet tas i bruk i en medicinsk miljö måste användaren på eget ansvar se till att rengöring och desinfektion utförs i enlighet med användningsområdet.
Det stationära bärarsystemet resp. det höjdvariabla bärarmssystemet flexion-port, lf-port får rengöras med vanliga i handeln förekommande allrengöringsmedel (neutralrengörare).

För desinficering kan vanliga i handeln förekommande desinfektionsmedel användas, som är godkända för ytdesinficering resp. avtorkningsdesinficering. Desinfektionsmedlen skall användas som ren avtorkningsdesinficering i enlighet med tillverkarens anvisningar.

Med följande desinfektionsmedel har exempeltester utförts av iTD:

Produkt	Tillverkare
Bacillol AF	Bode
Cleanisept Wipes	Dr. Schumacher
Optisal N	Dr. Schumacher
Mikrobac Tissues	Bode
Mikrozid Sensitive Wipes	Schülke
Mikrozid AF Wipes	Schülke
Mikrozid PAA Wipes	Schülke
Terralin Protect	Schülke
Incidin PLUS	Ecolab
Incidin Foam	Ecolab
Incidin Oxywipe S XL	Ecolab
Kohrsolin FF	Hartmann
Dismozol plus	Hartmann

Vid komplett desinficering kan komponentgrupper demonteras av en fackman och sedan avtorkningsdesinficeras i demonterat skick.

5.2 Reparation/Service

Det stationära bärarsystemet resp. det höjdvariabla bärarmssystemet flexion-port, lf-port skall rengöras och desinficeras vid varje reparationsåtgärd (även vid återsändning för reparation) med ett lämpligt rengöringsmedel.

Reparationer på det stationära bärarsystemet resp. det höjdinställningsbara bärarmssystemet

flexion-port, lf-port får bara utföras av fackpersonal. För alla servicearbeten rekommenderar vi att du vänder dig till iTD GmbH.

5.3 Omgivningsförutsättningar

Det stationära bärarsystemet resp. det höjdvariabla bärarmssystemet flexion-port, lf-port är konstruerade för den vanliga sjukhus- och praktikverksamheten.

Drift:

Omgivningstemperatur:	10° C till 40° C
Luftfuktighet:	30 % till 75 %
Lufttryck:	700 hPa till 1060 hPa
Skyddsklass:	IP20

Transport / Lagerung:

Omgivningstemperatur:	-25° C bis 70° C
Luftfuktighet:	10 % till 95 %
Lufttryck:	500 hPa till 1200 hPa

5.4 Avfallshantering



Sorterad insamling av elektriska och elektroniska apparater i överensstämmelse med WEEE-direktivet (reg.nr. DE35464575 för Tyskland). El- och elektronikskrot, som tagits i drift efter den 13 augusti 2005 är markerat med den visade symbolen för sorterad insamling av el- och elektronikskrot. Det innebär att skrotet skall tillföras en sorterad avfallshantering i de länder där EU-direktivet 2002/96/EC gäller.

5.5 Reservdelar

Endast av iTD GmbH godkända reservdelar får användas!
På bärarprofilen för ditt stationära bärarsystem finns det en dekal med ett uppdragsnummer. Alla uppdragsnummer och de därtill hörande enskilda delarna har arkiverats hos iTD GmbH.

Med hjälp av de dem kan du hänvisa till de nödvändiga reservdelarna hos iTD.

Adresserna till vår officiella försäljningsställen
hittar du på de inledande sidorna i denna bruksanvisning.

6 Tillbehör

Det finns ett omfattande sortiment med tillbehör finns i våra kataloger eller under www.itd-cart.com (informationer för återförsäljare).

7 Underhåll

Det stationära bärarsystemet resp. det höjdvariabla bärarmssystemet flexion-port, lf-port har konstruerats och tillverkats för många bekymmersfria användningsår. Kontrollera var 12:e månad funktionsdugligheten hos följande delar, för att säkerställa säkerheten:

Bärarmar:
- Vridning och tippning fungerar utan problem och utan alltför mycket spel.

Höjdinställningsbara bärarmar flexion-port, lf-port:
- Höjdinställningen går lätt. Lyftkraften är anpassad till apparatvikten.

Förvaringsgolv:
- Kontrollera om infästningsskruvarna är åtdragna och att förvaringsgolvet är stabilt och rakt.

Uttagslister:
- Kontrollera att huvudkabeln inte är skadad och att den sitter fast.

Hjälputtag:
- Kontrollera att kablarna inte är skadade och att de sitter fast.

Serienummer:
- Jämför serienumret hos det stationära bärarsystemet resp. det höjdvariabla bärarmssystemet flexion-port med data i apparatboken.

Om du upptäcker problem vid denna kontroll vänder du dig omgående till din leverantör.

8 Tekniska data

8.1 Bärförmåga modul-port (bärarsystem och systemkomponenter)

• Bärarprofil, total last beroende på längd:	25-150 kg / 55-330 lbs
• Monitorupptagning med VESA 75 / 100 adaption	upp till 18 kg / 39.6 lbs
• Monitorupptagning med universaladapter	upp till 14 kg / 30.8 lbs
• Monitorupptagning med Table Top Mount Adapter	upp till 14 kg / 30.8 lbs
• Förvaringsgolv	10 kg / 22 lbs
• Utdragsfack	3 kg / 6.6 lbs
• Tangentbordshållare	5 kg / 11 lbs
• Musmattor	3 kg / 6.6 lbs

8.2 Bärförmåga mf-port (bär- och svängarmar)

- Bärarm, styv — upp till 23 kg / 50.6 lbs
- Svängarm, 1 gång — upp till 23 kg / 50.6 lbs
- Svängarm, 2 gånger — upp till 18 kg / 39.6 lbs

8.3 Lastkapacitet rm-port (svängbara armar)

- Svängarm, 1 gång — upp till 23 kg / 50.6 lbs
- Svängarm, 2-faldig (L250 mm + L250 mm) — upp till 23 kg / 50.6 lbs
- Svängarm, 2-faldig (L325 mm + L325 mm) — upp till 18 kg / 39.6 lbs

8.4 Bärförmåga flexion-port (höjdinställningsbara bärarmssystem)

- flexion-port (beroende på modell) — 3-10 kg / 6.6-22 lbs
8-14 kg / 17.6-30.8 lbs
11-20 kg / 24.2-44 lbs
- Vrid- och svängenhet — upp till 14 kg / 30.8 lbs
- Pelare ("Down Post") — 10 kg / 22 lbs
- Musmattor — 3 kg / 6.6 lbs

8.5 Bärförmåga lf-port (höjdinställningsbara bärarmar)

- beroende på modell — 0-7 kg / 0 – 15.4 lbs
0–5 kg /0–11lbs
5–10 kg /11–22lbs

iTD GmbH ansvarar för innehållets riktighet.

CH REP

Johner Medical Schweiz GmbH
Tafelstattstrasse 13a
6415 Arth
Schweiz

ITD GmbH
Jahnstrasse 1
84347 Pfarrkirchen
Germany
sales@itd-cart.com
www.itd-cart.com

DS.0277.799 - Index 004 - 09/2026 - Subject to change without notice.